ООО «ИнжСтрой»

СРО-П-140-27022010

Заказчик: АНО «Мосспортразвитие»

Капитальный ремонт
ГБУ «МосСпортОбъект»
по адресу: г. Москва, ул. Мосфильмовская, д.41, к.2

ПРОЕКТНАЯ ДОКУМЕНТАЦИЯ

Раздел 1

Пояснительная записка

Часть 2 Исходные данные

012021217-1-ПЗ.2

Том 1.2

Фрагмент 2

Генеральный директор М.В. Хохлов

Главный инженер проекта И.В. Панков

Изм.	№ док.	Подп.	Дата

г. Москва, 15.11.2021

ООО АРХИТЕКТУРНАЯ МАСТЕРСКАЯ «ПЕТРОВ МИХАИЛ И ПАРТНЁРЫ»

НП СРО «Содействия организациям проектной отрасли», СРО-П-166-30062011

Заказчик: АНО «Мосспортразвитие»

Капитальный ремонт
ГБУ «МосСпортОбъект»
по адресу: г. Москва, ул. Мосфильмовская, д.41, к.2

ПРОЕКТНАЯ ДОКУМЕНТАЦИЯ

Раздел 1

Пояснительная записка

Часть 2 Исходные данные

012021217-1-ПЗ.2

Том 1.2

Фрагмент 2

Генеральный директор	М.А.Петров
Главный инженер проекта	А.С. Воробьев

Изм.	№ док.	Подп.	Дата

г. Москва, 15.11.2021

УТВЕРЖДЕНА
приказом Федеральной службы
по экологическому, технологическому
и атомному надзору
от 4 марта 2019 г. N 86

ВЫПИСКА ИЗ РЕЕСТРА ЧЛЕНОВ САМОРЕГУЛИРУЕМОЙ ОРГАНИЗАЦИИ

«28» сентября 2022 г. № 00000000000000000000006481

Ассоциация Саморегулируемая организация «МежРегионИзыскания»
(Ассоциация СРО «МРИ»)

СРО, основанные на членстве лиц, выполняющих инженерные изыскания

197198, г. Санкт-Петербург, Большой пр., П.С., д. 18, литера А, 17-Н офис № 57, http://sro-mri.ru, info@sro-mri.ru

Регистрационный номер в государственном реестре саморегулируемых организаций
СРО-И-035-26102012

выдана Обществу с ограниченной ответственностью "ИнжСтрой"

Наименование	Сведения
1. Сведения о члене саморегулируемой организации:	
1.1. Полное и (в случае, если имеется) сокращенное наименование юридического лица или фамилия, имя, (в случае, если имеется) отчество индивидуального предпринимателя	Общество с ограниченной ответственностью "ИнжСтрой" (ООО "ИнжСтрой")
1.2. Идентификационный номер налогоплательщика (ИНН)	7724426124
1.3. Основной государственный регистрационный номер (ОГРН) или основной государственный регистрационный номер индивидуального предпринимателя (ОГРНИП)	5177746312519
1.4. Адрес места нахождения юридического лица	119421, РОССИЯ, г. Москва, г. Москва, Ленинский пр-кт, д. 111, корп. 1, этаж 3, помещ. 26, офис 166
1.5. Место фактического осуществления деятельности (только для индивидуального предпринимателя)	---
2. Сведения о членстве индивидуального предпринимателя или юридического лица в саморегулируемой организации:	
2.1. Регистрационный номер члена в реестре членов саморегулируемой организации	1862
2.2. Дата регистрации юридического лица или индивидуального предпринимателя в реестре членов саморегулируемой организации	13 ноября 2019 г.
2.3. Дата и номер решения о приеме в члены саморегулируемой организации	13 ноября 2019 г., №46-03-ПП/19
2.4. Дата вступления в силу решения о приеме в члены саморегулируемой организации	13 ноября 2019 г.
2.5. Дата прекращения членства в саморегулируемой организации	---
2.6. Основания прекращения членства в саморегулируемой организации	---
3. Сведения о наличии у члена саморегулируемой организации права выполнения работ:	

3.1. Дата, с которой член саморегулируемой организации имеет право **выполнять инженерные** изыскания, осуществлять подготовку проектной документации, строительство, реконструкцию, капитальный ремонт, снос объектов капитального строительства по договору подряда на **выполнение инженерных изысканий,** подготовку проектной документации, по договору строительного подряда, по договору подряда на осуществление сноса:

в отношении объектов капитального строительства (кроме особо опасных, технически сложных и уникальных объектов, объектов использования атомной энергии)	в отношении особо опасных, технически сложных и уникальных объектов капитального строительства (кроме объектов использования атомной энергии)	в отношении объектов использования атомной энергии

13 ноября 2019 г.	---	---

3.2. Сведения об уровне ответственности члена саморегулируемой организации по обязательствам по договору подряда на **выполнение инженерных изысканий,** подготовку проектной документации, по договору строительного подряда, по договору подряда на осуществление сноса, и стоимости работ по одному договору, в соответствии с которым указанным членом внесен взнос в компенсационный фонд возмещения вреда:

а) первый	**Есть**	стоимость работ по договору не превышает 25 000 000 рублей
б) второй	---	стоимость работ по договору не превышает 50 000 000 рублей
в) третий	---	стоимость работ по договору не превышает 300 000 000 рублей
г) четвертый	---	стоимость работ по договору составляет 300 000 000 рублей и более
д) пятый	---	---
е) простой	---	---

3.3. Сведения об уровне ответственности члена саморегулируемой организации по обязательствам по договору подряда на **выполнение инженерных изысканий,** подготовку проектной документации, по договору строительного подряда, по договору подряда на осуществление сноса, заключенным с использованием конкурентных способов заключения договоров, и предельному размеру обязательств по таким договорам, в соответствии с которым указанным членом внесен взнос в компенсационный фонд обеспечения договорных обязательств:

а) первый	**Есть**	предельный размер обязательств по договорам не превышает 25 000 000 рублей
б) второй	---	предельный размер обязательств по договорам не превышает 50 000 000 рублей
в) третий	---	предельный размер обязательств по договорам не превышает 300 000 000 рублей
г) четвертый	---	предельный размер обязательств по договорам составляет 300 000 000 рублей и более
д) пятый	---	---

4. Сведения о приостановлении права выполнять инженерные изыскания, осуществлять подготовку проектной документации, строительство, реконструкцию, капитальный ремонт, снос объектов капитального строительства:

4.1. Дата, с которой приостановлено право выполнения работ	---
4.2. Срок, на который приостановлено право выполнения работ	---

Исполнительный директор _____ А.Ю. Базаров

М.П.



УТВЕРЖДЕНА
приказом Федеральной службы
по экологическому, технологическому
и атомному надзору
от 4 марта 2019 г. N 86

ВЫПИСКА ИЗ РЕЕСТРА ЧЛЕНОВ САМОРЕГУЛИРУЕМОЙ ОРГАНИЗАЦИИ

«29» сентября 2022 г. № 00000000000000000000004765

Ассоциация – Саморегулируемая организация «Профессиональное объединение проектировщиков Московской области «Мособлпрофпроект»

(А-СРО «Мособлпрофпроект»)

СРО, основанные на членстве лиц, осуществляющих **подготовку проектной документации**

140005, Московская область. гор. Люберцы, ул. Комсомольская, д. 15А, 15 этаж, пом. 10, http://www.mopp.su, info@mopp.su

Регистрационный номер в государственном реестре саморегулируемых организаций

СРО-П-140-27022010

выдана Обществу с ограниченной ответственностью «ИнжСтрой»

Наименование	Сведения
1. Сведения о члене саморегулируемой организации:	
1.1. Полное и (в случае, если имеется) сокращенное наименование юридического лица или фамилия, имя, (в случае, если имеется) отчество индивидуального предпринимателя	Общество с ограниченной ответственностью «ИнжСтрой» (ООО «ИнжСтрой»)
1.2. Идентификационный номер налогоплательщика (ИНН)	7724426124
1.3. Основной государственный регистрационный номер (ОГРН) или основной государственный регистрационный номер индивидуального предпринимателя (ОГРНИП)	5177746312519
1.4. Адрес места нахождения юридического лица	119421, г.Москва, Ленинский проспект, д. 111, корп. 1, эт. 3, пом. 26, оф. 166
1.5. Место фактического осуществления деятельности (только для индивидуального предпринимателя)	---
2. Сведения о членстве индивидуального предпринимателя или юридического лица в саморегулируемой организации:	
2.1. Регистрационный номер члена в реестре членов саморегулируемой организации	1353

Наименование	Сведения
2.2. Дата регистрации юридического лица или индивидуального предпринимателя в реестре членов саморегулируемой организации (число, месяц, год)	13 ноября 2019 г.
2.3. Дата (число, месяц, год) и номер решения о приеме в члены саморегулируемой организации	13 ноября 2019 г., №705-11/19
2.4. Дата вступления в силу решения о приеме в члены саморегулируемой организации (число, месяц, год)	13 ноября 2019 г.
2.5. Дата прекращения членства в саморегулируемой организации (число, месяц, год)	---
2.6. Основания прекращения членства в саморегулируемой организации	---

3. Сведения о наличии у члена саморегулируемой организации права выполнения работ:

3.1. Дата, с которой член саморегулируемой организации имеет право выполнять инженерные изыскания, осуществлять **подготовку проектной документации**, строительство, реконструкцию, капитальный ремонт, снос объектов капитального строительства по договору подряда на выполнение инженерных изысканий, **подготовку проектной документации**, по договору строительного подряда, по договору подряда на осуществление сноса (нужное выделить):

в отношении объектов капитального строительства (кроме особо опасных, технически сложных и уникальных объектов, объектов использования атомной энергии)	в отношении особо опасных, технически сложных и уникальных объектов капитального строительства (кроме объектов использования атомной энергии)	в отношении объектов использования атомной энергии
13 ноября 2019 г.	---	---

3.2. Сведения об уровне ответственности члена саморегулируемой организации по обязательствам по договору подряда на выполнение инженерных изысканий, **подготовку проектной документации**, по договору строительного подряда, по договору подряда на осуществление сноса, и стоимости работ по одному договору, в соответствии с которым указанным членом внесен взнос в компенсационный фонд возмещения вреда (нужное выделить):

а) первый	---	стоимость работ по договору не превышает 25 000 000 рублей
б) второй	Есть	стоимость работ по договору не превышает 50 000 000 рублей
в) третий	---	стоимость работ по договору не превышает 300 000 000 рублей

<table>
<tr><th colspan="2">Наименование</th><th>Сведения</th></tr>
<tr><td>г) четвертый</td><td>---</td><td>стоимость работ по договору составляет 300 000 000 рублей и более</td></tr>
<tr><td>д) пятый</td><td>---</td><td>---</td></tr>
<tr><td>е) простой</td><td>---</td><td>---</td></tr>
<tr><td colspan="3">3.3. Сведения об уровне ответственности члена саморегулируемой организации по обязательствам по договору подряда на выполнение инженерных изысканий, подготовку проектной документации, по договору строительного подряда, по договору подряда на осуществление сноса, заключенным с использованием конкурентных способов заключения договоров, и предельному размеру обязательств по таким договорам, в соответствии с которым указанным членом внесен взнос в компенсационный фонд обеспечения договорных обязательств (нужное выделить):</td></tr>
<tr><td>а) первый</td><td>---</td><td>предельный размер обязательств по договорам не превышает 25 000 000 рублей</td></tr>
<tr><td>б) второй</td><td>Есть</td><td>предельный размер обязательств по договорам не превышает 50 000 000 рублей</td></tr>
<tr><td>в) третий</td><td>---</td><td>предельный размер обязательств по договорам не превышает 300 000 000 рублей</td></tr>
<tr><td>г) четвертый</td><td>---</td><td>предельный размер обязательств по договорам составляет 300 000 000 рублей и более</td></tr>
<tr><td>д) пятый</td><td>---</td><td>---</td></tr>
<tr><td colspan="3">4. Сведения о приостановлении права выполнять инженерные изыскания, осуществлять подготовку проектной документации, строительство, реконструкцию, капитальный ремонт, снос объектов капитального строительства:</td></tr>
<tr><td colspan="2">4.1. Дата, с которой приостановлено право выполнения работ (число, месяц, год)</td><td>---</td></tr>
<tr><td colspan="2">4.2. Срок, на который приостановлено право выполнения работ</td><td>---</td></tr>
</table>

Генеральный директор _____ В.И. Давиденко
(подпись)

М.П.

СРО АП СОПО
Саморегулируемая организация
Ассоциация проектировщиков
«Содействия организациям проектной отрасли»
ИНН 7701063065 ОГРН 1107799034287 СРО-П-166-30062011
Телефон: +7 (495) 902-74-82
Адрес: 107078, г. Москва, ул. Мясницкая, д. 48, БЦ «Мясницкая Плаза»
Электронная почта: info@np-sopo.ru
Сайт: www.np-sopo.ru

ВЫПИСКА ИЗ РЕЕСТРА ЧЛЕНОВ САМОРЕГУЛИРУЕМОЙ ОРГАНИЗАЦИИ

«30» сентября 2022 г. №0007382

Саморегулируемая организация Ассоциация проектировщиков
«Содействия организациям проектной отрасли»
(СРО АП СОПО)

СРО, основанные на членстве лиц, осуществляющих **подготовку проектной документации** 105082, г. Москва, Спартаковская пл., д. 14, стр. 1, www.np-sopo.ru, info@np-sopo.ru Регистрационный номер в государственном реестре саморегулируемых организаций СРО-П-166-30062011
выдана Обществу с ограниченной ответственностью
Архитектурная мастерская "Петров Михаил и партнеры" (ООО АМ "ПМ и партнеры")

Наименование	Сведения
1. Сведения о члене саморегулируемой организации:	
1.1. Полное и (в случае, если имеется) сокращенное наименование юридического лица или фамилия, имя, (в случае, если имеется) отчество индивидуального предпринимателя	Общество с ограниченной ответственностью Архитектурная мастерская "Петров Михаил и партнеры" (ООО АМ "ПМ и партнеры")
1.2. Идентификационный номер налогоплательщика (ИНН)	9705106122
1.3. Основной государственный регистрационный номер (ОГРН) или основной государственный регистрационный номер индивидуального предпринимателя (ОГРНИП)	1177746898526
1.4. Адрес места нахождения юридического лица	115035, г.Москва, Космодамианская наб., д.4/22, корп.Б, эт.1, пом. VIII, ком.4
1.5. Место фактического осуществления деятельности (только для индивидуального предпринимателя)	
2. Сведения о членстве индивидуального предпринимателя или юридического лица в саморегулируемой организации:	
2.1. Регистрационный номер члена в реестре членов саморегулируемой организации	1857
2.2. Дата регистрации юридического лица или индивидуального предпринимателя в реестре членов саморегулируемой организации (число, месяц, год)	05 марта 2019 г.
2.3. Дата (число, месяц, год) и номер решения о приеме в члены саморегулируемой организации	05 марта 2019 г., №17
2.4. Дата вступления в силу решения о приеме в члены саморегулируемой организации (число, месяц, год)	05 марта 2019 г.
2.5. Дата прекращения членства в саморегулируемой организации (число, месяц, год)	---
2.6. Основания прекращения членства в саморегулируемой организации	---
3. Сведения о наличии у члена саморегулируемой организации права выполнения работ:	

3.1. Дата, с которой член саморегулируемой организации имеет право выполнять инженерные изыскания, осуществлять **подготовку проектной документации**, строительство, реконструкцию, капитальный ремонт, снос объектов капитального строительства по договору подряда на выполнение инженерных изысканий, **подготовку проектной документации**, по договору строительного подряда, по договору подряда на осуществление сноса (нужное выделить):

в отношении объектов капитального строительства (кроме особо опасных, технически сложных и уникальных объектов, объектов использования атомной энергии)	в отношении особо опасных, технически сложных и уникальных объектов капитального строительства (кроме объектов использования атомной энергии)	в отношении объектов использования атомной энергии
05 марта 2019 г.	---	---

3.2. Сведения об уровне ответственности члена саморегулируемой организации по обязательствам по договору подряда на выполнение инженерных изысканий, **подготовку проектной документации**, по договору строительного подряда, по договору подряда на осуществление сноса, и стоимости работ по одному договору, в соответствии с которым указанным членом внесен взнос в компенсационный фонд возмещения вреда (нужное

<table>
<tr><th>Наименование</th><th>Сведения</th></tr>
<tr><td colspan="2">выделить):
<table>
<tr><td>а) первый</td><td>Есть</td><td>стоимость работ по договору не превышает 25 000 000 рублей</td></tr>
<tr><td>б) второй</td><td>---</td><td>стоимость работ по договору не превышает 50 000 000 рублей</td></tr>
<tr><td>в) третий</td><td>---</td><td>стоимость работ по договору не превышает 300 000 000 рублей</td></tr>
<tr><td>г) четвертый</td><td>---</td><td>стоимость работ по договору составляет 300 000 000 рублей и более</td></tr>
<tr><td>д) пятый</td><td>---</td><td>---</td></tr>
<tr><td>е) простой</td><td>---</td><td>---</td></tr>
</table></td></tr>
<tr><td colspan="2">3.3. Сведения об уровне ответственности члена саморегулируемой организации по обязательствам по договору подряда на выполнение инженерных изысканий, подготовку проектной документации, по договору строительного подряда, по договору подряда на осуществление сноса, заключенным с использованием конкурентных способов заключения договоров, и предельному размеру обязательств по таким договорам, в соответствии с которым указанным членом внесен взнос в компенсационный фонд обеспечения договорных обязательств (нужное выделить):
<table>
<tr><td>а) первый</td><td>---</td><td>предельный размер обязательств по договорам не превышает 25 000 000 рублей</td></tr>
<tr><td>б) второй</td><td>---</td><td>предельный размер обязательств по договорам не превышает 50 000 000 рублей</td></tr>
<tr><td>в) третий</td><td>---</td><td>предельный размер обязательств по договорам не превышает 300 000 000 рублей</td></tr>
<tr><td>г) четвертый</td><td>---</td><td>предельный размер обязательств по договорам составляет 300 000 000 рублей и более</td></tr>
<tr><td>д) пятый</td><td>---</td><td>---</td></tr>
</table></td></tr>
<tr><td colspan="2">4. Сведения о приостановлении права выполнять инженерные изыскания, осуществлять подготовку проектной документации, строительство, реконструкцию, капитальный ремонт, снос объектов капитального строительства:</td></tr>
<tr><td>4.1. Дата, с которой приостановлено право выполнения работ (число, месяц, год)</td><td>---</td></tr>
<tr><td>4.2. Срок, на который приостановлено право выполнения работ</td><td>---</td></tr>
</table>

Генеральный директор _____ А.А. Ткачев
(подпись)

М.П.

Форма выписки утверждена приказом Ростехнадзора от 04.03.2019 № 86

ВЫПИСКА
ИЗ РЕЕСТРА ЧЛЕНОВ САМОРЕГУЛИРУЕМОЙ ОРГАНИЗАЦИИ

31.08.2022 (дата) — *2975* (номер)

Ассоциация саморегулируемая организация "Центральное объединение организаций по инженерным изысканиям для строительства "Центризыскания". (Ассоциация СРО "Центризыскания")
(вид, полное и сокращенное наименование саморегулируемой организации)

Саморегулируемая организация,основанная на членстве лиц, выполняющих инженерные изыскания
(вид саморегулируемой организации)

123154, г. Москва, ул. Маршала Тухачевского, д.20, стр.2, помещ. 13, www.np-ciz.ru,np-ciz@mail.ru, infociz@mail.ru, cizcontrol@mail.ru
(адрес места нахождения саморегулируемой организации, адрес официального сайта в информационно-телекоммуникационной сети "Интернет", адрес электронной почты)

СРО-И-003-14092009
(регистрационный номер записи в государственном реестре саморегулируемых организаций)

выдана: Государственное бюджетное учреждение города Москвы "Московский городской трест геолого-геодезических и картографических работ"
(фамилия, имя (в случае, если имеется) отчество заявителя - физического лица или полное наименование заявителя – юридического лица)

Наименование	Сведения
1. Сведения о члене саморегулируемой организации:	
1.1 Полное и (в случае, если имеется) сокращенное наименование юридического лица или фамилия, фамилия, имя, (в случае, если имеется) отчество индивидуального предпринимателя	Государственное бюджетное учреждение города Москвы "Московский городской трест геолого-геодезических и картографических работ" ГБУ «Мосгоргеотрест»
1.2 Идентификационный номер налогоплательщика (ИНН)	7714972558
1.3 Основной государственный регистрационный номер (ОГРН) или основной государственный регистрационный номер индивидуального предпринимателя (ОГРНИП)	1177746118230
1.4 Адрес места нахождения юридического лица	125040, Москва, Ленинградский проспект, д.11
1.5 Место фактического осуществления деятельности *(только для индивидуального предпринимателя)*	
2. Сведения о членстве индивидуального предпринимателя или юридического лица в саморегулируемой организации:	
2.1 Регистрационный номер члена в реестре членов саморегулируемой организации	8
2.2 Дата регистрации юридического лица или индивидуального предпринимателя в реестре членов саморегулируемой организации	16.06.2009

(число, месяц, год)	
2.3 Дата (число, месяц, год) и номер решения о приеме в члены саморегулируемой организации	16.06.2009, Протокол №1
2.4 Дата вступления в силу решения о приеме в члены саморегулируемой организации *(число, месяц, год)*	16.06.2009
2.5 Дата прекращения членства в саморегулируемой организации *(число, месяц, год)*	-
2.6 Основания прекращения членства в саморегулируемой организации	-

3. Сведения о наличии у члена саморегулируемой организации права выполнения работ:

3.1 Дата, с которой член саморегулируемой организации имеет право **выполнять инженерные изыскания**, осуществлятьподготовку проектной документации, строительство, реконструкцию, капитальный ремонт, снос объектов капитального строительства по договору подряда на выполнение инженерных изысканий, подготовку проектной документации, по договору строительного подряда, по договору подряда на осуществление сноса:

в отношении объектов капитального строительства (кроме особо опасных, технически сложных и уникальных объектов, объектов использования атомной энергии)	в отношении особо опасных, технически сложных и уникальных объектов капитального строительства (кроме объектов использования атомной энергии)	в отношении объектов использования атомной энергии
04.02.2010	04.02.2010	-

3.2 Сведения об уровне ответственности члена саморегулируемой организации по обязательствам по договору подряда **на выполнение инженерных изысканий**, подготовку проектной документации, по договору строительного подряда, по договору подряда на осуществление сноса, и стоимости работ по одному договору, в соответствии с которым указанным членом внесен взнос в компенсационный фонд возмещения вреда:

а) первый		не превышает 25 000 000 (двадцать пять миллионов) рублей.
б) второй		не превышает 50 000 000 (пятьдесят миллионов) рублей.
в) третий		не превышает 300 000 000 (трехсот миллионов) рублей.
г) четвертый	✔	составляет 300 000 000 (триста миллионов) рублей и более.

3.3 Сведения об уровне ответственности члена саморегулируемой организации по обязательствам по договору подряда **на выполнение инженерных изысканий**, подготовку проектной документации, по договору строительного подряда, по договору подряда на осуществление сноса, заключаемым с использованием конкурентных способов заключения договоров, в соответствии с которым указанным членом внесен взнос в компенсационный фонд обеспечения договорных обязательств:

а) первый		не превышает 25 000 000 (Двадцать пять миллионов) рублей.
б) второй		не превышает 50 000 000 (Пятьдесят миллионов) рублей.
в) третий		не превышает 300 000 000 (Триста миллионов) рублей.
г) четвертый	✔	составляет 300 000 000 (Триста миллионов) рублей и более

4. Сведения о приостановлении права выполнять инженерные изыскания, осуществлять подготовку проектной документации, строительство, реконструкцию, капитальный ремонт, снос объектов капитального строительства:

4.1 Дата, с которой приостановлено право выполнения работ (число, месяц, год)	Отсутствует
4.2 Срок, на который приостановлено право выполнения работ	Отсутствует

Генеральный директор А.А. Супрович

М.П.

ГОСУДАРСТВЕННОЕ УНИТАРНОЕ ПРЕДПРИЯТИЕ

МОСКОВСКОЕ ГОРОДСКОЕ БЮРО ТЕХНИЧЕСКОЙ ИНВЕНТАРИЗАЦИИ

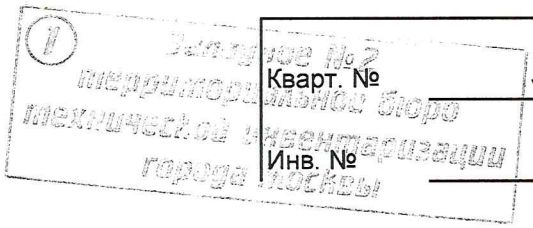

Кварт. № ***568***

Инв. № ***42***

Кондоминиум № _____

Т Е Х Н И Ч Е С К И Й П А С П О Р Т

НА ДОМОВЛАДЕНИЕ № ***41 кор. 2***

по ***Мосфильмовской ул.***

Западного административного округа г.Москвы

Составлен по состоянию на ***12 декабря 2008 г.***

I. Владение строениями в домовладении:

Дата записи	№№ или литеры строен. по плану	Наименование владельцев кондоминиума, ТСЖ	Долевое участие	Основание владения (наименование, дата и № документа)	Подпись ответственного за регистрацию права собственности
1	2	3	4	5	6

II. Экспликация земельного участка

Дата записи	Наименование проезда	Площадь земельного участка		В том								
				Застроенная, м²	В том числе			Незастроенная м²	Тротуары, дорожки,отмостки			
					Под арками		Открытые сходы, крыльца, входные площадки, приямки,			В том числе		
		По документам	Фактическая		Всего, м²	Из них заасфальт.			Всего, м²	Асфальт., м²	Прочие покр., м²	Грунт., м²
1	2	3	4	5	6	7	8	9	10	11	12	13
в том числе кондоминиум (по документам АПУ)												

числе

Всего, м²
14

III. Уборочная площадь прилегающих проездов в кв.м.(улиц, проспектов, переулков и т.д.)

Дата записи	Наименование проезда	Общая площадь проезда	Из общей площади:									2-х метровая полоса
			Тротуары	В том числе:			Проезжая часть	В том числе:				
				Асфальт. покрыт.	Прочие покрыт.	Зеленые насажд.		Асфальт. покрыт.	Прочие покрыт.	Грунт	Зеленые насажд.	
1	2	3	4	5	6	7	8	9	10	11	12	13

№№ стр. или литеры по плану	Назначение
1	2

IV. Основные экономические показатели строений в домовладении:

Дата записи	Наименование строений и их №№ по плану	Этажность	Материал стен	Площадь по наружн. обмеру	Объем	Стоимость					
						Общая		В том числе:			
						Восстановит.	Действит.	Основн. стр.		Служ.стр. и соор.	
								Восстан.	Действ.	Восстан.	Действит.
1	2	3	4	5	6	7	8	9	10	11	12
12.12.08	Физкультурно-оздоровит	3	монолит	757	10239	486930					
	Всего:										

том	гки	Грунт., м²	13

2-х метровая полоса	13

	стр.
	ор.
	Дейст-вит.
	12

в числе

в том числе

Проезжая часть				Площадки оборудов.		Зеленые насаждения						Пруды, бассейны, фонтаны и др. водн. поверхности м²	Грунт, м²	Прочие территории м²	Подпись вносившего текущие изменения
Всего, м²	В том числе:					Всего, м²	В том числе:								
	Асфальт, м²	Прочие покрытия, м²	Грунт, м²	Детские, м²	Спортивные, м²		Плод дер., м² / шт.	Огор. м² / Парники м²	декоративные деревья и кусты, м²	Газон с декор. деревьями и кустами, м²	Чистый газон м² / Цветники м²				
14	15	16	17	18	19	20	21	22	23	24	25	26	27	28	29

V. Оценка служебных строений, дворовых сооружений и замощений

№№ стр. или литеры по плану	Назначение	Этажность	Длина, ширина, высота	Площадь	Объем	Описание конструктивных элементов и их удельные веса									№ сборника № таблицы	Единица измерен. и ее стоимость по таблице	Удельный вес оценив. объекта в %%	Стоимость единицы измерения с поправкой	Восстановительная стоимость в руб.	Износ в %%	Действит. стоим. в руб.
						Фундаменты	Стены и перегородки	Перекрытия	Кровля	Полы	Проемы	Отделочные работы	Электроосвещение	Прочие работы							
1	2	3	4	5	6	7	8	9	10	11	12	13	14	15	16	17	18	19	20	21	22

(Продолжение раздела

1	2	3	4	5	6	7	8	9	10	11	12	13	14	15	16	17	18	19	20	21

Зачетная №2
Информационное бюро
Центр инвентаризации
СПб ГУП "БТИ"

Работу выполнил

Чертежница Недостоева Е. А.
(должность) (подпись)

15 апреля 2009 г.

Проверил бригадир Кузнецова Л. Н.

15 апреля 2009 г.

Начальник ТБТИ Суркова Е. Л.
(подпись)

15 апреля 2009 г.

ТЕКУЩИЕ ИЗМЕНЕНИЯ ВНЕСЕНЫ:

" "___20__г.	" "_____20__г.	" "_____20__г.	" "_____20

VI. Объекты благоустройства и потребность их в капитальном ремонте

№№ пп	Наименование		Единица измерения	Количество	% износа	Потребность в капремонте						Выполнено:		
						Всего	В т.ч.		Цена за единицу		Сумма в руб.	20 г.	20 г.	20
							Ремонт	Смена	Ремонт	Смена				
1	2		3	4	5	6	7	8	9	10	11	12	13	1
1	ограждения замощения	Проезды асфальтир.	кв.м											
2		Тротуары асфальтир.	кв.м											
3		Прочие покрытия	кв.м											
4		Без покрытия	кв.м											
5		Кирпичные	п/м											
6		Бетонные	п/м											
7		Деревянные	п/м											
8		Металлические	п/м											
9		Прочие	п/м											

раздела

20 | 21

ТЕХНИЧЕСКИЙ ПАСПОРТ

Западное №2 территориальное бюро технической инвентаризации г. Москва

Кварт. №	568
Инвент. №	42
Шифр фонда	
Шифр проекта	индивидуальн

культурно-оздоровительный ком на
(назначение здания) (вместимость)

Мосфильмовской ул. дом№ 41 стр.корп.№ 2

Западного АО г. Москвы

I. Общие сведения

делец

Число этажей 3

постройки 2008 переоборудовано в Год последнего кап. ремонта
надстроено

ме того,имеется:техподполье,подвал,цокольный этаж,мансарда,мезонин (подчеркнуть)

ериал крыши плоская, штапельное волокно площадь крыши 833 кв.м.

сад сендвич, панели площадь фасадов кв.м.

ло лестниц 1 шт.их уборочная площадь кв.м.

рочная площадь общих коридоров и мест общего пользования кв.м.

ъем 10239 куб.м.

щая площадь по зданию 2205 кв.м.,в т.ч.общей без учета балконов и лоджий 2205 кв.м.

их:

илые помещения:Общ. площ. кв.м.,в т.ч.общей площади без учета балконов и лоджий кв.м.

жилой площади кв.м.

щая площадь,относящаяся к общему имуществу кондоминиума кв.м.

ЕНЫ:

" " 20

А.Распределение жилой площади

Жилая площадь находится:	Количество		Общая площадь без учета балконов и лоджий	В том числе и жилая	Текущие изменения							
					Количество		Общая площадь без учета балконов и лоджий	В том числе и жилая	Количество		Общая площадь без учета балконов и лоджий	В том числе и жилая
	Жилых квартир	жилых комнат			Жилых квартир	жилых комнат			Жилых квартир	Жилых комнат		
2	3	4	5	6	7	8	9	10	11	12	13	14
В квартирах												
В помещ. коридорн. системы												
В общежитиях												
Служебная жилая площадь												
Маневренная жилая площадь												
Итого												

Из общего числа жилой площади находится:

а) в мансардах												
б) в мезонинах												
в) в цокольных этажах												
г) в подвалах												
Итого												

инено:

г. 20

13 | 1

Распределение квартир по числу комнат (без общежит. и коридорн. сист.)

Квартиры	Число квартир	Общ.площ. без учета балк.и лодж.	Жилая площадь	Текущие изменения						
				Число квартир	Об.пл.без уч. балк.и лодж	Жилая площадь	Число квартир	Об.пл.без уч. балк.и лодж	Жилая площадь	
2	3	4	5	6	7	8	9	10	11	
Однокомнатные										
Двухкомнатные										
Трехкомнатные										
Четырехкомнатные										
Пятикомнатные										
Шестикомнатные										
Семь и более комнат										

I.Нежилые помещения: общая площадь 2205 кв.м.

№№ п/п	Классификация помещений	Общая		Основная		Текущие изменения:							
						Общая		Основная		Общая		Основная	
		Всего	В т.ч. арендуем	Всего	В т.ч. арендуем	Всего	В т.ч. аренд.	Всего	В т.ч. аренд.	Всего	В т.ч. аренд.	Всего	В т.ч. аренд.
1	2	3	4	5	6	7	8	9	10	11	12	13	14
1	Жилая в нежил. пом.												
2	Торговая												
3	Производственная												
4	Складская												
5	Бытового обслуж.												
6	Гаражи												
7	Учрежденческая												
8	Обществ. питания												
9	Школьная												
10	Учебно-научная												
11	Лечебно-санитарн.												
12	Культ-просветит.	2205		869									
13	Детские сады и ясли												
14	Театров и зрел. предпр.												
15	Творческие мастерск.												
16	Профтехобразования												
17	Прочая												
	Итого:	2205		869									

В том числе:1.Площадь подвалов:общая _____ основная _____ 2.Цокольн.эт.:общая _____ основная _____

Площадь,используемая жилищной конторой для собственных нужд, _____ кв.м.

№№ п/п	Использование помещений	Всего	Основная	Текущие изменения:			
				Всего	Основная	Всего	Основная
1	2	3	4	5	6	7	8
1	Учрежденческая:						
	а)Жилищная контора						
	б)Комн.детские,дружин.и др.						
2	Культурно-просветительная						
	а)кр.уголки,клубы,библиотеки						
3	Прочая:						
	а)мастерские						
	б)склады жилищных контор						
	в)теплоузел						
	г)котельная						
	в том числе:на газе						
	на тверд.топливе						
	Итого:						

Канали зация

Водопровод | Местная | Центральная

2 | 3 | 4

2005 | 2005

и по у Наим

основн

основн

тех пс

сходы,

приямк

здь застрс

II.Благоустройство общей и жилой/основной площади (кв.м.)

	Канализация		Отопление									Ванны				Горячее. водоснаб.		Газоснабжение			Лифты		Напряжение электросети (вольт)		
					Центральное																				
							От собственной котельной		От групп																
Водопровод	Местная	Центральная	Печное	Печное-газовое	От АГВ	От ТЭЦ	На твёрд. топливе	На газе	На твёрд. топливе	На газе	Калориферное	С горячим водоснабжением	С газовыми колонками	С дровяными колонками	Без колонок и горячей воды	От колонок	Центральное	Балонное	Центральное	Мусоропровод	Пассажирский	Грузовой	127	220	Группа благоустройств
2	3	4	5	6	7	8	9	10	11	12	13	14	15	16	17	18	19	20	21	22	23	24	25	26	
2005		2005				2005						2005					2005							2005	/

III.Исчисление площадей и объёмов основной и отдельных частей строений и пристроек

и по /	Наименование	Этаж	Формулы для подсчёта площадей по наружному обмеру	Площадь (кв.м.)	Высота, (м)	Объем, (куб.м.)
	2	3	4	5	6	7
	основное	*1*		*707,0*	*3,20*	*2262*
	основное	*17*		*707,0*	*9,30*	*6575*
	тех подполье	*тех этаж*		*684,1*	*2,05*	*1402*
	сходы, площадк			*49,5*		
	приямки					
				757,0		*10239*

новная

В т.ч. аренд.

14

Основная

8

адь застройки: *757 м²*

(площадь здания по цоколю,открытые сходы,крыльца,площадки перед подъездами,приямники, и т.д.)

IV. Описание конструктивных элементов и определение износа основной пристройки

Группа капит. *I* Средняя жилая площадь квартиры _____ Сборник№ *10* капит. _____

Вид внутренней отделки *простая* Средняя внутренняя высота помещений *3,20* Таблица№ *37а* утренней

№№ п.п.	Наименование конструктивных элементов		Описание конструктивных элементов (материал, конструкция, отделка и прочее)	Техническое состояние (осадки, трещины, гниль и т.п.)	Удельный вес конструктивных элементов	Поправка к удельному весу в процентах	Удельный вес конструктивных элементов с поправкой	Износ в процентах	Произведение процента износа на удельный вес конструктивных	Наим конструкти
1	2		3	4	5	6	7	8		
1	Фундаменты		*монолитные ж/б*		*7*		*7*			Фун
2	а.Наружние и внутренние капитальные стены		*панели*		*35*		*35*			.Наружние апитальны
	б.Перегородки		*гипсолитовые*							.Перегорс
3	Перекрытия:	чердачные	*ж/б плиты*		*10*		*10*		Перекрытия:	
		междуэтажные	*ж\бетонные плиты*							ме
		подвальные								г
4	Крыша		*плоская, шпательное волокно*		*9*		*9*			К
5	Полы		*плитка, паркет*		*6*		*6*			П
6	Проёмы:	оконные	*заводского изготовления*		*9*		*9*		Проёмы:	
		дверные	*заводского изготовления*							
7	Отдел.работы:	Наружная отделка архитект. оформл. а б	*облицовка керамогранит, панели окраска*		*13*		*13*		Отдел.работы:	Нару архит а б
		Внутренняя отделка а б	*плитка, окраска, побелка*							Внутр а б
8	Санитарные и электротехнические работы	Центр. отопление	*от ТЭЦ*		*11*		*22*		Санитарные и электротехнические работы	Цен
		Печное отопл.								П
		Водопровод	*от гор сети*							В
		Канализация	*в гор сеть*							К
		Радио	*радиотрансляция*							
		Телефон	*от АТС*							
		Телевидение								Т
		Ванны: с газовой колон.								Ванны:
		с дровян. колон.								
		с горяч. водосн.	*от гор сети*							Горя
		Горячее водоснаб.	*от ТЭЦ*							Га
		Вентиляция	*естественная*							М
		Газоснабжение								
		Мусоропровод								
		Лифты								
		Электроосвещение								Эле
9	Разные работы		*сходы, отмостки*							Разн
				Итого	*100*		*111,0*			
				Процент износа (гр.9)х100						
				Удельный вес (гр.7)						

Процент износа, приведенный к 100 по формуле _____ г износа

V. Описание конструктивных элементов и определение износа основной пристроики

10 капит. _____ Средняя жилая площадь квартиры _____ Сборник№ _____

37а утренней отделки _____ Средняя внутренняя высота помещений _____ Таблица№ _____

Произведение процента износа	Наименование конструктивных элементов		Описание конструктивных элементов (материал,конструкция, отделка и прочее)	Техническое состояние (осадки,трещины, гниль и т.п.)	Удельный вес конструктивных элементов	Поправка к удельному весу в процентах	Удельный вес конструктивных элементов с поправкой	Износ в процентах	Произведение процента износа на удельный вес конструктивных элементов деленной на 100
	2		3	4	5	6	7	8	
	Фундаменты								
	.Наружние и внутренние апитальные стены								
	5.Перегородки								
	Перекрытия:	чердачные							
		междуэтажные							
		подвальные							
	Крыша								
	Полы								
	Проёмы:	оконные							
		дверные							
	Отдел.работы:	Наружная отделка архитект. оформл. а б							
		Внутренняя отделка а б							
	Сантарные и электротехнические работы	Центр. отопление							
		Печное отопл.							
		Водопровод							
		Канализация							
		Радио							
		Телефон							
		Телевидение							
		Ванны: с газовой колон.							
		Ванны: с дровян. колон.							
		Ванны: с горяч. водосн.							
		Горячее водоснаб.							
		Вентиляция							
		Газоснабжение							
		Мусоропровод							
		Лифты							
		Электроосвещение							
	Разные работы								
				Итого					
				Процент износа (гр.9)х100					
				Удельный вес (гр.7)					

г износа,приведенный к 100 по формуле

VI. Техническое описание холодных пристроек

Литер по плану	Назначение	Этажность	Описание конструктивных элементов и их удельные веса										№ сборника	№ таблицы	Удельный вес оценив. объекта в %	Износ в %		
			Фундаменты	стены и перегородки	перекрытия	крыша	полы	Проемы: оконные	Проемы: дверные	отделочные работы	внутренние санитарно- и электротехнические устройства	прочие работы						
1	2	3	4	5	6	7	8	9	10	11	12	13	14	15	16	17		

VII.Исчис

Наиме
стро
при

осн
осн

ту выпо
лежниц
(должн

верил бр
15

альник б
15

Наиме
элем

Фундам
Стены
Стены
Перего
Перего
Перекрытия
Крыша
Полы

Исчисление востановительной и действительной стоимости основной части строения и пристроек.

Наименование строений и пристроек	№ сборника	№ Таблицы	Стоимосто по таблице	Удельный вес строения	Поправка к стоимости в коэффициентах: На высоту помещения	на среднюю площадь		на отклонен. от группы	на объем строения		удульн.вес строен.после поправок	Стоим. ед. изм. после применен. поправ. коэф.	Объем или площадь	Востановит. стоимость в руб.	% износа	Действительн. стоимость в руб.
2	3	4	5	6	7	8	9	10	11	12	13	14	15	16	17	18
основное	10	37	19,3	1,11							1,11	21-42	10000	244200		
основное	10	37	19,3	1,11					2		1,09	21-04	239	5029		
													Всего:	486930		

Западное №3
территориальное бюро
технической инвентаризации
города Москвы

ТЕКУЩИЕ ИЗМЕНЕННИЯ ВНЕСЕНЫ

"...."..... г.	"...."..... г.	"...."..... г.	"...."..... г.

Выполнил
Техница (должность) Недостоева Е. А. (подпись)
15 апреля 2009 г.

Зам бригадир Кузнецова Л. Н. (подпись)
15 апреля 2009 г.

Зам бюро Суркова Е. Л. (подпись)
15 апреля 2009 г.

VIII. Потребность в капитальном ремонте строен

Наименование конструктивных элементов и оборудования	Единица измерен.	Количество	% износа	Потребность в кап. ремонте: Всего	В т.ч.: Ремонт	В т.ч.: Смена	Цена за единицу: Ремонт	Цена за единицу: Смена	Сумма в руб.	Выполнено: г.	г.	г.
2	3	4	5	6	7	8	9	10	11	12	13	14
Фундаменты	куб.м											
Стены	куб.м											
Стены	кв.м											
Перегородка дерев.	кв.м											
Перегородка несгораем.	кв.м											
Перекрытия: чердачные	кв.м											
Перекрытия: междуэтажные	кв.м											
Перекрытия: санузлов	кв.м											
Перекрытия: подвальные	кв.м											
Крыша: стропила	кв.м											
Крыша: обрешетка	кв.м											
Крыша: кровля	кв.м											
Крыша: водосточн. трубы	п/м											
Крыша: внутрен. водосток	п/м											
Полы: дощатые	кв.м											
Полы: паркетные	кв.м											
Полы: линолиум или синт.	кв.м											
Полы: плиточные	кв.м											
Полы: прочие	кв.м											

1	2			3	4	5	6	7	8	9	10	11	12	13	14
20	Проемы	оконные перепл.		кв.м.											
21		двери внутренние		шт.											
22		двери наружные		шт.											
23	Фасад-наружн.отделка			кв.м.											
24	Внутренние санитарные и электрические устройства	отопление	трубы центр. отпления	п/м											
25			радиаторы	секц.											
26			панельное или калориферное	кв.м.											
27			печи на тверд. или газов.топл.	шт.											
28			АГВ колонки	шт.											
29		водопровод	умывальники	шт.											
30			раковины	шт.											
31			водопроводные трубы	п/м											
32		канализ.	унитазы	шт.											
33			смывные бачки	шт.											
34			канализац. трубы	п/м											
35		трубы горяч. водоснабж.		п/м											
36		ванны		шт.											
37		души		шт.											
38		колонки газ.или на тверд.топл.		шт.											
39		трубы газовые		п/м											
40		плиты	газовые 2-х конф.	шт.											
41			газовые 4-х конф.	шт.											
42			электрические	шт.											
43		телевидение		общая антенна											
44		лифты		шт.											
45		световая электропров.		п/м											
46		силовая электропров.		п/м											
47		вводные устройства		шт.											
48		электощитов.		шт.											
49		вентиляцион.стволы и трубы		п/м											
50		мусоропров. стволы		п/м											
51	Прочие работы	балконы / лоджии		шт.											
52		эркеры		шт.											
53		лестницы	ступени	шт.											
54			площадки	кв.м.											
55			ограждения	п/м											
56		мусоросб. камеры		шт.											
57		бойлерные		шт.											
58		тепловые узлы		шт.											
59		водоподкачки		шт.											

Пронумеровано и прошуровано
(8) листов
Недостоева Е.А.

Потребность в капремонте по строению _____ руб.

_____ г.

Работу выполнил: _____

должность,Ф.И.О.,подпись

ФГИС ЕГРН

полное наименование органа регистрации прав

Раздел 1

Выписка из Единого государственного реестра недвижимости об объекте недвижимости

Сведения о характеристиках объекта недвижимости

На основании запроса от 15.06.2020 г., поступившего на рассмотрение 15.06.2020 г., сообщаем, что согласно записям Единого государственного реестра недвижимости:

Здание			
вид объекта недвижимости			
Лист № ___ Раздела **1**	Всего листов раздела **1**: ___	Всего разделов: ___	Всего листов выписки: ___
15.06.2020 № 99/2020/333290263			
Кадастровый номер:		**77:07:0010004:1036**	

Номер кадастрового квартала:	77:07:0010004
Дата присвоения кадастрового номера:	27.05.2012
Ранее присвоенный государственный учетный номер:	Условный номер: 3103040
Адрес:	119330 Москва, р-н Раменки, ул Мосфильмовская, д 41, корп 2
Площадь, м²:	2205.3
Назначение:	Нежилое здание
Наименование:	данные отсутствуют
Количество этажей, в том числе подземных этажей:	3, в том числе подземных 1
Материал наружных стен:	Сборно-щитовые
Год ввода в эксплуатацию по завершении строительства:	2008
Год завершения строительства:	2008
Кадастровая стоимость, руб.:	55739001.61

Государственный регистратор		ФГИС ЕГРН
полное наименование должности	подпись	инициалы, фамилия

М.П.

Выписка из Единого государственного реестра недвижимости об объекте недвижимости
Сведения о характеристиках объекта недвижимости

На основании запроса от 15.06.2020 г., поступившего на рассмотрение 15.06.2020 г., сообщаем, что согласно записям Единого государственного реестра недвижимости:

Здание			
вид объекта недвижимости			
Лист № ___ Раздела **1**	Всего листов раздела **1** : ___	Всего разделов: ___	Всего листов выписки: ___
15.06.2020 № 99/2020/333290263			
Кадастровый номер:		**77:07:0010004:1036**	

Кадастровые номера иных объектов недвижимости, в пределах которых расположен объект недвижимости:	77:07:0010004:1003
Кадастровые номера помещений, машино-мест, расположенных в здании или сооружении:	**77:07:0010004:4862**, **77:07:0010004:4863**, **77:07:0010004:4864**, **77:07:0010004:4865**
Кадастровые номера объектов недвижимости, из которых образован объект недвижимости:	данные отсутствуют
Кадастровые номера образованных объектов недвижимости:	данные отсутствуют
Сведения о включении объекта недвижимости в состав предприятия как имущественного комплекса:	
Сведения о включении объекта недвижимости в состав единого недвижимого комплекса:	
Кадастровый номер земельного участка, если входящие в состав единого недвижимого комплекса объекты недвижимости расположены на одном земельном участке	данные отсутствуют
Виды разрешенного использования:	данные отсутствуют
Сведения о включении объекта недвижимости в реестр объектов культурного наследия:	данные отсутствуют
Сведения о кадастровом инженере:	данные отсутствуют
Статус записи об объекте недвижимости:	Сведения об объекте недвижимости имеют статус "актуальные, ранее учтенные"
Особые отметки:	Сведения о наименовании имеют статус «Актуальные незасвидетельствованные». Право (ограничение права, обременение объекта недвижимости) зарегистрировано на данный объект недвижимости с наименованием «нежилое здание». Сведения необходимые для заполнения раздела 6 отсутствуют. Сведения необходимые для заполнения раздела 6.1 отсутствуют. Сведения необходимые для заполнения раздела 8 отсутствуют.
Получатель выписки:	Розит Сергей Владимирович

Государственный регистратор		ФГИС ЕГРН
полное наименование должности	подпись	инициалы, фамилия

М.П.

Выписка из Единого государственного реестра недвижимости об объекте недвижимости

Сведения о зарегистрированных правах

Здание			
вид объекта недвижимости			
Лист № ___ Раздела **2**	Всего листов раздела **2 :** ___	Всего разделов: ___	Всего листов выписки: ___
15.06.2020 № 99/2020/333290263			
Кадастровый номер:		**77:07:0010004:1036**	

1.	Правообладатель (правообладатели):	1.1.	город Москва
2.	Вид, номер и дата государственной регистрации права:	2.1.	Собственность, № 77-77-12/015/2009-739 от 30.11.2009
3.	Ограничение прав и обременение объекта недвижимости:	не зарегистрировано	
1.	Правообладатель (правообладатели):	1.2.	Государственное бюджетное учреждение города Москвы "Управление спортивными объектами" Департамента спорта города Москвы, ИНН: 7702059311
2.	Вид, номер и дата государственной регистрации права:	2.2.	Оперативное управление, № 77:07:0010004:1036-77/011/2020-3 от 08.06.2020
3.	Ограничение прав и обременение объекта недвижимости:	не зарегистрировано	
5.	Заявленные в судебном порядке права требования:	данные отсутствуют	
6.	Сведения о возражении в отношении зарегистрированного права:	данные отсутствуют	
7.	Сведения о наличии решения об изъятии объекта недвижимости для государственных и муниципальных нужд:	данные отсутствуют	
8.	Сведения о невозможности государственной регистрации без личного участия правообладателя или его законного представителя:		
9.	Правопритязания и сведения о наличии поступивших, но не рассмотренных заявлений о проведении государственной регистрации права (перехода, прекращения права), ограничения права или обременения объекта недвижимости, сделки в отношении объекта недвижимости:	данные отсутствуют	
10.	Сведения об осуществлении государственной регистрации сделки, права, ограничения права без необходимого в силу закона согласия третьего лица, органа:	данные отсутствуют	

Государственный регистратор		ФГИС ЕГРН
полное наименование должности	подпись	инициалы, фамилия

М.П.

Выписка из Единого государственного реестра недвижимости об объекте недвижимости
Описание местоположения объекта недвижимости

Здание			
вид объекта недвижимости			
Лист № ___ Раздела **5**	Всего листов раздела **5**: ___	Всего разделов: ___	Всего листов выписки: ___
15.06.2020 № 99/2020/333290263			
Кадастровый номер:		**77:07:0010004:1036**	

Схема расположения объекта недвижимости (части объекта недвижимости) на земельном участке(ах)

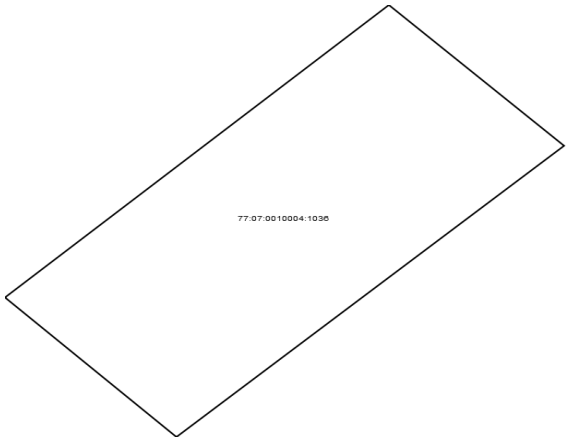

Масштаб 1:	Условные обозначения:		

Государственный регистратор		ФГИС ЕГРН
полное наименование должности	подпись	инициалы, фамилия

М.П.

Раздел 5.1

Выписка из Единого государственного реестра недвижимости об объекте недвижимости

Описание местоположения объекта недвижимости

Здание			
вид объекта недвижимости			
Лист № ___ Раздела **5.1**	Всего листов раздела **5.1 :** ___	Всего разделов: ___	Всего листов выписки: ___
15.06.2020 № 99/2020/333290263			
Кадастровый номер:		**77:07:0010004:1036**	

1. Сведения о координатах характерных точек контура объекта недвижимости

Система координат: СК кадастрового округа
Зона №

Номер точки	Координаты, м		Радиус, м	Средняя квадратическая погрешность определения координат характерных точек контура, м	Глубина, высота, м	
	X	Y			H1	H2
1	2	3	4	5	6	7
1	4809.77	762.63	данные отсутствуют	данные отсутствуют		
2	4795.32	776.66	данные отсутствуют	данные отсутствуют		
3	4765.43	745.62	данные отсутствуют	данные отсутствуют		
4	4779.75	731.89	данные отсутствуют	данные отсутствуют		
1	4809.77	762.63	данные отсутствуют	данные отсутствуют		

2. Сведения о предельных высоте и глубине конструктивных элементов объекта недвижимости

Предельная глубина конструктивных элементов объекта недвижимости, м	данные отсутствуют
Предельная высота конструктивных элементов объекта недвижимости, м	данные отсутствуют

Государственный регистратор		ФГИС ЕГРН
полное наименование должности	подпись	инициалы, фамилия

М.П.

Раздел 5.1

Выписка из Единого государственного реестра недвижимости об объекте недвижимости

Описание местоположения объекта недвижимости

Здание			
вид объекта недвижимости			
Лист № ___ Раздела **5.1**	Всего листов раздела **5.1 :** ___	Всего разделов: ___	Всего листов выписки: ___
15.06.2020 № 99/2020/333290263			
Кадастровый номер:		**77:07:0010004:1036**	

3. Сведения о характерных точках пересечения контура объекта недвижимости с контуром (контурами) иных зданий, сооружений, объектов незавершенного строительства

Система координат: СК кадастрового округа
Зона №

Номера характерных точек контура	Координаты, м		Средняя квадратическая погрешность определения координат характерных точек контура, м	Глубина, высота, м		Кадастровые номера иных объектов недвижимости, с контурами которых пересекается контур данного объекта недвижимости
	X	Y		H1	H2	
1	2	3	4	5	6	7

Государственный регистратор		ФГИС ЕГРН
полное наименование должности	подпись	инициалы, фамилия

М.П.

Выписка из Единого государственного реестра недвижимости об объекте недвижимости

Перечень помещений, машино-мест, расположенных в здании, сооружении

Здание			
вид объекта недвижимости			
Лист № ___ Раздела **7**	Всего листов раздела **7**: ___	Всего разделов: ___	Всего листов выписки: ___
15.06.2020 № 99/2020/333290263			
Кадастровый номер:		**77:07:0010004:1036**	

№ п/п	Кадастровый номер помещения, машино-места	Номер этажа (этажей)	Обозначение (номер) помещения, машино-места на поэтажном плане	Назначение помещения	Вид разрешенного использования	Площадь, м²
1	77:07:0010004:4862	Этаж № 1	3103040/0001	данные отсутствуют	данные отсутствуют	767.9
2	77:07:0010004:4863	Этаж № 2	3103040/0002	данные отсутствуют	данные отсутствуют	762.7
3	77:07:0010004:4864	Этаж № 3	3103040/0003	данные отсутствуют	данные отсутствуют	55.9
4	77:07:0010004:4865	Техническое подполье № 0	3103040/0004	данные отсутствуют	данные отсутствуют	618.8

Государственный регистратор		ФГИС ЕГРН
полное наименование должности	подпись	инициалы, фамилия

М.П.

ФГИС ЕГРН

полное наименование органа регистрации прав

Раздел 1

Выписка из Единого государственного реестра недвижимости об объекте недвижимости

Сведения о характеристиках объекта недвижимости

На основании запроса от 06.07.2020 г., поступившего на рассмотрение 06.07.2020 г., сообщаем, что согласно записям Единого государственного реестра недвижимости:

Земельный участок			
(вид объекта недвижимости)			
Лист № ___ Раздела **1**	Всего листов раздела **1**: ___	Всего разделов: ___	Всего листов выписки: ___
06.07.2020 № 99/2020/336726567			
Кадастровый номер:		**77:07:0010004:1003**	

Номер кадастрового квартала:	77:07:0010004
Дата присвоения кадастрового номера:	28.02.2012
Ранее присвоенный государственный учетный номер:	данные отсутствуют
Адрес:	г. Москва, ул. Мосфильмовская, вл. 41, корп. 2
Площадь:	15182 +/- 43кв. м
Кадастровая стоимость, руб.:	346256177.64
Кадастровые номера расположенных в пределах земельного участка объектов недвижимости:	77:07:0010004:1036, 77:07:0010004:6109, 77:07:0010004:6149
Кадастровые номера объектов недвижимости, из которых образован объект недвижимости:	данные отсутствуют
Кадастровые номера образованных объектов недвижимости:	данные отсутствуют
Сведения о включении объекта недвижимости в состав предприятия как имущественного комплекса:	

Государственный регистратор		ФГИС ЕГРН
полное наименование должности	подпись	инициалы, фамилия

М.П.

Выписка из Единого государственного реестра недвижимости об объекте недвижимости

Сведения о характеристиках объекта недвижимости

Земельный участок			
(вид объекта недвижимости)			
Лист № ___ Раздела **1**	Всего листов раздела **1**: ___	Всего разделов: ___	Всего листов выписки: ___
06.07.2020 № 99/2020/336726567			
Кадастровый номер:		**77:07:0010004:1003**	

Категория земель:	Земли населённых пунктов
Виды разрешенного использования:	объекты размещения помещений и технических устройств крытых физкультурно-оздоровительных комплексов и открытых спортивных сооружений массового посещения (1.2.17)
Сведения о кадастровом инженере:	Никонов Александр Владимирович №77-11-232, ООО "ЦЕНТР ЗЕМЕЛЬНЫЕ РЕСУРСЫ"
Сведения о лесах, водных объектах и об иных природных объектах, расположенных в пределах земельного участка:	данные отсутствуют
Сведения о том, что земельный участок полностью или частично расположен в границах зоны с особыми условиями использования территории или территории объекта культурного наследия	данные отсутствуют
Сведения о том, что земельный участок расположен в границах особой экономической зоны, территории опережающего социально-экономического развития, зоны территориального развития в Российской Федерации, игорной зоны:	данные отсутствуют
Сведения о том, что земельный участок расположен в границах особо охраняемой природной территории, охотничьих угодий, лесничеств, лесопарков:	данные отсутствуют
Сведения о результатах проведения государственного земельного надзора:	данные отсутствуют
Сведения о расположении земельного участка в границах территории, в отношении которой утвержден проект межевания территории:	данные отсутствуют

Государственный регистратор		ФГИС ЕГРН
полное наименование должности	подпись	инициалы, фамилия

М.П.

Выписка из Единого государственного реестра недвижимости об объекте недвижимости

Сведения о характеристиках объекта недвижимости

Земельный участок			
(вид объекта недвижимости)			
Лист № ___ Раздела **1**	Всего листов раздела **1**: ___	Всего разделов: ___	Всего листов выписки: ___
06.07.2020 № 99/2020/336726567			
Кадастровый номер:		**77:07:0010004:1003**	

Условный номер земельного участка:	данные отсутствуют
Сведения о принятии акта и (или) заключении договора, предусматривающих предоставление в соответствии с земельным законодательством исполнительным органом государственной власти или органом местного самоуправления находящегося в государственной или муниципальной собственности земельного участка для строительства наемного дома социального использования или наемного дома коммерческого использования:	данные отсутствуют
Сведения о том, что земельный участок или земельные участки образованы на основании решения об изъятии земельного участка и (или) расположенного на нем объекта недвижимости для государственных или муниципальных нужд:	данные отсутствуют
Сведения о том, что земельный участок образован из земель или земельного участка, государственная собственность на которые не разграничена:	данные отсутствуют
Сведения о наличии земельного спора о местоположении границ земельных участков:	данные отсутствуют
Статус записи об объекте недвижимости:	Сведения об объекте недвижимости имеют статус "актуальные"
Особые отметки:	Для данного земельного участка обеспечен доступ посредством земельного участка (земельных участков) с кадастровым номером (кадастровыми номерами) 77:07:0010004:58. Сведения о видах разрешенного использовании имеют статус «Актуальные незасвидетельствованные». Право (ограничение права, обременение объекта недвижимости) зарегистрировано на данный объект недвижимости с видами разрешенного использования «Для иных видов жилой застройки».Сведения необходимые для заполнения раздела 4 отсутствуют.
Получатель выписки:	Розит Сергей Владимирович

Государственный регистратор		ФГИС ЕГРН
полное наименование должности	подпись	инициалы, фамилия

М.П.

Выписка из Единого государственного реестра недвижимости об объекте недвижимости

Сведения о зарегистрированных правах

Земельный участок			
(вид объекта недвижимости)			
Лист № ___ Раздела **2**	Всего листов раздела **2 :** ___	Всего разделов: ___	Всего листов выписки: ___
06.07.2020 № 99/2020/336726567			
Кадастровый номер:		**77:07:0010004:1003**	

1.	Правообладатель (правообладатели):	1.1.	город Москва
2.	Вид, номер и дата государственной регистрации права:	2.1.	Собственность, № 77:07:0010004:1003-77/011/2020-1 от 08.04.2020
3.	Ограничение прав и обременение объекта недвижимости:		не зарегистрировано
1.	Правообладатель (правообладатели):	1.2.	Государственное бюджетное учреждение города Москвы "Управление спортивными объектами" Департамента спорта города Москвы, ИНН: 7702059311
2.	Вид, номер и дата государственной регистрации права:	2.2.	Постоянное (бессрочное) пользование, № 77:07:0010004:1003-77/011/2020-3 от 29.06.2020
3.	Ограничение прав и обременение объекта недвижимости:		не зарегистрировано
4.	Договоры участия в долевом строительстве:		данные отсутствуют
5.	Заявленные в судебном порядке права требования:		данные отсутствуют
6.	Сведения о возражении в отношении зарегистрированного права:		данные отсутствуют
7.	Сведения о наличии решения об изъятии объекта недвижимости для государственных и муниципальных нужд:		данные отсутствуют
8.	Сведения о невозможности государственной регистрации без личного участия правообладателя или его законного представителя:		
9.	Правопритязания и сведения о наличии поступивших, но не рассмотренных заявлений о проведении государственной регистрации права (перехода, прекращения права), ограничения права или обременения объекта недвижимости, сделки в отношении объекта недвижимости:		данные отсутствуют
10.	Сведения об осуществлении государственной регистрации сделки, права, ограничения права без необходимого в силу закона согласия третьего лица, органа:		данные отсутствуют
11.	Сведения о невозможности государственной регистрации перехода, прекращения, ограничения права на земельный участок из земель сельскохозяйственного назначения:		

Государственный регистратор		ФГИС ЕГРН
полное наименование должности	подпись	инициалы, фамилия

М.П.

Выписка из Единого государственного реестра недвижимости об объекте недвижимости

Описание местоположения земельного участка

Земельный участок			
(вид объекта недвижимости)			
Лист № ___ Раздела **3**	Всего листов раздела **3 :** ___	Всего разделов: ___	Всего листов выписки: ___
06.07.2020 № 99/2020/336726567			
Кадастровый номер:		**77:07:0010004:1003**	

План (чертеж, схема) земельного участка			
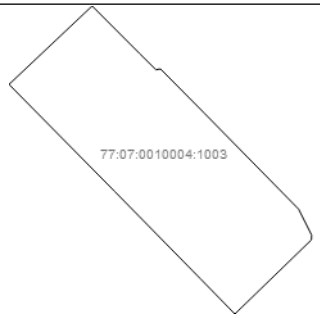			
Масштаб 1: данные отсутствуют	Условные обозначения:		

Государственный регистратор		ФГИС ЕГРН
полное наименование должности	подпись	инициалы, фамилия

М.П.

Выписка из Единого государственного реестра недвижимости об объекте недвижимости

Описание местоположения земельного участка

Земельный участок			
(вид объекта недвижимости)			
Лист № ___ Раздела **3.1**	Всего листов раздела **3.1 :** ___	Всего разделов: ___	Всего листов выписки: ___
06.07.2020 № 99/2020/336726567			
Кадастровый номер:		**77:07:0010004:1003**	

Описание местоположения границ земельного участка							
Номер п/п	Номер точки		Дирекционный угол	Горизонтальное проложение, м	Описание закрепления на местности	Кадастровые номера смежных участков	Сведения об адресах правообладателей смежных земельных участков
	начальная	конечная					
1	2	3	4	5	6	7	8
1	1	1	данные отсутствуют	данные отсутствуют	-	данные отсутствуют	данные отсутствуют

Государственный регистратор		ФГИС ЕГРН
полное наименование должности	подпись	инициалы, фамилия

М.П.

Раздел 3.2

Выписка из Единого государственного реестра недвижимости об объекте недвижимости

Описание местоположения земельного участка

Земельный участок			
(вид объекта недвижимости)			
Лист № ___ Раздела **3.2**	Всего листов раздела **3.2 :** ___	Всего разделов: ___	Всего листов выписки: ___
06.07.2020 № 99/2020/336726567			
Кадастровый номер:		**77:07:0010004:1003**	

Сведения о характерных точках границы земельного участка

Система координат
Зона №

Номер точки	Координаты		Описание закрепления на местности	Средняя квадратическая погрешность определения координат характерных точек границ земельного участка, м
	X	Y		
1	2	3	4	5
1	4819.9	675.59	626003000000	0.1
2	4869.76	728.42	626003000000	0.1
3	4839.58	758.52	626003000000	0.1
4	4829.28	768.92	626003000000	0.1
5	4829.76	771.87	626003000000	0.1
6	4801.9	799.45	626003000000	0.1
7	4740.72	859.58	626003000000	0.1
8	4724.24	867.85	626003000000	0.1
9	4721.23	867.77	626003000000	0.1
10	4674.08	819.09	626003000000	0.1
11	4696.63	797.04	626003000000	0.1
12	4751.88	742.81	626003000000	0.1
13	4819.68	675.88	626003000000	0.1

Государственный регистратор		ФГИС ЕГРН
полное наименование должности	подпись	инициалы, фамилия

М.П.

Акт №_____
приема-передачи недвижимого имущества,
находящегося в собственности города Москвы,
на праве оперативного управления

г. Москва «30» 04 2020 г.

Департамент городского имущества города Москвы, именуемый в дальнейшем **Собственник,** в лице исполняющего обязанности заместителя начальника Управления городским имуществом в Западном административном округе – начальника отдела координации имущественно-земельных отношений Румянцева Павла Александровича, действующего на основании Положения о Департаменте городского имущества города Москвы, утвержденного постановлением Правительства Москвы от 20.02.2013 № 99-ПП «Об утверждении положения о Департаменте городского имущества города Москвы», и доверенности 09.12.2019 № 33-Д-1077/19, с одной стороны, и Государственное бюджетное учреждение города Москвы «Управление спортивными объектами» Департамента спорта города Москвы, именуемое в дальнейшем **Правообладатель**, в лице директора Самойленко Александра Александровича, действующего на основании Устава и приказа Департамента спорта города Москвы от 23.07.2019 № 40 к/п, с другой стороны, вместе именуемые Стороны, согласно распоряжению Департамента городского имущества города Москвы от 27.02.2020 № 6664 «О закреплении на праве оперативного управления за ГБУ «МосСпортОбъект» объекта нежилого фонда по адресу: г. Москва, ул. Мосфильмовская, д. 41, корп. 2», заключили настоящий Акт о нижеследующем:

1. **Собственник** передал, а **Правообладатель** принял нежилое здание общей площадью 2205,3 кв. м, кадастровый (условный) номер 77:07:0010004:1036, расположенное по адресу: г. Москва, ул. Мосфильмовская, д. 41, корп. 2, находящееся в собственности города Москвы (запись в ЕГРН от 30.11.2009 № 77-77-12/015/2009-739), далее именуемое Объект.

2. Наличие перепланировки Объекта на дату составления данного Акта с учетом данных БТИ: не выявлено.

3. Особые отметки: для использования в целях, определенных уставом.

4. **Правообладатель** после подписания настоящего Акта берет на себя ответственность за сохранность Объекта, а также соблюдение требований по его использованию.

5. Настоящий Акт составлен в 4-х (четырех) экземплярах, имеющих равную юридическую силу.

Собственник:

Департамент городского имущества города Москвы

123112, г. Москва, 1-й Красногвардейский проезд, д. 21, стр. 1
ИНН/КПП 7705031674/770301001 ОКПО 16412348
ОГРН 1037739510423 от 27.02.2013 выдан МИ ФНС России № 46 по г. Москве

Исполняющий обязанности заместителя начальника Управления городским имуществом в Западном административном округе – начальник отдела координации имущественно-земельных отношений

Румянцев Павел Александрович _____
ФИО подпись

М.П.

Правообладатель (юридическое лицо):

Государственное бюджетное учреждение города Москвы «Управление спортивными объектами» Департамента спорта города Москвы
127473 г. Москва, 1-й Самотечный пер., д. 17А
ИНН 7702059311 КПП 770701001
ОГРН 1037739733404
(дата внесения записи: 19.02.2003, регистрирующий орган: Межрайонная инспекция Федеральной налоговой службы № 46 по г. Москве)

Директор

Самойленко Александр Александрович _____
ФИО подпись

М.П.

ПРАВИТЕЛЬСТВО МОСКВЫ
ДЕПАРТАМЕНТ ГОРОДСКОГО ИМУЩЕСТВА ГОРОДА МОСКВЫ

РАСПОРЯЖЕНИЕ

27 февраля 2020 г. № 6664

О закреплении на праве оперативного управления за ГБУ «МосСпортОбъект» объекта нежилого фонда по адресу: г. Москва, ул. Мосфильмовская, д. 41, корп. 2

КОПИЯ ВЕРНА
Заместитель начальника отдела по учету распорядительных документов Управления делами
И.В. Кирова
«___» 27 ФЕВ 2020 20___ г.

В соответствии с Гражданским кодексом Российской Федерации, постановлениями Правительства Москвы от 29 июня 2010 г. № 540-ПП «Об утверждении Положения об управлении объектами нежилого фонда, находящимися в собственности города Москвы», от 20 февраля 2013 г. № 99-ПП «Об утверждении Положения о Департаменте городского имущества города Москвы», с учетом обращения Департамента спорта города Москвы от 30 января 2020 г. № ДГИ-16003/20-(0)-0:

1. Прекратить право оперативного управления Государственного бюджетного учреждения города Москвы «Центр физической культуры и спорта Западного административного округа города Москвы» Департамента спорта города Москвы (далее – ГБУ «ЦФКиС ЗАО г. Москвы» Москомспорта), ОГРН 1057746531864, на объект нежилого фонда (кадастровый номер 77:07:0010004:1036) общей площадью 2 205,3 кв. м, расположенный по адресу: г. Москва, ул. Мосфильмовская, д. 41, корп. 2, находящийся в собственности города Москвы (запись в Едином государственном реестре недвижимости от 30 ноября 2009 г. № 77-77-12/015/2009-739).

2. Закрепить на праве оперативного управления за Государственным бюджетным учреждением города Москвы «Управление спортивными объектами» Департамента спорта города Москвы

(далее - ГБУ «МосСпортОбъект»), ОГРН 1037739733404, объект нежилого фонда (п. 1).

Принять к сведению, что площадь и технические характеристики объекта нежилого фонда могут быть уточнены в соответствии с технической документацией органов технической инвентаризации.

3. Управлению обеспечения кадастрового учета и регистрации прав Департамента:

3.1. После выполнения п. 4.2 обеспечить государственную регистрацию прекращения права оперативного управления ГБУ «ЦФКиС ЗАО г. Москвы» Москомспорта (запись в Едином государственном реестре недвижимости от 18 июня 2010 г. № 77-77-07/047/2010-463) на объект нежилого фонда (п. 1).

3.2. В недельный срок с даты получения документа, подтверждающего государственную регистрацию прекращения права оперативного управления на объект нежилого фонда (п. 1), направить в Управление имуществом органов власти и государственных учреждений Департамента его копию.

3.3. После выполнения п. 4.4 обеспечить государственную регистрацию права оперативного управления ГБУ «МосСпортОбъект» на объект нежилого фонда (п. 1).

3.4. В недельный срок с даты получения документа, подтверждающего государственную регистрацию права оперативного управления на объект нежилого фонда (п. 1), направить в Управление имуществом органов власти и государственных учреждений Департамента его копию.

4. Управлению городским имуществом в Западном административном округе Департамента:

4.1. После выполнения п. 6.1 оформить ГБУ «ЦФКиС ЗАО г. Москвы» Москомспорта прием объекта нежилого фонда (п. 1) по акту приема-передачи и направить копию акта в Управление имуществом органов власти и государственных учреждений Департамента.

4.2. В двухдневный срок с даты оформления акта приема-передачи (п. 4.1) представить в Управление обеспечения кадастрового учета и регистрации прав Департамента два экземпляра его оригинала.

4.3. После выполнения п. 7.1 обеспечить оформление ГБУ «МосСпортОбъект» акта приема-передачи объекта нежилого фонда (п. 1) на праве оперативного управления.

4.4. В двухдневный срок с даты оформления акта приема-передачи объекта нежилого фонда на праве оперативного управления (п. 4.3) представить в Управление обеспечения кадастрового учета и регистрации прав Департамента два экземпляра его оригинала.

4.5. После выполнения пп. 4.1, 4.3 внести соответствующие изменения в Реестр объектов недвижимости, находящихся в собственности города Москвы.

5. Управлению имуществом органов власти и государственных учреждений Департамента:

5.1. После выполнения п. 4.1 вывести из Реестра объектов недвижимости, находящихся в собственности города Москвы, информацию о праве оперативного управления от 26 января 2010 г. № 08-00002/10.

5.2. После выполнения пп. 3.2, 3.4 внести необходимые изменения в Реестр объектов недвижимости, находящихся в собственности города Москвы.

6. ГБУ «ЦФКиС ЗАО г. Москвы» Москомспорта:

6.1. В двухнедельный срок со дня издания настоящего распоряжения представить в Департамент комплект документов для выполнения п. 4.1.

6.2. Совместно с ГБУ «МосСпортОбъект» в двухнедельный срок после выполнения п. 4.3 оформить акт приема-передачи с извещением по унифицированной форме на объект нежилого фонда (п. 1).

6.3. В месячный срок после выполнения п. 3.1 обратиться в Департамент через раздел «Услуги и сервисы» на сайте www.mos.ru за предоставлением государственной услуги по прекращению земельно-правовых отношений.

6.4. В месячный срок после выполнения пп. 3.1 и 6.3 внести необходимые изменения в АИС «Реестр ГУ».

7. ГБУ «МосСпортОбъект»:

7.1. В двухнедельный срок со дня издания настоящего распоряжения представить в Департамент комплект документов для выполнения п. 4.3.

7.2. В установленном порядке со дня подписания акта приема-передачи объекта нежилого фонда на праве оперативного управления (п. 4.3) обеспечить надлежащую эксплуатацию, содержание и охрану объекта нежилого фонда (п. 1).

7.3. Принять к бюджетному учету объект нежилого фонда (п. 1) в установленном порядке.

7.4. В месячный срок после выполнения п. 3.3 обратиться в Департамент через раздел «Услуги и сервисы» на сайте www.mos.ru за предоставлением государственной услуги по оформлению земельно-правовых отношений.

7.5. В месячный срок после выполнения пп. 3.3, 7.4 внести необходимые изменения в АИС «Реестр ГУ».

7.6. При выявлении в ходе осмотра, оформления имущественных прав или инвентаризации несанкционированной перепланировки и (или) переустройства объекта нежилого фонда (п. 1) оформить в установленном порядке выявленную незаконную перепланировку и (или) переустройство в течение 6 месяцев.

8. Контроль за выполнением настоящего распоряжения оставляю за собой.

УПРАВЛЕНИЕ ДЕЛАМИ

Первый заместитель руководителя **Е.А. Соловьева**

ОТ: ТЕЛ: 30 ИЮН. 2009 13:52 СТР1

ПРАВИТЕЛЬСТВО МОСКВЫ
КОМИТЕТ ГОСУДАРСТВЕННОГО СТРОИТЕЛЬНОГО НАДЗОРА
ГОРОДА МОСКВЫ
(МОСГОССТРОЙНАДЗОР)

ул. Брянская, д. 9, Москва, 121059; телефон/факс: (495) 240-03-12; e-mail: info@stromadzor.ru, http://www.stromadzor.ru
ОКПО 40150382, ОГРН 1067746784390, ИНН/КПП 7730544207/773001001

РЕГИСТРАЦИОННЫЙ № 37.2.001891 от 16.06.2009

Кому ОАО "Москапстрой"
(наименование застройщика, (фамилия, имя, отчество – для
125009, г. Москва, ул. Тверская, д. 23/12,
стр. 1-1А
граждан, полное наименование организации – для юридических
лиц), его почтовый индекс и адрес)

Дело № 22585

РАЗРЕШЕНИЕ
НА ВВОД ОБЪЕКТА В ЭКСПЛУАТАЦИЮ

№ RU77183000-001986

1. Комитет государственного строительного надзора города Москвы, руководствуясь статьей 55 Градостроительного кодекса Российской Федерации, разрешает ввод в эксплуатацию построенного, ~~реконструированного, отремонтированного~~ объекта
(ненужное зачеркнуть)

капитального строительства: Физкультурно-оздоровительный
(наименование объекта капитального строительства в соответствии

комплекс с универсальным залом 36х18 м
с проектной документацией)

расположенного по адресу: 119330, г. Москва, улица Мосфильмовская, д. 41, корп. 2
(полный адрес объекта капитального строительства с указанием субъекта Российской Федерации, административного района и т.д. или строительный адрес)

строительный адрес: ЗАО, Раменки, улица Мосфильмовская, в.г. 37

КОПИЯ ВЕРНА

Государственное бюджетное учреждение города Москвы * ОГРН 1057746531864 ИНН 7731622654 * Центр физической культуры и спорта Западного административного округа города Москвы Департамента спорта города Москвы ГБУ "ЦФКиС ЗАО г. Москвы" Москомспорта

ДИРЕКТОР М. ЦЕХАНОВИЧ

Продолжение разрешения на ввод объекта в эксплуатацию № RU77185000-001960

Объекты производственного назначения			
Мощность	-	-	-
Производительность	-	-	-
Протяженность	-	-	-
Материалы фундаментов	-	-	-
Материалы стен	-	-	-
Материалы перекрытий	-	-	-
Материалы кровли	-	-	-

III. Объекты жилищного строительства			
Общая площадь жилых помещений (за исключением балконов, лоджий, веранд и террас)	кв.м	-	-
Количество этажей	штук	-	-
Количество секций	секций	-	-
Количество квартир - всего	штук/ кв.м	-	-
в том числе:		-	-
1-комнатные	штук/ кв.м	-	-
2-комнатные	штук/ кв.м	-	-
3-комнатные	штук/ кв.м	-	-
4-комнатные	штук/ кв.м	-	-
более чем 4-комнатные	штук/ кв.м	-	-
Общая площадь жилых помещений (с учетом балконов, лоджий, веранд и террас)	кв.м	-	-

IV. Стоимость строительства			
Стоимость строительства объекта – всего:	тыс. рублей	59688,21 в ценах 1998 г.	345998,24 в ценах 2007 г.
в том числе строительно-монтажных работ	тыс. рублей	36029,38 в ценах 1998 г.	234305,93 в ценах 2007 г.

Заместитель председателя А.В. Амельхин

«31» марта 2009 г.

М.П.

КОПИЯ ВЕРНА

ДИРЕКТОР М. Цеханович

ГБУ "ЦФКиС ЗАО г. Москвы" Москомспорта

ГОСУДАРСТВЕННЫЙ КОНТРАКТ
№ 99719801

г. Москва «01» июня 2020 г.

АО «Мосэнергосбыт», именуемое в дальнейшем МЭС, в лице Начальника Центра обслуживания крупных клиентов
(должность)
Варчева Дмитрия Владимировича,
(фамилия, имя, отчество)
действующего на основании доверенности № Д-103-763 от 27.05.2020
с одной стороны, и ГБУ "МосСпортОбъект",
(наименование потребителя)
именуемое в дальнейшем Абонент, в лице Директора
(должность)
Самойленко Александра Александровича
(фамилия, имя, отчество)
действующего на основании Устава,
с другой стороны, при совместном упоминании именуемые в дальнейшем Стороны, заключили настоящий Государственный контракт (далее – Контракт) в соответствии с п. 29 ч. 1 ст. 93 Федерального закона от 05.04.2013 № 44-ФЗ «О контрактной системе в сфере закупок товаров, работ, услуг для обеспечения государственных и муниципальных нужд» о нижеследующем:

ПОНЯТИЯ, ИСПОЛЬЗУЕМЫЕ В ТЕКСТЕ НАСТОЯЩЕГО КОНТРАКТА:

Абонент – потребитель электрической энергии (мощности), финансируемый за счет средств государственного бюджета, владеющий на законных основаниях энергопринимающими устройствами и приобретающий электрическую энергию (мощность) для собственных нужд, а также для ее перепродажи.

Безучетное потребление электрической энергии (мощности) – потребление Абонентом электрической энергии (мощности) с нарушением установленного настоящим Контрактом и действующим законодательством порядка учета, выражающееся во вмешательстве в работу прибора учета (измерительного комплекса, системы учета), обязанность по обеспечению целостности и сохранности которого (которой) возложена на Абонента и который (которая) используется для определения объемов поставленной по Контракту электроэнергии, в том числе в нарушении (повреждении) пломб и (или) знаков визуального контроля, нанесенных на прибор учета (измерительный комплекс, систему учета), в несоблюдении установленных Контрактом сроков извещения об утрате (неисправности) прибора учета (измерительного комплекса, системы учета), а также в совершении иных действий (бездействий), которые привели к искажению данных об объеме потребления электрической энергии (мощности).

Измерительный комплекс – совокупность приборов учета и измерительных трансформаторов тока или измерительных трансформаторов тока и напряжения, через которые такие приборы учета установлены (подключены), соединенных между собой по установленной схеме и предназначенных для измерения объемов электрической энергии (мощности) в одной точке поставки.

Максимальная мощность – наибольшая величина мощности, определенная к одномоментному использованию энергопринимающими устройствами (объектами электросетевого хозяйства) в соответствии с документами о технологическом присоединении и обусловленная составом энергопринимающих оборудования (объектов электросетевого хозяйства) и технологическим процессом Абонента, в пределах которой сетевая организация принимает на себя обязательства обеспечить передачу электрической энергии, исчисляемая в киловаттах.

При наличии у Абонента нескольких энергопринимающих устройств, имеющих между собой электрические связи через принадлежащие Абоненту объекты электросетевого хозяйства, величина максимальной мощности определяется в отношении такой совокупности энергопринимающих устройств.

Объект – энергопринимающее устройство, либо совокупность энергопринимающих устройств Абонента, находящихся по единому адресу поставки, относящихся к единой группе, на которые в

© АО «Мосэнергосбыт», 2019 г. Все права интеллектуальной собственности принадлежат АО «Мосэнергосбыт». Любое использование данного документа или его частей третьими лицами может быть осуществлено только с письменного разрешения АО «Мосэнергосбыт».

соответствии с действующим законодательством дифференцируются потребители электрической энергии, и имеющих единое организационно-хозяйственное назначение.

Ограничение режима потребления – полное и (или) частичное ограничение режима потребления электрической энергии (мощности) энергопринимающими устройствами Абонента, в том числе уровня потребления электрической энергии (мощности), осуществляемое в порядке и в случаях, которые определяются Правилами полного и (или) частичного ограничения режима потребления электрической энергии.

Расчетный период (месяц) – календарный месяц, начало которого определяется с 00.00 первого дня календарного месяца и заканчивается в 24.00 последнего дня этого месяца. Первым расчетным периодом по настоящему Контракту является период, начало которого определяется с даты вступления в силу настоящего Контракта и заканчивается в 24.00 последнего дня этого месяца.

Сетевая организация – организация, оказывающая услуги по передаче электрической энергии (мощности) с использованием объектов электросетевого хозяйства, к которым непосредственно или опосредованно присоединены энергопринимающие устройства Абонента, и которая соответствует утвержденным Правительством Российской Федерации критериям отнесения владельцев объектов электросетевого хозяйства к сетевым организациям.

Система учета – совокупность измерительных комплексов, связующих и вычислительных компонентов, устройств сбора и передачи данных, программных средств, предназначенная для измерения, хранения, удаленного сбора и передачи показаний приборов учета по одной и более точек поставки.

Субабонент – лицо, владеющее на законных основаниях энергопринимающими устройствами и не имеющее договора энергоснабжения (купли-продажи электрической энергии) с МЭС, получающее электрическую энергию (мощность), с согласия МЭС и сетевой организации, от Абонента, приобретенную последним у МЭС.

Точка поставки – место исполнения обязательств Сторон по настоящему Контракту, а также услуг, оказание которых является неотъемлемой частью процесса поставки электрической энергии, используемое для определения объема взаимных обязательств Сторон, расположенное на границе балансовой принадлежности энергопринимающих устройств Абонента, определенной в документах о технологическом присоединении, а до составления в установленном порядке документов о технологическом присоединении – в точке присоединения энергопринимающего устройства Абонента к объектам электросетевого хозяйства смежного субъекта электроэнергетики.

Транзитные потребители – юридические и физические лица, владеющие на законных основаниях энергопринимающими устройствами, имеющие договоры энергоснабжения (купли-продажи электрической энергии) с МЭС и энергоснабжение которых осуществляется через объекты электросетевого хозяйства Абонента.

Транзитный прибор учета – это расчетный прибор учета, указанный в договоре с транзитным потребителем или определяющий объем передаваемой электрической энергии в электрические сети сетевых организаций и являющийся «минусовым» по отношению к расчетному прибору учета Абонента по настоящему Контракту.

Эксплуатация прибора учета (измерительного комплекса) – выполнение действий, обеспечивающих функционирование прибора учета (измерительного комплекса) в соответствии с его назначением на всей стадии его жизненного цикла со дня допуска его в эксплуатацию до его выхода из строя, включающих в том числе осмотры прибора учета (измерительного комплекса), техническое обслуживание (при необходимости), обеспечение своевременной поверки по истечении установленного межповерочного интервала и перепрограммирование.

Энергопринимающие устройства – находящиеся у Абонента аппараты, агрегаты, механизмы, устройства и иное оборудование (или их комплекс), предназначенные для преобразования электрической энергии в другой вид энергии в целях использования (потребления) и имеющие между собой электрические связи.

Иные понятия, используемые в настоящем Контракте, имеют значения, определенные действующим законодательством.

1. ПРЕДМЕТ КОНТРАКТА

1.1. Настоящий Контракт заключен по результатам закупочных процедур, реализованных в соответствии с законодательством о контрактной системе в сфере закупок товаров, работ, услуг для обеспечения государственных и муниципальных нужд.

1.2. В соответствии с настоящим Контрактом МЭС обязуется осуществлять продажу Абоненту электрической энергии (мощности) и урегулировать отношения по оказанию услуг по передаче электрической энергии и иных услуг, оказание которых является неотъемлемой частью процесса энергоснабжения Абонента, а Абонент обязуется оплачивать поставленную электрическую энергию (мощность) и оказанные услуги в порядке, предусмотренном Контрактом.

1.3. Объем взаимных обязательств по Контракту определяется в точках поставки, которые находятся на границе балансовой принадлежности энергопринимающих устройств (объектов электроэнергетики), определенной в документах о технологическом присоединении, являющихся неотъемлемой частью настоящего Контракта.

При отсутствии на дату заключения настоящего Контракта составленных в установленном порядке документов о технологическом присоединении до их составления точки поставки определяются в точках присоединения энергопринимающих устройств (объектов электроэнергетики) Абонента к объектам электросетевого хозяйства смежного субъекта электроэнергетики.

Энергопринимающие устройства Абонента расположены по адресу (адрес поставки):
Москва г., Мосфильмовская ул., 41 корп.2

При наличии нескольких адресов поставки данные адреса указываются в *Приложении № 1* к Контракту. В этом случае по каждому адресу поставки Сторонами составляются *Приложения № 2* к Контракту.

1.4. Качество поставляемой в соответствии с настоящим Контрактом электрической энергии в точках поставки должно соответствовать требованиям технических регламентов.

В случае отклонения показателей качества электрической энергии от требований, указанных в предыдущем абзаце, МЭС совместно с Абонентом и сетевой организацией в десятидневный срок с момента требования МЭС, сетевой организации или Абонента организовывают проверку и анализ показателей качества электрической энергии с оформлением результатов в соответствующем акте (протоколе измерений).

2. ОБЯЗАННОСТИ И ПРАВА МЭС

2.1. МЭС ОБЯЗУЕТСЯ:

2.1.1. Урегулировать отношения, связанные с передачей электрической энергии (мощности) в точки поставки, в интересах Абонента путем заключения с сетевой организацией договора оказания услуг по передаче электрической энергии в порядке, предусмотренном действующим законодательством.

2.1.2. По заявлению Абонента урегулировать в его интересах и от его имени отношения по оперативно-диспетчерскому управлению в случае соответствия Абонента установленным действующим законодательством критериям отнесения субъектов электроэнергетики к кругу лиц, подлежащих обязательному обслуживанию субъектом оперативно-диспетчерского управления в электроэнергетике, либо в случае если Абонент владеет энергопринимающими устройствами, технологический режим работы и эксплуатационное состояние которых влияют на электроэнергетический режим работы энергетической системы.

2.1.3. Поставлять электрическую энергию (мощность) Абоненту (с учетом его Субабонентов) в объеме и порядке, установленными настоящим Контрактом.

2.1.4. Производить по требованию Абонента (но не реже одного раза в год) сверку расчетов с оформлением актов сверки по форме, установленной МЭС.

2.1.5. Не позднее 3 (трех) рабочих дней со дня восстановления энергоснабжения Абонента выставлять счет на компенсацию Абонентом затрат сетевой организации и (или) МЭС, связанных с ограничением и восстановлением энергоснабжения Абонента по причине нарушения Абонентом своих обязательств по настоящему Контракту.

2.1.6. Обеспечивать возобновление подачи электрической энергии Абоненту не позднее чем через 24 часа с момента устранения Абонентом оснований для введения ограничения режима потребления, указанных в п. 6.2 настоящего Контракта.

2.1.7. Разместить на официальном сайте МЭС сети «Интернет» (www.mosenergosbyt.ru) информацию о выделенных оператором подвижной радиотелефонной связи абонентских номерах и (или) об адресах электронной почты, предназначенных для направления Абоненту уведомлений о введении ограничения режима потребления электрической энергии (мощности).

2.1.8. Исполнять иные обязанности, предусмотренные настоящим Контрактом.

2.2. МЭС ИМЕЕТ ПРАВО:

2.2.1. Инициировать ограничение режима потребления Абонентом электрической энергии (мощности) в соответствии с условиями, предусмотренными действующим законодательством об электроэнергетике и разделом 6 настоящего Контракта.

МЭС, как инициатор введения ограничения режима потребления, вправе присутствовать при осуществлении Абонентом самостоятельного ограничения режима потребления электрической энергии (мощности) и зафиксировать показания прибора учета (измерительного комплекса, системы учета) на дату и время введения ограничения и (или) выполнение/невыполнение Абонентом действий по самостоятельному ограничению режима потребления посредством составления акта о введении ограничения режима потребления, а при необеспечении доступа к энергопринимающим устройствам – акта о необеспечении доступа.

2.2.2. В одностороннем порядке отказаться от исполнения обязательств по настоящему Контракту полностью в случае неоднократного (два и более раза) неисполнения или ненадлежащего исполнения Абонентом своих обязательств по оплате электрической энергии (мощности) при условии уведомления об этом Абонента за 10 (десять) рабочих дней до планируемой даты прекращения действия настоящего Контракта.

2.2.3. Беспрепятственного доступа к электрическим установкам и приборам учета (измерительным комплексам, системам учета), а также к необходимой технической, оперативной и иной документации, связанной с энергоснабжением Абонента, для:

а) участия в проведении мероприятий по прекращению (ограничению) поставки электрической энергии (мощности) по основаниям, предусмотренным п. 6.2 настоящего Контракта, и контроля за соблюдением Абонентом введенного режима ограничения потребления – в рабочее время суток Абонента;

б) составления (пересмотра) «Реестра источников энергоснабжения, энергопринимающего оборудования и средств учета электроэнергии и мощности» (Приложение № 2 к настоящему Контракту) – в рабочее время суток Абонента;

в) контроля за соблюдением установленных режимов энергопотребления, снятия (контрольного снятия) показаний приборов учета (в том числе путем опроса системы учета), проверки приборов учета, измерительных комплексов, систем учета, в том числе условий их эксплуатации и сохранности, с составлением соответствующего акта по установленной форме – в рабочее время суток;

г) проведения проверок (замеров), измерений с целью определения качества электрической энергии. Указанные замеры организовывает МЭС с установкой приборов для измерений показателей качества электрической энергии;

д) осуществления мероприятий для проверок надежности энергоснабжения Абонента и лиц, владеющих на законных основаниях энергопринимающими устройствами и имеющих договоры с МЭС, энергоснабжение которых осуществляется через объекты электросетевого хозяйства Абонента, в том числе для выявления наличия (отсутствия) препятствий перетоку электрической энергии указанным лицам.

2.2.4. Проводить внеплановые проверки приборов учета (измерительных комплексов, систем учета), используемых для определения объемов поставленной по Контракту электрической энергии (мощности), в случае непредставления Абонентом показаний данных приборов учета более 2 (двух) расчетных периодов подряд.

2.2.5. Изменить номер Контракта при условии письменного уведомления Абонента способом, позволяющим подтвердить получение Абонентом указанного уведомления.

2.2.6. Осуществлять иные права, предусмотренные настоящим Контрактом.

3. ОБЯЗАННОСТИ И ПРАВА АБОНЕНТА

3.1. АБОНЕНТ ОБЯЗУЕТСЯ:

3.1.1. Надлежащим образом производить оплату фактически потребленной (подлежащей потреблению) электрической энергии (мощности) и услуг, оказание которых является неотъемлемой частью процесса снабжения электрической энергией (мощностью), с соблюдением сроков, размера и порядка оплаты, установленных настоящим Контрактом и действующим законодательством.

3.1.2. Заключать соглашения о лимитах бюджетных обязательств (*Приложение № 6* к настоящему Контракту).

Потребление и оплата электрической энергии (мощности) сверх лимитов бюджетных обязательств осуществляется Абонентом на основании заключаемых с МЭС дополнительных соглашений к настоящему Контракту, в которых определяются источники и размер финансирования для оплаты фактически потребленной электрической энергии (мощности).

3.1.3. При несвоевременном поступлении денежных средств на лицевой счет, открытый в органе казначейства, информировать главного распорядителя о необходимости исполнения обязательств по оплате электрической энергии (мощности) и в трехдневный срок письменно информировать об этом МЭС.

3.1.4. Незамедлительно уведомлять МЭС о присоединении к электрическим сетям Абонента энергопринимающих устройств иных потребителей (Субабонентов), с обязательным предоставлением документов, подтверждающих согласование такого присоединения с уполномоченной сетевой организацией.

3.1.5. Уведомлять МЭС и сетевую организацию:

а) обо всех изменениях (нарушениях), происшедших в схеме энергоснабжения Абонента (с учетом его Субабонентов), - не позднее 3 (трех) суток с момента произошедших изменений (нарушений);

б) об авариях на энергетических объектах Абонента, связанных с отключением питающих линий, повреждением основного оборудования, о плановом, текущем и капитальном ремонте данных объектов, о поражениях электрическим током людей, а также о пожарах, вызвавших неисправность электроустановок, - не позднее 1 (одних) суток;

3.1.6. Поддерживать в точках поставки, которые находятся на границе балансовой принадлежности энергопринимающих устройств Абонента, показатели качества электрической энергии в соответствии с техническими регламентами.

3.1.7. Поддерживать технически безопасное состояние своих энергетических объектов в соответствии с требованиями действующих нормативных актов и технических документов.

3.1.8. Присоединение энергопринимающих устройств к сети, приводящее к увеличению потребляемой мощности свыше максимальной, производить только в установленном законодательством порядке.

Уведомлять МЭС о факте подачи заявки на технологическое присоединение в сетевую организацию в случаях:

а) реконструкции энергопринимающих устройств, влекущей изменение максимальной мощности;

б) изменения категории надежности, точек присоединения, вида производственной деятельности;

в) введения новых объектов.

В течение 3 (трех) дней с даты подписания с сетевой организацией предоставлять в МЭС оформленные (переоформленные) документы о технологическом присоединении. После поступления от Абонента указанных документов Стороны обязаны внести соответствующие изменения в настоящий Контракт. МЭС не несет ответственности за надежность снабжения Абонента электрической энергией и ее качество в случае, если нарушения надежности и качества вызваны неисполнением Абонентом обязанности, предусмотренной настоящим пунктом Контракта.

3.1.9. В пятидневный срок уведомлять МЭС об изменениях места нахождения, адреса для переписки и (или) электронного адреса (E-mail), банковских реквизитов, наименования, ведомственной принадлежности и (или) формы собственности, реорганизации и других событиях и реквизитах, влияющих на надлежащее исполнение Контракта, с представлением соответствующих документов.

3.1.10. Обеспечивать за свой счет надлежащий учёт поставляемой электрической энергии (мощности) в соответствии с разделом 4 настоящего Контракта и действующим законодательством.

3.1.11. Снять показания расчетных приборов учета по состоянию на 00 часов 00 минут даты начала исполнения МЭС обязательств по настоящему Контракту и сообщить их в МЭС не позднее дня, следующего за датой заключения настоящего Контракта, посредством телефонной связи, электронной почты или иными

способами, позволяющими подтвердить получение указанных показаний МЭС, а также в письменной форме не позднее первого рабочего дня, следующего за датой заключения настоящего Контракта.

Обеспечить доступ представителей МЭС и (или) сетевой организации для осуществления мероприятий, указанных в п. 2.2.3 настоящего Контракта, не чаще 1 (одного) раза в месяц.

3.1.12. Предоставлять по запросу в МЭС и (или) сетевую организацию технологическую информацию (главные электрические схемы, характеристики оборудования, схемы устройств релейной защиты и противоаварийной автоматики, оперативные данные о технологических режимах работы оборудования).

3.1.13. В случае если Абонент является потребителем, ограничение режима потребления электрической энергии (мощности) которого может привести к экономическим, экологическим, социальным последствиям, относящимся к категориям, определенным в приложении к Правилам полного и (или) частичного ограничения режима потребления электрической энергии, либо Абонент является потребителем, энергопринимающие устройства которого отнесены к первой категории надежности, в отношении которого при осуществлении технологического присоединения к объектам электросетевого хозяйства не был составлен и согласован с сетевой организацией акт согласования технологической и (или) аварийной брони (далее – Акт брони) либо он нуждается в изменении в связи с наступлением предусмотренных законодательством оснований, Абонент обязан составить (изменить) и направить на согласование в сетевую организацию Акт брони в течение 30 (тридцати) дней с даты заключения настоящего Контракта или в течение 20 (двадцати) дней со дня возникновения оснований для изменения Акта брони соответственно, а также передать в МЭС копию Акта брони не позднее 5 (пяти) дней после дня согласования с сетевой организацией.

В случае если Абонент на момент заключения настоящего Контракта имеет Акт брони и такой Акт брони не нуждается в изменении в связи с ненаступлением предусмотренных законодательством оснований для его изменения, Абонент обязан передать в МЭС копию Акта брони не позднее 5 (пяти) дней после дня заключения настоящего Контракта.

3.1.14. Соблюдать режим потребления электрической энергии (мощности), уровень нагрузки технологической и (или) аварийной брони, сроки завершения технологического процесса при введении ограничения режима потребления электрической энергии (мощности), предусмотренные действующим законодательством, настоящим Контрактом, в том числе «Актом согласования технологической и (или) аварийной брони электроснабжения Абонента», и документами о технологическом присоединении.

Нести предусмотренные нормами действующего законодательства последствия бездоговорного потребления электрической энергии (мощности), в случае потребления электрической энергии (мощности) в период приостановления поставки по настоящему Контракту в связи с введением полного ограничения режима потребления электрической энергии (мощности) в случаях, предусмотренных Правилами полного и (или) частичного ограничения режима потребления электрической энергии.

3.1.15. В случае если в отношении объектов Абонента установлены величины аварийной (технологической) брони, поддерживать схему электроснабжения с выделением ответственных нагрузок на резервируемые внешние питающие линии, обеспечивающие отпуск электрической энергии для покрытия технологической и (или) аварийной брони.

3.1.16. Осуществлять непосредственное взаимодействие с третьими лицами, привлеченными МЭС для оказания услуг по передаче электрической энергии и услуг, оказание которых является неотъемлемой частью процесса поставки электрической энергии. При неисполнении (ненадлежащем исполнении) данной обязанности Абонент несет ответственность в порядке, предусмотренном действующим законодательством.

3.1.17. В предусмотренных действующим законодательством случаях соблюдать значения соотношения потребления активной и реактивной мощности, установленные сетевой организацией либо сетевой организацией совместно с субъектом оперативно-диспетчерского управления.

В случае несоблюдения установленных значений соотношения потребления активной и реактивной мощности Абонент несет ответственность в порядке, предусмотренном действующим законодательством.

3.1.18. По запросу МЭС и (или) сетевой организации, в том числе в соответствии с заданием субъекта оперативно-диспетчерского управления в электроэнергетике, проводить контрольные, внеочередные и иные замеры электрической энергии и мощности в следующие сроки:

- контрольные замеры - 2 (два) раза в год в третью среду июня и третью среду декабря;

- внеочередные замеры нагрузок по присоединениям и энергопринимающим устройствам, подключенным под действие противоаварийной автоматики и (или) включенным в графики аварийного ограничения режима потребления электрической энергии (мощности) - не чаще чем 1 (один) раз в месяц;

- иные замеры - не чаще чем 1 (один) раз в квартал.

Указанная информация предоставляется Абонентом в сетевую организацию и МЭС в течение 3 (трех) рабочих дней с даты проведения соответствующего замера, кроме случаев наличия у Абонента системы учета, удаленный доступ к данным которой предоставлен сетевой организации и МЭС.

3.1.19. Соблюдать заданные в установленном порядке сетевой организацией, системным оператором (субъектом оперативно-диспетчерского управления) требования к установке в границах балансовой принадлежности Абонента устройств релейной защиты, противоаварийной и режимной автоматики и (или) ее компонентов, средств регулирования напряжения и компенсации реактивной мощности, а также иных устройств, необходимых для поддержания требуемых параметров надежности и качества электрической энергии и обеспечивать их сохранность, надежное функционирование и возможность своевременного выполнения управляющих воздействий.

Абонент обязуется обеспечивать своевременное выполнение диспетчерских команд (распоряжений) субъекта оперативно-диспетчерского управления и соответствующих требований сетевой организации.

3.1.20. Информировать сетевую организацию и МЭС об объеме участия в автоматическом либо оперативном противоаварийном управлении мощностью, в нормированном первичном регулировании частоты, а также о перечне и мощности энергопринимающих устройств Абонента, которые могут быть отключены устройствами противоаварийной автоматики.

3.1.21. Производить по требованию МЭС (но не реже одного раза в год) сверку расчетов с оформлением актов сверки расчетов по форме, установленной МЭС.

Акт сверки расчетов подписывается Абонентом в течение 14 (четырнадцати) дней с момента его получения от МЭС. В случае если в течение 14 (четырнадцати) дней с момента получения акта сверки Абонент не подпишет его и не представит МЭС мотивированные возражения по нему, акт считается согласованным Абонентом.

3.1.22. В порядке, предусмотренном действующим законодательством, компенсировать МЭС затраты, связанные с ограничением и восстановлением энергоснабжения, на основании выставленного Абоненту счета.

3.1.23. Оплатить расходы сетевой организации по установке приборов учета, произведенные в случае неисполнения Абонентом соответствующей обязанности, предусмотренной действующим законодательством и настоящим Контрактом.

3.1.24. Обеспечить установку автономного резервного источника питания в случае, если его наличие предусмотрено категорией надежности электроснабжения энергопринимающих устройств Абонента, а также поддерживать его в состоянии готовности к использованию при возникновении внерегламентных отключений, введении аварийных ограничений режима потребления электрической энергии (мощности) или использовании противоаварийной автоматики.

3.1.25. Не препятствовать передаче (перетоку) электрической энергии лицам, владеющим на законных основаниях энергопринимающими устройствами (объектами), присоединенными к электрическим сетям Абонента, и имеющим договоры энергоснабжения (купли-продажи электрической энергии) с МЭС.

3.1.26. Предоставить в МЭС Акт осмотра (обследования) электроустановки в течение 5 (пяти) рабочих дней с даты его подписания Абонентом и сетевой организацией. Акт осмотра (обследования) электроустановки составляется в соответствии с нормативными правовыми актами, регламентирующими технологическое присоединение энергопринимающих устройств к объектам электросетевого хозяйства по форме, установленной законодательством о технологическом присоединении.

3.1.27. Уведомлять потребителей, присоединенных к электрическим сетям Абонента, о сроках и причинах ограничения (прекращения) подачи электрической энергии, осуществляемого в соответствии с разделом 6 настоящего Контракта, незамедлительно после получения уведомления от МЭС об ограничении (прекращении) подачи электрической энергии, а также осуществлять мероприятия по введению ограничения режима потребления таких потребителей, имеющих договоры с МЭС, после получения уведомления МЭС или сетевой организации, в порядке, предусмотренном законодательством.

3.1.28. Сообщать об утрате (переходе) прав владения (пользования) энергопринимающими устройствами и иным оборудованием, для снабжения электрической энергией которого заключен настоящий Контракт, не позднее 3 (трех) рабочих дней до даты утраты (перехода) прав владения (пользования) с последующим предоставлением подтверждающих документов в срок, не превышающий 3 (трех) рабочих дней с момента утраты (перехода) указанных прав. В случае не уведомления (не своевременного уведомления) Абонентом МЭС об утрате (переходе) прав владения (пользования) энергопринимающими устройствами Абонент обязан возместить убытки, возникшие у МЭС по причине не уведомления (не своевременного уведомления).

3.1.29. Предоставлять в МЭС информацию о площади (изменении площади) занимаемого нежилого помещения, с представлением подтверждающих документов (свидетельство о государственной регистрации права, договор (контракт) аренды и т.д.), в случае, если объектом энергоснабжения по настоящему Контракту является нежилое помещение в составе многоквартирного дома (в том числе в пристройке).

3.1.30. Исполнять иные обязанности, предусмотренные настоящим Контрактом.

3.2. АБОНЕНТ ИМЕЕТ ПРАВО:

3.2.1. Выбора ценовой категории, в том числе предполагающей почасовое планирование объема потребления электрической энергии при соблюдении требований действующего законодательства.

3.2.2. Требовать поддержания показателей качества электрической энергии в соответствии с техническими регламентами.

3.2.3. Обращаться в МЭС по вопросам отклонения показателей качества электроэнергии от требований, указанных в п. 3.2.2 Контракта, а также по вопросам, связанным с прекращением поставки электрической энергии (мощности) и иным вопросам, связанным с исполнением обязательств Сторон по настоящему Контракту.

Указанные обращения направляются Абонентом в адрес МЭС письменно, посредством телефонной связи, электронной почты или сайта МЭС в сети «Интернет» (www.mosenergosbyt.ru).

3.2.4. Осуществлять присоединение к собственным сетям энергопринимающих устройств Субабонентов в установленном действующим законодательством порядке с обязательной установкой приборов учета (измерительных комплексов, систем учета) электрической энергии (мощности), с последующим внесением Сторонами соответствующих изменений в настоящий Контракт.

3.2.5. В одностороннем порядке уменьшить объемы электрической энергии (мощности), приобретаемой по настоящему Контракту, путем приобретения части объемов по контракту (договору), заключаемому с производителем электрической энергии (мощности) на розничном рынке при условии выполнения требований, предусмотренных действующим законодательством, с последующим внесением соответствующих изменений в настоящий Контракт.

3.2.6. В одностороннем порядке отказаться от исполнения настоящего Контракта полностью при условии письменного уведомления МЭС об этом не позднее чем за 20 (двадцать) рабочих дней до заявленной даты расторжения, оплаты поставленной электрической энергии (мощности) не позднее чем за 10 (десять) рабочих дней до заявленной даты.

3.2.7. В случае утраты МЭС статуса гарантирующего поставщика перейти на обслуживание к организации, которой присвоен статус гарантирующего поставщика, энергосбытовой (энергоснабжающей) организации или производителю электрической энергии (мощности) на розничном рынке при условии соблюдения предусмотренных действующим законодательством условий заключения контрактов (договоров) с указанными субъектами.

3.2.8. На возмещение причиненного реального ущерба в случаях перерывов энергоснабжения по вине МЭС, за исключением случаев, когда перерывы в энергоснабжении были введены в соответствии с условиями настоящего Контракта или действующего законодательства.

3.2.9. Выбора любого лица, отвечающего требованиям, установленным законодательством Российской Федерации, для осуществления действий по оборудованию точек поставки по настоящему Контракту приборами учета (измерительными комплексами, системами учета) электрической энергии (мощности), их замене и (или) эксплуатации.

3.2.10. Осуществлять иные права, предусмотренные настоящим Контрактом.

4. ПОРЯДОК УЧЕТА ЭЛЕКТРИЧЕСКОЙ ЭНЕРГИИ (МОЩНОСТИ)

4.1. Сведения о приборах учёта, установленных в отношении энергопринимающих устройств Абонента (в том числе места расположения приборов учёта, заводские номера, дата государственной поверки, показания на дату и время начала исполнения МЭС настоящего Контракта), указываются в *Приложении № 2* к настоящему Контракту.

Показания приборов учета (измерительных комплексов, систем учета), указанные в *Приложении № 2* к настоящему Контракту, считаются снятыми по состоянию на 00 часов 00 минут даты начала исполнения МЭС обязательств по настоящему Контракту, если:

- иные показания приборов учета на дату начала исполнения МЭС обязательств по настоящему Контракту не будут представлены Абонентом в соответствии с п. 3.1.11 настоящего Контракта, либо
- иные показания приборов учета на дату начала исполнения МЭС обязательств по настоящему Контракту не будут получены МЭС самостоятельно, либо
- иные показания приборов учета на дату начала исполнения МЭС обязательств по настоящему Контракту не будут предоставлены МЭС сетевой организацией.

Если показания приборов учета на дату начала исполнения МЭС обязательств по настоящему Контракту представлены Абонентом в соответствии с п. 3.1.11 настоящего Контракта, либо сетевой организацией, либо получены МЭС самостоятельно, в расчетах с Абонентом в качестве начальных применяются показания приборов учета, время и дата снятия которых являются наиболее приближенными к 00 часов 00 минут даты начала исполнения обязательств по настоящему Контракту. При этом если представленные Абонентом в соответствии с п. 3.1.11 настоящего Контракта и (или) сетевой организацией и (или) полученные МЭС самостоятельно показания приборов учета сняты по состоянию на одну и ту же дату, в расчетах с Абонентом в качестве начальных применяются те показания (из указанных выше), которые имеют наибольшее значение.

4.2. Если энергопринимающие устройства Абонента на дату заключения настоящего Контракта не оборудованы приборами учёта, Абонент обязан обеспечить надлежащий учёт поставляемой электрической энергии (мощности) путём установки приборов учёта и их допуска к эксплуатации.

Для обеспечения учёта Абонент вправе привлекать третьих лиц, ответственность за действия которых несёт Абонент.

4.3. Приборы учёта устанавливаются в точках поставки электрической энергии (мощности), а при отсутствии технической возможности установки приборов учёта в указанных точках поставки, - в месте электрической цепи, максимально приближенном к таким точкам поставки.

4.4. Места установки, схемы подключения и метрологические характеристики приборов учёта должны соответствовать требованиям действующего законодательства об обеспечении единства средств измерений и техническом регулировании.

При установке прибора учёта, входящего в состав измерительного комплекса или в состав системы учёта, а также при установке системы учёта Абонент обязан направить в МЭС или сетевую организацию письменный запрос о согласовании места установки прибора учёта, схемы подключения прибора учёта и иных компонентов измерительного комплекса или системы учёта, а также метрологических характеристик прибора учёта. Согласование указанных в настоящем пункте параметров осуществляется в соответствии с действующим законодательством в сфере электроэнергетики.

4.5. Согласование в порядке, указанном в абз. 2 п. 4.4 Контракта, должно быть проведено также при замене системы учёта либо прибора учёта, входящего в состав измерительного комплекса или системы учёта, за исключением случаев замены прибора учёта без изменения места его установки, если при этом метрологические характеристики вновь устанавливаемого прибора учёта (класс точности, тип прибора учета, срок очередной поверки и т.д.) не хуже, чем у заменяемого прибора учёта.

4.6. После установки прибора учёта в отношении энергопринимающих устройств Абонента (в том числе в случае замены прибора учёта), Абонент обязан обеспечить допуск вновь установленного прибора учёта в эксплуатацию (далее – допуск прибора учёта в эксплуатацию) в соответствии с настоящим разделом.

Если прибор учёта был установлен МЭС или сетевой организацией, то организацию допуска в эксплуатацию такого прибора учёта осуществляет МЭС или сетевая организация соответственно.

Абонент обязан принимать участие в процедуре допуска прибора учёта в эксплуатацию.

В случае если настоящий Контракт заключается в отношении энергопринимающих устройств до завершения процедуры их технологического присоединения допуск в эксплуатацию прибора учета, установленного в процессе технологического присоединения энергопринимающих устройств Абонента, организует сетевая организация в рамках осуществления мероприятий по технологическому присоединению.

В случае не приглашения МЭС для участия в процедуре допуска прибора учета в эксплуатацию и неполучения МЭС от сетевой организации или Абонента Акта допуска прибора учета в эксплуатацию применяются расчетные способы определения объема поставленной электрической энергии (мощности) в соответствии с *Приложением № 4* к настоящему Контракту.

Абонент вправе требовать от сетевой организации возмещения убытков в связи с применением указанных расчетных способов.

4.7. Допуск прибора учёта в эксплуатацию должен быть осуществлён не позднее 1 (одного) месяца с даты его установки.

4.8. За исключением случаев, указанных в абз. 2, 4 п. 4.6 Контракта, для допуска прибора учёта в эксплуатацию Абонент обязан направить в МЭС письменную заявку с указанием в ней обязательных сведений, предусмотренных действующим законодательством.

4.9. МЭС или сетевая организация обязаны уведомить о дате, времени и месте проведения процедуры допуска лиц, участие которых в процедуре допуска прибора учёта в эксплуатацию в соответствии с действующим законодательством является обязательным.

4.10. Дата и время проведения процедуры допуска прибора учёта в эксплуатацию определяются по соглашению Сторон, а в случае допуска прибора учёта, установленного сетевой организацией – по соглашению между Абонентом и сетевой организацией с уведомлением МЭС.

4.11. По итогам допуска прибора учёта в эксплуатацию МЭС и (или) сетевой организацией устанавливается контрольная одноразовая номерная пломба и (или) знаки визуального контроля, а также составляется Акт допуска прибора учёта в эксплуатацию, подписываемый всеми участниками данной процедуры, с указанием, в том числе, решения о допуске прибора учёта в эксплуатацию или об отказе в таком допуске, причин недопуска и конкретных мероприятий для обеспечения допуска.

4.12. Если прибор учёта установлен в отношении точек поставки с напряжением свыше 1 (одного) кВ и подключен через измерительные трансформаторы, по итогам процедуры допуска прибора учёта в эксплуатацию также составляется паспорт-протокол измерительного комплекса.

4.13. Лица, приглашённые, но не участвовавшие в процедуре допуска прибора учёта в эксплуатацию, вправе осуществить проверку правильности указанного допуска и, в случае выявления нарушений, инициировать повторную процедуру допуска.

4.14. Установленные приборы учёта используются в расчётах с момента допуска в эксплуатацию. Основанием для применения показаний установленного прибора учёта является акт допуска прибора учёта в эксплуатацию и (или) паспорт-протокол измерительного комплекса, оформленные в порядке, установленном действующим законодательством и настоящим Контрактом.

После установки и допуска прибора учёта в эксплуатацию, вновь установленные приборы учёта должны быть отражены в настоящем Контракте.

4.15. Определение объёмов электрической энергии (мощности) осуществляется в соответствии с *Приложением № 4* к настоящему Контракту на основании показаний расчётного прибора учёта, а при его временном отсутствии по причине утраты, неисправности или иным причинам, – исходя их показаний контрольного прибора учёта, который на этот период времени признаётся расчётным, а в случае отсутствия контрольного прибора учета – расчетным способом, предусмотренным *Приложением № 4* к настоящему Контракту.

4.16. При наличии в отношении точки поставки Абонента приборов учёта, расположенных по обе стороны границы балансовой принадлежности, выбор расчётного прибора учёта осуществляется исходя из одного из следующих критериев в порядке убывания приоритета:

а) обеспечение измерений с минимальной величиной потерь электроэнергии от места его установки до соответствующей ему точки поставки;

б) при равных величинах потерь от места установки прибора учета до соответствующей точки поставки – обеспечение минимальной величины погрешности измерительного канала;

в) при равенстве условий подп. а), подп. б) настоящего пункта – возможность измерения почасовых объёмов потребления электрической энергии (мощности);

При равенстве характеристик приборов учёта, указанных в подп. а) – в) настоящего пункта, в качестве расчётного принимается прибор учёта, входящий в автоматизированную информационно-измерительную систему учёта.

4.17. Расчётные и контрольные приборы учёта, указываются в *Приложении № 2* к Контракту.

4.18. Абонент обязан обеспечить надлежащую эксплуатацию принадлежащих ему приборов учёта, установленных и допущенных в эксплуатацию в соответствии с условиями настоящего Контракта и действующего законодательства.

Обязанность по эксплуатации прибора учёта, принадлежащего МЭС, сетевой организации или иным лицам, несёт соответствующий владелец прибора учёта.

4.19. При эксплуатации прибора учёта должна производится его поверка, а в случае если прибор учёта подключен через измерительные трансформаторы, - также и поверка измерительных трансформаторов.

Поверка осуществляется по истечении межповерочного интервала, установленного для данного прибора учета, измерительного трансформатора.

Результаты поверки удостоверяются знаком поверки (клеймом) и (или) свидетельством о поверке.

После поверки прибор учета должен быть установлен и допущен в эксплуатацию заново в соответствии с условиями действующего законодательства и настоящего Контракта.

4.20. Абонент обязан обеспечивать сохранность и целостность расположенных в границах балансовой принадлежности его энергопринимающих устройств приборов учёта, измерительных комплексов, систем учёта, контроля и управления электропотреблением (включая их технические, программные и иные компоненты), пломб и (или) знаков визуального контроля, а также воздушных и кабельных линий.

Сохранность и целостность приборов учёта, расположенных в границах балансовой принадлежности электросетевого хозяйства сетевой организации, а также целостность пломб и знаков визуального контроля, обеспечивается сетевой организацией.

4.21. Абонент обязан уведомить МЭС о выходе из строя, истечении срока межповерочного интервала или утрате прибора учета, принадлежащего Абоненту и (или) находящегося в границах балансовой принадлежности электросетевого хозяйства Абонента не позднее следующего дня с даты возникновения указанных обстоятельств.

4.22. Абонент обязан восстановить учёт в срок не позднее окончания расчётного периода следующего за периодом, в котором было выявлено нарушение учёта.

4.23. Абонент обязан производить снятие показаний расчётных приборов учёта, в том числе входящих в состав измерительного комплекса или системы учета, а также транзитных (расчетных) приборов учета (используемых для целей определения объема электрической энергии (мощности), передаваемой в сети смежных субъектов электроэнергетики (смежных сетевых организаций и потребителей, имеющих отдельные договоры с МЭС)) и передавать их в МЭС в порядке и сроки, установленные Приложением № 4 к настоящему Контракту, а также производить снятие, фиксацию и хранение показаний контрольных приборов учёта (при их наличии) в порядке и сроки, аналогичные снятию показаний расчётных приборов учёта. Показания транзитных (расчетных) приборов учета должны быть согласованы со смежными субъектами электроэнергетики и предоставляться в адрес МЭС с подтверждающими документами.

Показания контрольных приборов учёта, если они в соответствии с п. 4.15 настоящего Контракта временно не признаны расчётными, предоставляются Абонентом в МЭС или сетевую организацию в течение 2 (двух) рабочих дней с даты получения соответствующего запроса.

В случае установки приборов учета, в том числе входящих в состав измерительного комплекса или системы учета, в границах балансовой принадлежности электросетевого хозяйства сетевой организации показания приборов учета предоставляются в МЭС Абонентом в виде двустороннего акта снятия показаний, подписанного Абонентом и сетевой организацией, либо сетевой организацией и используются МЭС для осуществления расчетов за электрическую энергию (мощность), поставляемую по настоящему Контракту.

В случае не поступления в МЭС показаний прибора учёта от сетевой организации или иного субъекта электроэнергетики, в объектах электросетевого хозяйства которого установлен прибор учёта, обязательства

по обеспечению учета поставляемой электрической энергии (мощности), в том числе предоставлению в МЭС показаний прибора учета, несет Абонент.

4.24. Абонент обязан обеспечить периодический допуск (не чаще одного раза в месяц) представителей МЭС, сетевой организации для осуществления мероприятий, указанных в подп. в) п. 2.2.3 Контракта.

Абонент также обязан обеспечить допуск:

а) представителям владельца приборов учёта, установленных в границах энергопринимающих устройств Абонента, для осуществления их эксплуатации;

б) представителям сетевой организации для установки приборов учёта в случаях, когда Абонентом не были выполнены требования законодательства об энергосбережении и о повышении энергетической эффективности об установке приборов учёта.

4.25. В случае необходимости демонтажа прибора учёта в целях его замены, ремонта или поверки Абонент обязан направить письменную заявку в МЭС или сетевую организацию о необходимости снятия показаний существующего прибора учёта, осмотра его состояния и схемы подключения.

В заявке указываются реквизиты Абонента, местонахождение энергопринимающих устройств, номер контракта, контактные данные (в том числе номер телефона), а также предполагаемые дата и время проведения мероприятий, указанных в предыдущем абзаце, которая не может быть ранее, чем через 7 (семь) дней с даты направления заявки. Окончательные дата и время проведения мероприятий, связанных с демонтажем прибора учёта, согласовываются между Абонентом и МЭС или сетевой организацией с последующим уведомлением МЭС.

4.26. В согласованные дату и время МЭС и (или) сетевая организация в соответствии с требованиями законодательства осуществляет осмотр прибора учёта и схемы его подключения, а также снятие показаний существующего прибора учёта. Результаты проверки фиксируются в акте проверки, подписываемом лицами, участвующими в данной проверке, в том числе представителями МЭС.

4.27. При неявке представителей МЭС и сетевой организации Абонент обязан снять показания демонтируемого прибора учёта и направить их в адрес МЭС и сетевой организации. Указанные показания учитываются при определении объёмов электрической энергии (мощности), поставленной Абоненту, в соответствии с *Приложением № 4* к настоящему Контракту.

4.28. Мероприятия по эксплуатации и замене прибора учёта, которые должны производиться Абонентом, могут производиться МЭС на возмездной основе по заявке Абонента, за исключением мероприятий, который должны осуществляться МЭС на безвозмездной основе в соответствии с действующим законодательством.

Абонент обязан обеспечить доступ представителей МЭС для осуществления указанных в абз. 1 настоящего пункта мероприятий к энергопринимающим устройствам и приборам учета, расположенным на территории Абонента.

4.29. МЭС имеет право:

а) проводить на объектах Абонента в присутствии его представителя (с возможным привлечением представителя сетевой организации) работы, связанные с поверкой, калибровкой, программированием, пломбированием средств измерений, а также другие виды работ, связанные с обслуживанием средств измерений;

б) по собственной инициативе проводить на объектах Абонента (в том числе с привлечением представителей сетевой организации) в присутствии его представителя замену средств измерений, принадлежащих МЭС, с обязательным их пломбированием.

4.30. Стороны договорились, что представителем Абонента по настоящему Контракту при проведении проверок и составлении актов является представитель Абонента, обеспечивший доступ к приборам учета (измерительным комплексам, системам учета) и иному электрооборудованию, находящемуся на объектах Абонента.

5. ОБЩИЕ ПОЛОЖЕНИЯ ОБ ОПРЕДЕЛЕНИИ ОБЪЕМА, РАСЧЕТЕ СТОИМОСТИ И ПОРЯДКЕ ОПЛАТЫ ЭЛЕКТРИЧЕСКОЙ ЭНЕРГИИ (МОЩНОСТИ)

5.1. Фактический объем поставленной электрической энергии (мощности) определяется исходя из показаний приборов учета (в том числе входящих в состав измерительных комплексов, систем учета) либо расчетным способом в порядке, предусмотренном *Приложением № 4* к Контракту.

Объем услуг по передаче электрической энергии, урегулирование предоставления которых в соответствии с настоящим Контрактом возложено на МЭС, определяется в порядке, установленном действующим законодательством.

5.2. МЭС и сетевая организация вправе по мере необходимости производить проверку потребления Абонентом (с учетом Субабонентов) электрической энергии (мощности), в том числе при визуальном осмотре или инструментальной проверке приборов учета, с составлением Акта снятия показаний по форме, установленной указанными организациями.

5.3. Цена Контракта определяется исходя из действующих на момент его заключения цен на электрическую энергию (мощность), установленных для группы потребителей, к которой относится Абонент.

Объём обязательств Абонента за расчётный период по оплате электрической энергии (мощности) определяется исходя из фактических объёмов электрической энергии (мощности), поставленных Абоненту в расчётном периоде и определённых в соответствии с условиями настоящего Контракта, а также определённых в соответствии с законодательством цен на электрическую энергию (мощность), включая стоимость услуг, являющихся неотъемлемой частью процесса энергоснабжения Абонента.

5.4. Стоимость поставленной электрической энергии (мощности) определяется в соответствии с *Приложением № 4* к Контракту.

5.5. Получение Абонентом по окончании расчётного периода составленного по форме, установленной МЭС, и подписанного со стороны МЭС Акта приёма-передачи электрической энергии (мощности) в двух экземплярах, а также счет-фактуры (в случае его составления) и счета осуществляется:

- посредством использования Личного кабинета клиента (далее – ЛКК), являющегося программным модулем, размещенным на сайте МЭС в сети «Интернет» (www.mosenergosbyt.ru), при условии прохождения Абонентом необходимой регистрации и авторизации в ЛКК в соответствии с установленными МЭС правилами, при условии наличия у Абонента необходимых программных и технических средств для применения электронной подписи;
- в отделении МЭС в сроки получения расчетно-платежных документов, установленные *Приложением № 5* к настоящему Контракту. Факт получения Абонентом расчетно-платежных документов в отделении МЭС удостоверяется подписью Абонента с проставлением даты получения. В случае неполучения Абонентом расчетно-платежных документов датой получения считается дата их выписки МЭС.

МЭС обязано обеспечить возможность получения Абонентом указанных расчетно-платежных документов в сроки и способами, указанными в предыдущих абзацах настоящего пункта Контракта.

Абонент обязан в течение 5 (пяти) рабочих дней с даты получения «Акта приёма-передачи электрической энергии (мощности)» возвратить в МЭС один его экземпляр, подписанный со своей стороны.

В случае если Абонент не возвратит в течение 5 (пяти) рабочих дней подписанный со своей стороны вышеуказанный Акт или не представит мотивированные возражения к нему, расчет стоимости поставленной Абоненту электрической энергии (мощности) осуществляется на основании данных, указанных в Акте снятия показаний приборов учёта (Отчёте об отпуске и покупке электрической энергии), или иных документов, имеющихся у МЭС.

5.6. Исполнение денежных обязательств по Контракту, в том числе оплата стоимости потребленной Абонентом (с учетом Субабонентов) электрической энергии (мощности) и услуг, оказание которых является неотъемлемой частью процесса снабжения электрической энергией (мощностью), считается произведенным надлежащим образом при условии поступления денежных средств на расчетный счет МЭС, указанный в Контракте, в порядке, в сроки и в размере, установленными Приложением № 5 к настоящему Контракту.

Оплата потребленной электрической энергии (мощности) производится Абонентом с банковского счета Абонента, если иное не предусмотрено действующим законодательством. Абонент имеет право оплачивать стоимость потребленной электрической энергии (мощности) со счета банковской карты.

Расчёты по настоящему Контракту осуществляются в рублях Российской Федерации.

5.7. При осуществлении расчетов по настоящему Контракту Стороны в платежных документах обязаны указывать:

- стоимость электрической энергии (мощности);
- основание платежа;
- номер и дату Контракта;
- период, за который производится платеж;
- номер и дату счета-фактуры (в случае его составления) либо счета;
- сумму НДС (если иное не предусмотрено налоговым законодательством РФ или настоящим Договором).

В случае если в платежных документах в совокупности не указаны основание платежа, номер и дата заключения Контракта, а также номер и дата счета-фактуры (в случае его составления) либо счета, платеж считается произведенным по настоящему Контракту только после письменного подтверждения Абонентом указанных реквизитов.

В случае если в платежных документах указаны только основание платежа или номер и дата Контракта – платеж считается произведенным в счет погашения задолженности, возникшей в связи с неисполнением или ненадлежащим исполнением обязательства Абонента по оплате, срок исполнения которого наступил ранее.

В случае оплаты задолженности, подтвержденной решением суда, Стороны в платежном документе обязаны указывать (в графе «назначении платежа») номер дела, дату вынесения решения суда (серию и номер исполнительного листа).

6. ОГРАНИЧЕНИЕ РЕЖИМА ПОТРЕБЛЕНИЯ АБОНЕНТОМ ЭЛЕКТРИЧЕСКОЙ ЭНЕРГИИ (МОЩНОСТИ)

6.1. Порядок введения ограничения режима потребления Абонентом электрической энергии (мощности), а также особенности введения ограничения режима потребления в отношении Абонента или его отдельных объектов, для которых установлены величины аварийной (технологической) брони и (или) ограничение режима потребления электрической энергии которых может привести к экономическим, экологическим или социальным последствиям, устанавливается Правилами полного и (или) частичного ограничения режима потребления электрической энергии с учетом определенной в процессе технологического присоединения категории надежности.

6.2. МЭС вправе выступать инициатором введения ограничения режима потребления электрической энергии (мощности) по следующим основаниям:

а) неисполнение или ненадлежащее исполнение Абонентом обязательств по оплате электрической энергии (мощности) и (или) услуг по передаче электрической энергии, услуг, оказание которых является неотъемлемой частью процесса поставки электрической энергии по настоящему Контракту, если это привело к образованию задолженности Абонента перед МЭС, в том числе по предварительной оплате электрической энергии (мощности);

б) выявление факта осуществления Абонентом бездоговорного потребления электрической энергии;

в) неисполнение или ненадлежащее исполнение Абонентом условий Контракта, касающихся обеспечения функционирования устройств релейной защиты, противоаварийной и режимной автоматики, устройств компенсации реактивной мощности;

г) выявление факта ненадлежащего технологического присоединения энергопринимающих устройств Абонента к объектам электросетевого хозяйства в случае, если настоящий Контракт был заключен в отсутствие документов, подтверждающих технологическое присоединение и (или) разграничение балансовой принадлежности.

В установленных законодательством случаях ограничение режима потребления может вводиться по инициативе иных субъектов электроэнергетики (сетевой организации, органа государственного энергетического надзора).

6.3. МЭС предварительно (не менее чем за 10 (десять) календарных дней до даты планируемого введения ограничения) направляет Абоненту уведомление о необходимости погашения задолженности по настоящему Контракту и о датах планируемого введения ограничения режима потребления в случае

неисполнения или ненадлежащего исполнения возникших из настоящего Контракта обязательств по оплате электрической энергии (мощности) и (или) услуг, оказание которых является неотъемлемой частью процесса поставки электрической энергии, если это привело к образованию задолженности перед МЭС по основному обязательству, возникшему из настоящего Контракта, в том числе обязательству по предварительной оплате электрической энергии (мощности), любым из следующих способов:

а) посредством направления короткого текстового сообщения (далее – смс-сообщение) на номер мобильного телефона, указанный в настоящем Контракте. В данном случае Абонент считается уведомленным надлежащим образом в день направления повторного смс-сообщения при условии, что МЭС направил Абоненту повторное смс-сообщение в течение 2 (двух) дней, но не ранее истечения 24 (двадцати четырех) часов со времени направления первого смс-сообщения;

б) посредством направления сообщения (уведомления) на указанный в настоящем Контракте адрес электронной почты. В данном случае Абонент считается уведомленным надлежащим образом в день направления повторного уведомления при условии, что МЭС направил Абоненту повторное уведомление в течение 2 (двух) дней, но не ранее истечения 24 (двадцати четырех) часов со времени направления первого уведомления;

в) посредством публикации на официальном сайте МЭС в сети «Интернет». В данном случае Абонент считается уведомленным надлежащим образом в день публикации соответствующего уведомления;

г) посредством включения текста уведомления в счет на оплату поставленной электрической энергии (мощности). В данном случае Абонент считается уведомленным надлежащим образом в день доставки (получения) соответствующего счета;

д) посредством опубликования сообщения в периодическом печатном издании, являющемся источником официального опубликования нормативных правовых актов органов государственной власти соответствующего субъекта Российской Федерации. В данном случае Абонент считается уведомленным надлежащим образом в день опубликования соответствующего сообщения (уведомления);

е) посредством направления уведомления почтовым отправлением. В данном случае Абонент считается уведомленным надлежащим образом в день доставки (получения) Абонентом соответствующего уведомления либо по истечении срока его хранения в отделении почтовой связи;

ж) посредством вручения уведомления нарочным способом. В данном случае Абонент считается уведомленным надлежащим образом в день вручения (получения) соответствующего уведомления;

з) иным способом, позволяющим подтвердить доставку указанного уведомления.

Абонент уведомляется о введении ограничения режима потребления однократно. В случае если в отношении энергопринимающих устройств Абонента введено частичное ограничение режима потребления, при дальнейшем введении в отношении его энергопринимающих устройств полного или частичного до уровня аварийной брони ограничения режима потребления отдельное уведомление МЭС не направляется.

6.4. Ограничение режима потребления может быть введено по заявке Абонента в случае, если у Абонента отсутствует техническая возможность введения ограничения самостоятельно. Указанная заявка направляется в МЭС или в сетевую организацию. МЭС при получении заявки передает ее в сетевую организацию.

6.5. В случае возникновения внерегламентных отключений, являющихся следствием повреждения линий электропередачи и (или) оборудования, в том числе в результате стихийных явлений, частичное и (или) полное ограничение вводится по инициативе сетевых организаций или владельцев генерирующего оборудования. МЭС не несёт ответственности за введение внерегламентных отключений.

6.6. Перерывы в подаче Абоненту электрической энергии (мощности) или снижение категории надёжности электроснабжения Абонента допускаются в случае проведения плановых работ по ремонту объектов электросетевого хозяйства сетевой организации. О фактах проведения данных работ и сроках их проведения сетевая организация уведомляет Абонента напрямую или через МЭС.

6.7. Сведения о применении в отношении отдельных энергопринимающих устройств Абонента специального порядка ограничения, связанного с установлением величины аварийной (технологической) брони и (или) отнесением Абонента к категории субъектов, ограничение режима потребления электрической энергии (мощности) которых может привести к экономическим, экологическим или социальным последствиям, указываются в *Приложении № 2* к настоящему Контракту.

6.8. Абонент, относящийся к категории субъектов, ограничение режима потребления которых может привести к экономическим, экологическим или социальным последствиям, обеспечивает наличие сведений о нем в перечне Абонентов из числа указанных в Приложении к Правилам полного и (или) частичного ограничения режима потребления электрической энергии, утверждаемом высшим должностным лицом субъекта Российской Федерации.

Абонент, относящийся к категории субъектов, ограничение режима потребления которых может привести к экономическим, экологическим или социальным последствиям, сведения о котором отсутствуют в перечне, указанном в предыдущем абзаце настоящего пункта, несет ответственность, в том числе перед третьими лицами, за последствия, вызванные применением к нему ограничения режима потребления.

6.9. Абонент, относящийся к числу субъектов, ограничение режима потребления которых может привести к экономическим, экологическим или социальным последствиям, обязан:

а) утвердить план мероприятий по обеспечению готовности к введению в отношении его энергопринимающих устройств полного ограничения режима потребления, включающий в себя мероприятия, необходимые для безаварийного прекращения технологического процесса, обеспечения безопасности людей и сохранности оборудования, и (или) мероприятия по установке за свой счет автономных источников питания, обеспечивающих снабжение электрической энергией его энергопринимающих устройств (срок проведения мероприятий по обеспечению готовности к введению полного ограничения режима потребления не должен превышать 6 (шести) месяцев, за вычетом срока ограничения режима потребления до уровня аварийной брони);

б) в течение 3 (трех) дней после получения уведомления о введении частичного ограничения режима потребления предоставить МЭС и сетевой организации утвержденный согласно предыдущему абзацу настоящего пункта план мероприятий;

в) в случае непредоставления сетевой организации в трехдневный срок утвержденного плана мероприятий, а также в случае если срок проведения указанных мероприятий превышает 6 (шесть) месяцев (за вычетом срока ограничения режима потребления до уровня аварийной брони), выполнить в течение 2 (двух) месяцев мероприятия по установке за свой счет автономных источников питания, обеспечивающих безопасное функционирование энергопринимающих устройств Абонента без необходимости потребления электрической энергии (мощности) из внешней сети;

г) после выполнения указанных мероприятий незамедлительно направить сетевой организации и МЭС уведомление о готовности к введению полного ограничения режима потребления.

6.10. В случае возникновения (угрозы возникновения) аварийных электроэнергетических режимов по причине возникновения (угрозы возникновения) дефицита электрической энергии и мощности и (или) недопустимых отклонений напряжения, перегрузки электротехнического оборудования и в иных чрезвычайных ситуациях допускается введение ограничения режима потребления, в том числе без согласования с Абонентом, при необходимости принятия неотложных мер и невозможности предотвращения указанных обстоятельств путем использования технологических резервов мощности.

Аварийные ограничения осуществляются в соответствии с графиками аварийного ограничения режима потребления электрической энергии (мощности) в порядке, определенном действующим законодательством, а также посредством действия аппаратуры противоаварийной автоматики.

К графикам аварийного ограничения относятся:

а) графики ограничения режима потребления электрической энергии и графики ограничения режима потребления электрической мощности (далее – графики ограничения режима потребления), в соответствии с которыми Абонент заранее уведомляется о необходимости ограничить потребление электрической энергии (мощности) и самостоятельно выполняет технические (технологические) мероприятия, обеспечивающие снижение потребления в объемах и в периоды суток, которые указаны в уведомлении.

б) графики временного отключения потребления, в соответствии с которыми без предварительного уведомления Абонента сетевая организация или системный оператор производит отключение линий электропередачи. При этом также может предусматриваться отключение электроустановок непосредственно Абонентом. Графики временного отключения потребления вводятся в случаях, предусмотренных действующим законодательством.

Утвержденные сетевой организацией графики аварийного ограничения доводятся сетевой организацией или МЭС до сведения Абонента не позднее, чем за 7 (семь) дней до начала очередного периода их действия (не позднее 01 (первого) октября) любым доступным способом, в том числе путем их размещения на официальных сайтах в сети «Интернет» сетевой организации и МЭС.

Абонент обязуется выполнять требования МЭС и (или) сетевой организации и субъекта оперативно-диспетчерского управления в электроэнергетике по реализации графиков аварийного ограничения режима потребления электрической энергии (мощности) и несет ответственность за убытки, причиненные МЭС, сетевой организации, а также иным субъектам электроэнергетики и третьим лицам в связи с их неисполнением (ненадлежащим исполнением).

6.11. Графики ограничения режима потребления вводятся, начиная с 00 часов 00 минут следующих суток с уведомлением об этом Абонента не позднее 14 часов 00 минут текущих суток (по местному времени) сетевой организацией или МЭС.

О введении в действие графиков временного отключения потребления Абонент оповещается сетевой организацией и (или) МЭС с указанием причин и предполагаемой продолжительности их действия.

Информация о причинах, основаниях и сроках введения аварийных и внерегламентных отключений может быть получена Абонентом по запросу от сетевой организации или субъекта оперативно-диспетчерского управления.

6.12. В ситуации, когда к электрическим сетям, принадлежащим Абоненту, подключены другие потребители электрической энергии (мощности), своевременно оплачивающие потребленную электрическую энергию (мощность), услуги, оказание которых является неотъемлемой частью процесса энергоснабжения, а также исполняющие иные предусмотренные законодательством обязательства, Абонент обязан:

- заблаговременно до момента введения ограничения режима потребления уведомлять о наличии таких лиц МЭС при введении ограничения по основаниям, предусмотренным п. 6.2 настоящего Контракта и сетевую организацию – по иным основаниям, предусмотренным Правилами полного и (или) частичного ограничения режима потребления электрической энергии;
- обеспечить подачу электрической энергии (мощности) в необходимых для указанных лиц объемах потребления электрической энергии (мощности), рассчитанных в соответствии с Правилами полного и (или) частичного ограничения режима потребления электрической энергии.

6.13. В случае предоставления Абонентом обеспечения обязательств по оплате электрической энергии (мощности) ограничение не вводится в случае, предусмотренном подп. а) п. 6.2 настоящего Контракта, до прекращения действия предоставленного обеспечения обязательств по оплате электрической энергии (мощности) при условии предварительного письменного уведомления Абонентом МЭС об установлении указанных обеспечительных мер.

7. ОТВЕТСТВЕННОСТЬ СТОРОН

7.1. МЭС несет ответственность за неисполнение или ненадлежащее исполнение обязательств по настоящему Контракту (за надежность снабжения покупателей электрической энергией (мощности) и ее качество в соответствии с техническими регламентами и иными обязательными требованиями), в том числе за неисполнение или ненадлежащее исполнение обязательств контрагентами МЭС по заключенным им во исполнение настоящего Контракта договорам оказания услуг по передаче электрической энергии и иных услуг, неразрывно связанных с процессом снабжения электрической энергией (мощностью).

7.2. В случае недопоставки электрической энергии (мощности) Абонент вправе потребовать от МЭС уплаты неустойки, определенной законом (законной неустойки), начиная со дня, следующего после дня истечения установленного настоящим Контрактом срока исполнения обязательства.

7.3. Если в результате действий (бездействия) Абонента, а также аварий в энергопринимающих устройствах Абонента имел место недоотпуск электрической энергии другим потребителям МЭС, либо причинены убытки таким потребителям, МЭС и (или) сетевой организации, МЭС в соответствии с действующим законодательством имеет право обратного требования (регресса) к Абоненту.

7.4. Стороны несут ответственность за нарушение (несоблюдение) предусмотренного законодательством и настоящим Контрактом порядка введения ограничения режима потребления в порядке и размере, установленными действующим законодательством Российской Федерации.

подписи сторон

7.5. МЭС не несет ответственности за нарушение энергоснабжения энергопринимающих устройств Абонента при включении автоматических устройств по восстановлению энергоснабжения, либо при включении резервного питания, а также при аварийных снижениях (посадках) напряжения ниже гарантируемого, связанных с работой противоаварийной автоматики и релейной защиты.

7.6. Если энергопринимающее оборудование Абонента присоединено к сетям сетевой организации опосредованно через энергопринимающие устройства, объекты по производству электрической энергии (мощности), объекты электросетевого хозяйства лиц, не оказывающих услуги по передаче электрической энергии, МЭС несет перед Абонентом ответственность за надежность энергоснабжения и качество электрической энергии только в пределах границ балансовой принадлежности объектов электросетевого хозяйства сетевой организации.

7.7. В случае неисполнения или ненадлежащего исполнения Абонентом обязательств по оплате поставленной ему электрической энергии (мощности), по оплате до завершения месяца, за который осуществляется оплата, МЭС вправе требовать уплаты неустойки, определенной законом (законной неустойки), начиная со дня, следующего после дня истечения установленного настоящим Контрактом срока исполнения обязательства, по день фактической уплаты долга.

7.8. МЭС не несет ответственности перед Абонентом за недоотпуск электрической энергии (мощности), вызванный:

- стихийными явлениями (пожарами, наводнениями, грозой, гололедом, бурей, снежными заносами и т.п.), то есть такими явлениями, воздействие которых происходит извне и непредотвратимо;
- неправильными действиями персонала Абонента или посторонних лиц, в том числе связанными с условиями ограничения режима потребления Абонента.

7.9. Абонент несет ответственность за неисполнение требований и распоряжений субъекта оперативно-диспетчерского управления и сетевой организации, указанных в п. 3.1.19 настоящего Контракта, в соответствии с действующим законодательством.

7.10. В случае неисполнения Абонентом обязательств, предусмотренных п. 4.2 настоящего Контракта Абонент обязуется возместить сетевой организации расходы, связанные с оборудованием энергопринимающих устройств Абонента приборами учета, а в случае неисполнения данных обязательств в добровольном порядке также понесенные ей расходы в связи с необходимостью принудительного взыскания данных расходов с Абонента в порядке, предусмотренном действующим законодательством.

7.11. При несоблюдении Абонентом условий одностороннего уменьшения приобретаемых объемов электрической энергии (мощности) или одностороннего отказа от исполнения Контракта в соответствии с п.п. 3.2.5, 3.2.6 настоящего Контракта, Абонент продолжает нести обязательства по настоящему Контракту в полном объеме.

7.12. Наличие оснований и размер ответственности Сторон определяются в соответствии с гражданским законодательством и законодательством об электроэнергетике.

8. ЗАКЛЮЧИТЕЛЬНЫЕ ПОЛОЖЕНИЯ

8.1. Настоящий Контракт считается заключенным и вступает в силу с даты получения стороной, направившей оферту, её акцепта.

8.1.1. Исполнение обязательств по настоящему Контракту начинается с 01.01.2021, но не ранее даты его заключения, если иное не предусмотрено настоящим Контрактом или соглашением Сторон. Представитель МЭС, действующий в силу полномочий, основанных на доверенности, вправе установить, что условия настоящего Контракта применяются к отношениям сторон, возникшим до его заключения, только если такое полномочие (право) представителя специально оговорено в соответствующей доверенности.

В случае если настоящий Контракт заключается в отношении энергопринимающих устройств до завершения процедуры их технологического присоединения, исполнение Сторонами обязательств по настоящему Контракту начинается с даты подписания Абонентом и сетевой организацией Акта об осуществлении технологического присоединения.

В случае если настоящий Контракт заключается в отношении энергопринимающих устройств, указанных в *Приложении № 2* к Контракту, в отношении которых сетевой организацией введено полное и (или) частичное ограничение режима потребления электрической энергии (мощности), в том числе в связи с

неисполнением или ненадлежащим исполнением Абонентом (действовавшим в его интересах лицом) обязательств по оплате электрической энергии (мощности), услуг по передаче электрической энергии и (или) услуг, оказание которых является неотъемлемой частью процесса снабжения электрической энергией, по предыдущему Контракту с Абонентом, исполнение МЭС обязательств по настоящему Контракту начинается не ранее даты и времени отмены указанного ограничения режима потребления в связи с устранением обстоятельств, явившихся основанием для введения указанного ограничения режима потребления электрической энергии (мощности).

8.1.2. Настоящий Контракт действует до 31 декабря текущего календарного года, в котором настоящий Контракт вступил в силу, если иная дата окончания срока действия настоящего Контракта не предусмотрена соглашением сторон. Настоящий Контракт ежегодно пролонгируется на следующий календарный год, если за 30 (тридцать) календарных дней до окончания срока его действия Абонент письменно не заявит МЭС о его прекращении или изменении, либо о заключении Контракта на иных условиях.

8.1.3. В случае если настоящий Контракт заключается в отношении энергопринимающих устройств до завершения процедуры их технологического присоединения *Приложение № 2* «Реестр источников энергоснабжения, энергопринимающего оборудования и средств учета электроэнергии и мощности» оформляется МЭС и подписывается Сторонами в течение 30 (тридцати) дней с момента получения МЭС документов, подтверждающих осуществление надлежащего технологического присоединения.

До подписания Сторонами *Приложения № 2* к Контракту необходимые для исполнения настоящего Контракта сведения определяются исходя из предоставляемых сетевой организацией и (или) Абонентом документов о технологическом присоединении.

При этом копия Акта согласования технологической и (или) аварийной брони электроснабжения Абонента предоставляется в МЭС сетевой организацией в течение 2 (двух) рабочих дней с даты подписания, после чего он становится неотъемлемой частью настоящего Контракта. Указанный документ может быть также представлен Абонентом.

8.1.4. В случае если Абонент владеет энергопринимающими устройствами (объектами энергоснабжения), в отношении которых заключен настоящий Контракт, на праве аренды (иного основания временного пользования энергопринимающими устройствами), то исполнение обязательств МЭС по настоящему Контракту ограничивается сроком действия договора аренды (иного основания временного пользования энергопринимающими устройствами). Исполнение обязательств МЭС возобновляется на срок пролонгации аренды (иного основания временного пользования энергопринимающими устройствами) после предоставления Абонентом в МЭС подтверждающих пролонгацию документов.

8.2. Настоящий Контракт прекращает свое действие в случаях и в порядке, предусмотренных настоящим Контрактом и действующим законодательством Российской Федерации.

Уведомление о прекращении действия настоящего Контракта направляется Стороне в сроки, предусмотренные настоящим Контрактом, по адресу для переписки, указанному в настоящем Контракте.

Сроки уведомления о прекращении действия Контракта при невозможности исполнения определяются Стороной, исходя из существа обстановки.

Уведомление, направленное Стороне по адресу для переписки, указанному в настоящем Контракте, и не врученное по причине ее отсутствия по указанному адресу или иной причине, считается полученным последней.

Прекращение действия Контракта влечет за собой прекращение обязательств МЭС по поставке электрической энергии (мощности) по настоящему Контракту.

В случае если Абонентом внесено предложение об изменении настоящего Контракта или о заключении между Сторонами в отношении тех же точек поставки нового Контракта, отношения Сторон до изменения Контракта или до заключения нового Контракта регулируются в соответствии с условиями настоящего Контракта.

Стороны предусматривают в настоящем Контракте возможность изменения его условий по соглашению сторон, в том числе, в случаях, установленных п. 1 ч. 1 ст. 95 Федерального закона от 05.04.2013 № 44-ФЗ «О контрактной системе в сфере закупок товаров, работ, услуг для обеспечения государственных и муниципальных нужд».

подписи сторон

8.3. Изменение, расторжение или прекращение действия настоящего Контракта не освобождает стороны от взаимных расчетов за поставленную электрическую энергию (мощность).
Для осуществления окончательного расчета за поставленную по настоящему Контракту электрическую энергию (мощность) Абонент обязан предоставить в МЭС показания приборов учета на дату расторжения (прекращения действия) или изменения настоящего Контракта.

8.4. Все приложения, дополнения и изменения условий настоящего Контракта имеют силу в том случае, если они оформлены в письменной форме и подписаны уполномоченными лицами МЭС и Абонента, если иное не установлено настоящим Контрактом.

В случае изменения у какой-либо из Сторон настоящего Контракта адреса, наименования, банковских реквизитов, телефонов, телефаксов она обязана в течение 5 (пяти) рабочих дней в письменной форме известить об этом другую Сторону.

8.5. Настоящий Контракт составлен в ____2____ экземплярах (_1___ экземпляр(а) – МЭС, один экземпляр – Абоненту), имеющих одинаковую юридическую силу.

8.6. Споры и разногласия, возникающие из настоящего Контракта, разрешаются Сторонами путем переговоров. В случае невозможности разрешения споров путем переговоров:

а) споры, разногласия и требования, возникающие в связи с заключением, изменением, расторжением или недействительностью Контракта, могут быть переданы на рассмотрение суда (арбитражного суда);

б) споры, которые возникли или могут возникнуть между Абонентом и МЭС в связи с неисполнением или ненадлежащим исполнением денежного обязательства, возникшего из настоящего Контракта, в том числе обязанности возместить убытки или уплатить неустойку в случае нарушения настоящего Контракта, могут быть переданы Сторонами на разрешение суда после принятия Сторонами мер по досудебному урегулированию, под которым понимается направление претензии, по истечении 10 (десяти) календарных дней со дня наступления одного из следующих событий (в зависимости от того, какое из указанных ниже событий наступит раньше):

- направление Абоненту (МЭС) заказным письмом с уведомлением о вручении соответствующей претензии;
- получение Абонентом (МЭС) направленной (врученной) ему соответствующей претензии, если претензия доставлена или вручена Абоненту (МЭС) непосредственно Абонентом (МЭС) или нарочным;
- направление Абоненту (МЭС) на адрес электронной почты последнего, указанный в настоящем Контракте, соответствующей претензии. В данном случае направляемая Абоненту на указанный адрес электронной почты претензия может исходить от любого работника МЭС, что подтверждается указанием в адресе отправителя домена МЭС (mosenergosbyt.ru). При этом Абонент считается получившим претензию в день ее отправления работником МЭС на адрес электронной почты Абонента, указанный в настоящем Контракте.

8.7. При исполнении настоящего Контракта, в случае возникновения вопросов, не предусмотренных Контрактом, Стороны руководствуются Гражданским кодексом Российской Федерации, Федеральным законом «Об электроэнергетике», Основными положениями функционирования розничных рынков электрической энергии, Правилами полного и (или) частичного ограничения режима потребления электрической энергии и иными нормативными правовыми актами.

В случае принятия уполномоченными государственными органами нормативных и иных Актов, устанавливающих порядок взаимоотношения Сторон, связанный с процессом энергоснабжения, отличный от предусмотренного Контрактом, Стороны обязаны руководствоваться положениями указанных Актов с момента их принятия, кроме случаев, когда в положениях принятого Акта прямо указано, что иное может быть установлено Контрактом.

Каждая из заинтересованных Сторон при вышеуказанных обстоятельствах вправе обратиться в арбитражный суд с иском о внесении изменений в настоящий Контракт как на основании случая, предусмотренного Контрактом.

8.8. Если между Сторонами заключено соглашение о порядке использования электронной подписи, то документы, предусмотренные настоящим Контрактом, подписанные в установленном порядке с применением электронной подписи, считаются совершёнными в надлежащей форме.

подписи сторон

8.9. Абонент, получивший от МЭС (в том числе через сетевую организацию) подписанный проект настоящего Контракта на бумажном носителе или в электронной форме, при несогласии с условиями Контракта вправе направить МЭС предложение о заключении Контракта на иных условиях. При этом Абонент не вправе вносить изменения (правки) в текст проекта настоящего Контракта, подписанного МЭС. Внесение изменений (правок) в текст проекта настоящего Контракта, подписанного МЭС, является недобросовестным поведением со стороны Абонента.

9. ОСОБЫЕ УСЛОВИЯ

9.1 На момент заключения Договора/Контракта Акт согласования технологической и (или) аварийной брони Абонентом не предоставлен (Приложение № 3 к Договору/Контракту)».

10. МЕСТА НАХОЖДЕНИЯ, АДРЕСА И БАНКОВСКИЕ РЕКВИЗИТЫ СТОРОН

МЭС:

Место нахождения: Российская Федерация, г. Москва
Адрес: 117312 г. Москва ул. Вавилова 9
ИНН 7736520080 КПП 997650001
Расчетный счет 40702810035010005648 в
отделении банка РОССИЯ г.МОСКВА
БИК 044525220 Корреспондентский счет 30101810145250000220
Телефон (495)981-981-9 Факс (499)550-03-33 доб.231-62 E-mail info@mosenergosbyt.ru
Адрес для переписки: Москва г. Новоалексеевская ул. д.19 кор.2

Телефон (499)550-03-33 (23302) Факс E-mail
Начальник отделения Варчев Дмитрий Владимирович тел. 499-550-03-33, доб 233-01
Начальник абонентской службы тел.
Расчетная группа Смирнова Александра Николаевна тел. 8(499)550-03-33 вн. 2-33-57

Абонент:

Место нахождения: Российская Федерация, Москва г.
Адрес:
Почтовый индекс 127473
Область Административный р-н
Город Москва г.
Улица Самотечный 1-й пер.
Дом/влад. 17А корп./стр./соор.
ИНН 7702059311 КПП 770701001
ОГРН 1037739733404
Лицевой счет 2678341000450121
Расчетный счет 40601810245253000002 в
отделении ГУ БАНКА РОССИИ ПО ЦФО
БИК 044525000 Корреспондентский счет 0
Код ОКВЭД 93.11 Код ОКПО 33666085 Код ОКОГУ 2300225

подписи сторон

Телефон _____ Факс _____ E-mail mso@mossport.ru
Адрес для переписки:
Почтовый индекс 127473
Область _____ Административный р-н _____
Город Москва г.
Улица Самотечный 1-й пер.
Дом/влад. 17А корп./стр./соор. _____
Руководитель Самойленко Александр Александрович тел. +74956811716
Главный инженер _____ тел. _____
Главный бухгалтер _____ тел. _____
Юрисконсульт _____ тел. _____
Главный энергетик _____ тел. _____
Лицо ответственное за снятие и передачу показаний _____ тел. _____
Мобильный телефон _____

Приложения к Контракту:

1. Приложение № 1 «Адреса поставки электрической энергии (мощности)».
2. Приложение № 2 «Реестр источников энергоснабжения, энергопринимающего оборудования и средств учета электроэнергии и мощности».
3. Приложение № 3 «Акт согласования технологической и (или) аварийной брони электроснабжения Абонента».
4. Приложение № 4 «Порядок определения объема и расчета стоимости поставленной электрической энергии (мощности)».
5. Приложение № 5 «Порядок оплаты потребленной электрической энергии (мощности)».
6. Приложение № 6 «Соглашение о лимитах/субсидиях бюджетных обязательств».

Приложения № 4, 5 являются неотъемлемой частью настоящего Контракта.

Приложение № 2 является неотъемлемой частью настоящего Контракта, за исключением случаев заключения Контракта до завершения процедуры технологического присоединения энергопринимающих устройств Абонента к объектам электросетевого хозяйства.

В случае составления и подписания Сторонами Приложения, не поименованного в предыдущих абзацах как неотъемлемая часть Контракта, данное Приложение становится неотъемлемой частью Контракта.

Документы о технологическом присоединении, Акт допуска прибора учета в эксплуатацию, Акт осмотра (обследования) электроустановки, Акт согласования технологической и (или) аварийной брони электроснабжения Абонента, оформленные и подписанные с сетевой организацией в отношении объектов и точек поставки, указанных в *Приложении № 2* к настоящему Контракту, становятся неотъемлемой частью Контракта с момента их получения МЭС от сетевой организации или Абонента.

11. ПОДПИСИ СТОРОН:

АО «Мосэнергосбыт»	**Абонент**
_____/Варчев Д.В./	_____/Самойленко А.А./
подпись *расшифровка подписи*	*подпись* *расшифровка подписи*
«___»_____20__ г.	«___»_____20__ г.
	М.П. *(при наличии)*

Настоящим Абонент в лице _____/_____
(подпись) *(расшифровка подписи)*

подписи сторон

заверяет МЭС о том, что Абонент не является налогоплательщиком налога на добавленную стоимость либо освобожден от исполнения обязанностей налогоплательщика, связанных с исчислением и уплатой налога на добавленную стоимость, в связи с чем Абонент просит МЭС не составлять счет-фактуру при совершении в рамках настоящего Контракта операций по реализации электрической энергии (мощности) и урегулированию отношения по оказанию услуг по передаче электрической энергии и иных услуг, оказание которых является неотъемлемой частью процесса энергоснабжения Абонента. Данное заверение Абонента действует в течение расчетного периода и считается продленным на следующий расчетный период на тех же условиях (количество продлений не ограничено), если до начала следующего расчетного периода МЭС не получит письменное уведомление Абонента о необходимости составления счета-фактуры в рамках настоящего Контракта.

подписи сторон

Приложение №2
к Государственному контракту
№ **99719801** **от "___" _____ 20 ___г.**

АО "Мосэнергосбыт"

/ Д.В. Варчев /
*подпись** *ФИО**

Абонент

/А.А Самойленко/
*подпись** *ФИО**

М.П. *(при наличии)*

Наименование абонента

ГБУ "МосСпортОбъект"

Абонент: действующий
(действующий, вновь присоединяемый, временный)

Объект: действующий
(действующий, вновь присоединяемый, временный)

Наименование и номер объекта

99719801

ГБУ "МосСпортОбъект"

Адрес объекта ***117588 г. Москва, ул. Мосфильмовская, д. 41, к. 2***

Телефон, факс ***8-495-681-01-48***

e-mail mso@mos.sport

РЕЕСТР

источников энергоснабжения, энергопринимающего оборудования и средств учета электроэнергии и мощности

Дата составления реестра
" ___ " _____ 20 ___ г.

Взамен Реестра
от " --- " _____--- 20 --- г.

1. Максимальная мощность (кВт)

Описание точки поставки**									Значение максимальной мощности (кВт)***		
Наименование сетевой организации (с указанием наименования РЭС)	№ ПЦ	№ фидера	№ РП	№ линии	№ ТП	№ РУ	Вводное распределительное устройство	Наименование границы балансовой принадлежности/ присоединения	Всего	Абонент	Транзит. потребитель
Филиал ПАО "Россети Московский регион - 11 РЭР УКС ЮЗО МКС	ПС 731, 845	-	11056	-	РТП 12640	-	ВУ 123991	Кабельные наконечники вв.123991	267,3	267,3	-

2. Значение максимальной (единовременной) мощности в кВА: 297

3. Документы о технологическом присоединении:

№ ***МКС/110.11/3306*** **от** ***06.05.2009*** **г.** ***Акт разграничения балансовой принадлежности и эксплуатационной ответственности электроустановок и сооружений напряжением до 1000 В*** между

наименование документа о тех. присоединении

ПАО "МОЭСК" и Государственное учреждение г. Москвы "Центр физической культуры и спорта Западного административного округа г. Москвы"

4. Контактная информация сетевой организации:
Наименование ***ПАО "Россети Московский регион"*** **Официальный сайт в сети "Интернет"** ***www.rossetimr.ru***
Телефон ***8(800) 700-40-70;*** **Иные сведения (факс, e-mail и т.п.)** ***client@rossetimr.ru***

* ФИО и подпись лица, подписавшего договор
** Заполняется по данным документов о технологическом присоединении
*** В отсутствие информации о величине максимальной мощности, выраженной в кВт, её значение определяется как произведение величины, указанной в п. 2, и коэффициента мощности, который принимается равным 0.9, если иное не указано в технических документах (кВт = кВА х 0.9)
**** При указании в технических документах значения максимальной мощности, выраженной в кВт, п. 2 не заполняется

Таблица 1. Реестр средств учета электрической энергии и мощности

№ п/п		Уровень напряжения на границе балансовой принадлежности ВН, ГН, СН1, СН2, НН	Уровень напряжения для применения цен ВН, ГН, СН1, СН2, НН	Идентификационный номер точки учета*	№ прибора учета	Тип прибора учета по паспорту (модель)	Значность прибора учета	Измерительные трансформаторы Номинал		Расчетный коэффициент	Показания на дату и время начала исполнения Договора/ оформления Реестра	Балансовая принадлежность прибора учета (МЭС, Абонент, Сетевая организация, Транзитный потребитель)	Место установки прибора учета	Тип учета**	Государственная поверка***		Компенсирующие устройства		
								ТТ, А	ТН, В						Дата	Срок МПИ	Тип	Количество (шт)	Суммарная и номинальная мощность компенсирующих устройств, (кВАр)
1		2	3	4	5	6	7	8	9	10	11	12	13	14	15	16	17	18	19
1	A	НН	НН	-	29953802	Меркурий 230 ART-03 CN, 230-400V / 5-10 A	6,2	150/5	-	30	-	Абонента	РУ-0.4 кВ ТП 12640, вв. 123991, Луч А	0	ПУ- 2017 ТТ- 2017	ПУ 10 лет ТТ 8 лет	---	---	---
	P																		
2	A	НН	НН	-	29953846	Меркурий 230 ART-03 CN, 230-400V / 5-10 A	6,2	150/5	-	30	-	Абонента	РУ-0.4 кВ ТП 12640, вв. 123991, Луч Б	0	ПУ- 2017 ТТ- 2017	ПУ 10 лет ТТ 8 лет	---	---	---
	P																		
3	A	НН	НН	-	28781921	Меркурий 230 ART-01 CN, 230-400V / 5-10 A	6,2	-	-	1	-	Абонента	РУ-0.4 кВ ТП 12640, вв. 123991, АВР	0	ПУ- 2016	ПУ 10 лет	---	---	---
	P																		

* ИД точки учета заполняется только для потребителей 3-6 ценовых категорий

** Тип учета Активные (А): 0-расчетный; 7-транзитный; 8-контрольный
Реактивные (Р): 5-основной; 6-транзитный

*** Указывается информация по приборам учета, измерительным трансформаторам тока (напряжения)

МЭС _____ / Чурушкин А.В. /
подпись ФИО

Абонент _____ / _____ /
подпись ФИО

Таблица 2. Сведения о токоприемниках Абонента, Субабонентов и о транзитных потребителях и сетевых организациях

№ п/п	Наименование энергопринимающего оборудования объектов Абонента, Субабонентов; наименование транзитных потребителей и сетевых организаций*	№ прибора учета	Тип учета **	Класс точности прибора учета	Допустимая длительная токовая нагрузка вводного провода (кабеля)	Номинальное фазное напряжение	Потери в линиях (нагрузочные) (%)	Потери в трансформаторах		Суммарные потери		Порядок ограничения
					ампер	кВ		Потери холостного хода (кВтч)	Нагрузочные потери (%)	Суммарные потери исчисляемые в (кВтч)	Суммарные потери исчисляемые в (%)	общий/ специальный
1	2	3	4	5	6	7	8	9	10	11	12	13
1	Физкультурно-оздоровительный омплекс	29953802	0	0,5	-	0,23	-	-----	---	-----	-----	общий
		29953846	0	0,5	-	0,23	-	-----	---	-----	-----	общий
		28781921	0	0,5	-	0,23	-	-----	---	---	-----	общий

Ценовая категория на дату составления реестра
Первая

Группа статистики 64
№ ссылки 25

*Сведения записываются в следующем порядке:

1. Объекты Абонента
2. Субабоненты
3. Транзитные потребители
4. Транзитные сетевые организации

**Тип учета

Активные (А): 0-расчетный; 7-транзитный; 8-контрольный

Особые условия:

1. На момент заключения Договора точки поставки определены в соответствии с АРБП от 06 мая 2009 № МКС/110.11/3306, составленным между ПАО "МОЭСК" и Государственное учреждение г. Москвы "Центр физической культуры и спорта Западного административного округа г. Москвы". В случае, если после заключения Договора будет подтверждено отсутствие надлежащего технологического присоединения энергопринимающего оборудования Абонента к электрическим сетям Сетевой организации (иного владельца объектов электросетевого хозяйства), МЭС имеет право прекратить подачу э/э Абоненту и расторгнуть Договор по данному объекту в одностороннем порядке.
2. Абонент обязуется переоформить акт об осуществлении технологического присоединения. После переоформления акта об осуществлении технологического присоединения абонент обязуются привести настоящий Договор в соответствие с положениями указанного Акта.
3. Постоянное безучетное потребление электрической энергии катушками автоматических выключателей (АВР): составляет 90 кВт.ч в месяц.
4. До расчётный приборов учета к сети потребителя ГБУ "МосСпортОбъект" подключен потребитель ПАО "МОЭК", имеющий договор энергоснабжения с АО "Мосэнергосбыт", договор энергоснабжения со сбытовой организацией ООО "РЭК" № 10245501 абонент № 10255901.

/ Чурушкин А.В. /
ФИО

Абонент _____ / _____ /
подпись ФИО

Однолинейная схема электроснабжения:

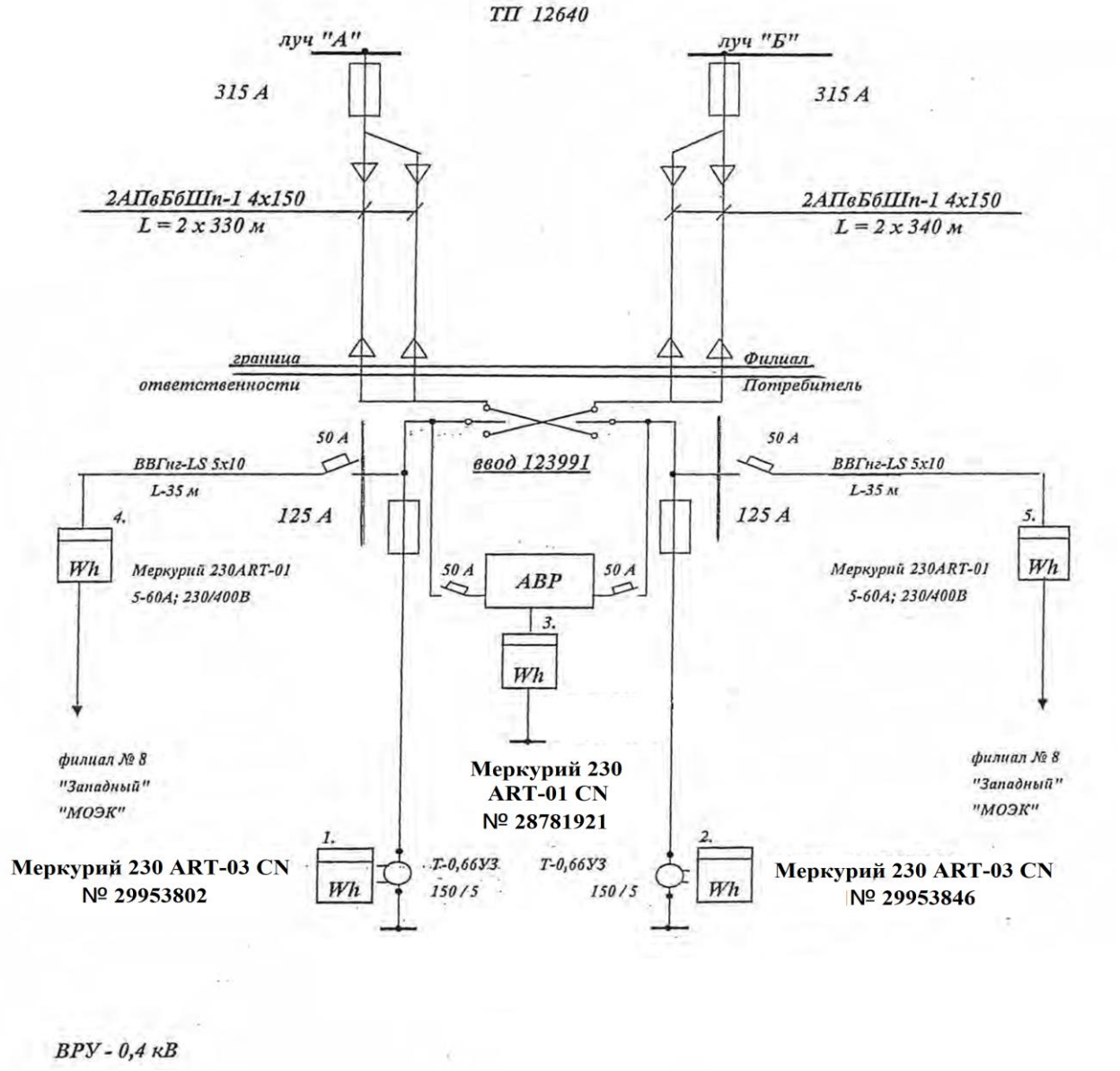

Примечание: в схеме указываются места установки и номера приборов учета, параметры измерительных трансформаторов тока и напряжения, границы балансовой принадлежности (красный цвет) и эксплуатационной ответственности (синий цвет), границы с субабонентами/транзитными потребителями (зеленый цвет), длина и марка питающих кабелей (проводов).
При наличии в документах о технологическом присоединении однолинейной схемы электроснабжения, содержащей в том числе границы балансовой принадлежности, включая границы балансовой принадлежности транзитных потребителей (при их наличии), указание на места установки приборов учета, а также длину и марку проводов (кабеля) от границы балансовой принадлежности до места установки приборов учета, данная схема становится неотъемлемым приложением к настоящему Реестру. При этом указанная в Реестре однолинейная схема электроснабжения не заполняется.

Инженер-инспектор

_____ / Чурушкин А.В. /
подпись ФИО

Абонент

_____ / _____ /
подпись ФИО

ПРИЛОЖЕНИЕ № 4
к Государственному контракту

№ 99719801 от «____» _____ 20_____ г.
(далее по тексту – Контракт)

ГБУ "МосСпортОбъект"

Наименование Абонента

Приложение составлено «_____» _____ 20_____г.

ПОРЯДОК
ОПРЕДЕЛЕНИЯ ОБЪЕМА И РАСЧЕТА СТОИМОСТИ ПОСТАВЛЕННОЙ ЭЛЕКТРИЧЕСКОЙ ЭНЕРГИИ (МОЩНОСТИ)
(далее – Порядок)

1. Цена электрической энергии (мощности)

1.1. Электрическая энергия (мощность) в соответствии с настоящим Контрактом поставляется Абоненту по нерегулируемым ценам, определяемым в соответствии с действующим законодательством Российской Федерации для первой ценовой категории.

В случае передачи Абонентом принятой от МЭС электрической энергии (мощности) или её части населению и (или) приравненным к нему категориям потребителей (далее – население), цена в отношении данного объёма определяется в соответствии с действующим законодательством.

1.2. Нерегулируемые цены на электрическую энергию рассчитываются МЭС для каждого расчетного периода и публикуются в порядке и сроки, установленные действующим законодательством Российской Федерации.

Нерегулируемые цены на электрическую энергию (мощность) зависят от ситуации на оптовом и розничном рынках электрической энергии (мощности) и могут меняться из месяца в месяц. Изменение нерегулируемых цен на электрическую энергию (мощность) в период действия настоящего Контракта не требует его переоформления.

1.3. Для целей определения стоимости объемов потребления электрической энергии (мощности), подлежащих оплате Абонентом в текущем расчетном периоде, к расчету принимается цена на электрическую энергию (мощность), определенная МЭС в соответствии с действующим законодательством за предшествующий расчетный период.

В случае выставления счета для оплаты электрической энергии (мощности) до определения цены на электрическую энергию (мощность) за предшествующий расчетный период для определения размера платежей используется цена на электрическую энергию (мощность) за последний расчетный период, в отношении которого она определена и официально опубликована.

1.4. МЭС вправе производить перерасчеты стоимости фактического объема электрической энергии (мощности), потребленного Абонентом, в случае изменения подлежащих применению цен на электрическую энергию (мощность) по основаниям, установленным действующим законодательством, а также регламентами оптового рынка электроэнергии, являющимися приложением к договору о присоединении к торговой системе оптового рынка, а также в случае перерасчета количества потребленной электрической энергии (мощности) в соответствии с условиями настоящего Контракта и действующего законодательства.

В случае изменения предельного уровня нерегулируемых цен за соответствующий расчетный период (перерасчета количества потребленной электрической энергии) МЭС также вправе не позднее 30 (тридцати) календарных дней со дня опубликования на своем официальном сайте в сети «Интернет» (www.mosenergosbyt.ru) информации об изменениях предельных уровней нерегулируемых цен на электрическую энергию (мощность) (проведения перерасчета количества потребленной электрической

подписи сторон

Для первой ценовой категории

энергии) оформить документы о перерасчете и направить Абоненту 2 (два) экземпляра указанных документов за соответствующий расчетный период.

Абонент после получения от МЭС документов о перерасчете обязуется в течение 5 (пяти) дней с момента получения подписать 2 (два) экземпляра указанных документов и вернуть 1 (один) экземпляр МЭС. При не поступлении от Абонента в течение 5 (пяти) дней после получения подписанных документов о перерасчете или возражений к ним, документы считаются согласованными.

2. Порядок определения фактических объёмов электрической энергии (мощности)

2.1. За исключением случаев, отдельно оговоренных настоящим Порядком, фактический объём электрической энергии (мощности), потреблённой Абонентом в расчётном периоде, определяется на основании данных, полученных с использованием приборов учёта (в том числе входящих в состав измерительных комплексов и систем учёта).

2.2. Абонент обязан не позднее 12:00 первого рабочего дня месяца, следующего за расчётным периодом, предоставить в МЭС надлежащим образом заполненный Акт снятия показаний приборов учёта (Отчёт об отпуске и покупке электрической энергии), именуемый в дальнейшем Акт снятия показаний. Показания указываются Абонентом по состоянию на 00 часов 00 минут первого дня месяца, следующего за расчетным периодом.

Акт снятия показаний предоставляется на бумажном носителе по форме, установленной МЭС, и подписывается уполномоченным представителем Абонента.

Если Абонент передаёт принятую от МЭС электрическую энергию (мощность) населению и приравненным к нему категориям потребителей, Абонент обязан предоставить в МЭС сведения об объеме электрической энергии (мощности), переданной населению. Данные сведения указываются Абонентом в приложении к Акту снятия показаний, которое оформляется по форме, установленной МЭС.

При непредставлении Абонентом указанных сведений объём электрической энергии (мощности), переданной Абонентом населению в расчётном периоде, определяется исходя из предоставленных Абонентом данных об объёмах электрической энергии (мощности), переданных населению в периоде, предшествующем расчётному. При непредоставлении Абонентом указанных сведений за 2 (два) и более расчётных периода подряд, стоимость объёмов электрической энергии (мощности), поставленных Абоненту за второй и последующий расчётные периоды, определяются без учёта передачи Абонентом электрической энергии (мощности) населению.

До окончания месяца, следующего за расчётным, Абонент обязан предоставить МЭС заверенную копию государственной статистической отчетности, в которой указаны фактические объемы электрической энергии (мощности), переданные Абонентом населению за расчетный период.

При непредоставлении Абонентом указанной в настоящем пункте копии формы государственной статистической отчётности МЭС вправе произвести перерасчет стоимости фактического объема электрической энергии (мощности), потреблённого Абонентом за расчетный период, без учёта объёмов электрической энергии (мощности), переданных Абонентом в расчётном периоде населению, и потребовать оплаты всего фактического объёма электрической энергии (мощности) за расчётный период по нерегулируемым ценам. При этом последующее предоставление Абонентом указанных документов не влечет проведение перерасчета стоимости электрической энергии (мощности), поставленной за расчетный период.

Если данные об объёме электрической энергии (мощности), переданной Абонентом населению, указанные в копии статистической отчётности, отличаются от ранее полученных сведений за соответствующий расчётный период, величина отклонения учитывается МЭС в последующем расчётном периоде при определении объёмов электрической энергии (мощности), переданных Абонентом населению.

Абонент вправе предоставить данные об объёмах электрической энергии (мощности), потреблённых в расчётном периоде, с использованием Личного Кабинета Клиента (далее – ЛКК), являющегося программным модулем, размещённым на официальном сайте МЭС в сети «Интернет» (www.mosenergosbyt.ru), при условии прохождения Абонентом необходимой регистрации и авторизации в ЛКК в соответствии с установленными МЭС правилами, а также при наличии соответствующей технической возможности.

Если направленные Абонентом посредством использования ЛКК данные не подтверждены электронной подписью, применяемой в соответствии с условиями настоящего Контракта, Абонент обязан в письменной форме подтвердить переданные через ЛКК данные путём направления в МЭС Акта снятия

показаний, предусмотренного настоящим пунктом, не позднее первого рабочего дня месяца, следующего за расчётным (если более поздний срок не установлен МЭС).

При несоответствии данных, предоставленных в ЛКК, и данных, указанных в Акте снятия показаний, к расчёту принимаются данные, указанные Абонентом в Акте снятия показаний.

2.3. При непредоставлении в МЭС показаний приборов учета в соответствии с п. 2.2 настоящего Порядка объём электрической энергии (мощности), поставленной Абоненту в расчётном периоде, определяется следующим образом:

2.3.1. При наличии соответствующего требованиям действующего законодательства и допущенного в эксплуатацию в установленном порядке контрольного прибора учёта объём электрической энергии (мощности), потреблённой Абонентом в расчётном периоде, определяется исходя из представленных в МЭС показаний контрольного прибора учёта.

2.3.2. При отсутствии контрольного прибора учёта объём электрической энергии (мощности), поставленной Абоненту за расчётный период, определяется следующим образом:

а) для первого и второго расчётных периодов подряд, за которые не предоставлены показания расчётного прибора учёта, объём электрической энергии (мощности) определяется исходя из показаний расчётного прибора учёта за аналогичный период предыдущего года, а при отсутствии данных за аналогичный период предыдущего года – на основании показаний расчётного прибора учёта за ближайший период, когда такие данные были предоставлены в МЭС;

б) для третьего и последующих расчётных периодов подряд объём потребления электрической энергии (мощности) в точке поставки определяется как произведение максимальной мощности в соответствующей точке поставки, к которой относятся приборы учёта, на количество часов в расчётном периоде, за который производится определение объёма электрической энергии данным расчётным способом. При этом количество часов в расчетном периоде определяется как произведение количества часов в сутки 24 (двадцать четыре), на количество календарных дней в соответствующем расчетном периоде. Если максимальная мощность определена без распределения по точкам поставки, то максимальная мощность в границах балансовой принадлежности Абонента распределяется по точкам поставки пропорционально величине допустимой длительной токовой нагрузки соответствующего вводного кабеля (провода). При отсутствии в Контракте сведений о максимальной мощности, объём электрической энергии (мощности), потреблённой Абонентом в соответствующей точке поставки за расчётный период, определяется в соответствии с законодательством исходя из допустимой длительной токовой нагрузки вводного кабеля (провода).

2.3.3. При отсутствии соответствующего требованиям действующего законодательства и допущенного в эксплуатацию в установленном порядке контрольного прибора учёта электрической энергии, и при отсутствии данных об объёмах электрической энергии (мощности), потреблённых Абонентом в предыдущих расчётных периодах, объёмы электрической энергии (мощности), поставленной Абоненту в расчетном периоде, определяются в соответствии с требованиями абз. 12 п. 166 Основных положений функционирования розничных рынков электрической энергии, утвержденных постановлением Правительства от 04.05.2012 № 442.

2.4. В случае уведомления Абонентом о выходе из строя, утрате, демонтаже или замене прибора учёта, принадлежащего Абоненту и (или) находящегося в пределах границ балансовой принадлежности объектов электросетевого хозяйства Абонента, в течение установленного Контрактом срока, а также в случае истечения срока межповерочного интервала такого прибора учёта объем электрической энергии, потребленной в период неисправности или отсутствия прибора учёта энергопринимающими устройствами Абонента, соответствующими такому прибору учёта, определяется в порядке, аналогичном установленному п. 2.3 настоящего Порядка.

Если в течение 12 (двенадцати) месяцев расчетный прибор учёта повторно вышел из строя по причине его неисправности или утраты, то объём электрической энергии (мощности), потребленной в период неисправности или отсутствия прибора учёта энергопринимающими устройствами Абонента, соответствующими такому прибору учёта, определяется:

а) с даты выхода прибора учёта из строя и в течение 1 (одного) расчётного периода после этого – в порядке, предусмотренном п. 2.3 настоящего Порядка для первых двух расчетных периодов, за которые не предоставлены показания прибора учета;

б) в последующие расчётные периоды вплоть до допуска расчетного прибора учёта в эксплуатацию – в порядке, предусмотренном п. 2.3 настоящего Порядка для третьего и последующих расчетных периодов, за которые не предоставлены показания прибора учета.

подписи сторон

2.5. В случае двукратного недопуска Абонентом представителей МЭС и (или) сетевой организации к прибору учёта объём электрической энергии (мощности), потребленной энергопринимающими устройствами Абонента, соответствующими такому прибору учёта, определяется в порядке, предусмотренном п. 2.3 настоящего Порядка для третьего и последующих расчетных периодов, за которые не предоставлены показания прибора учета. Порядок определения объёма электрической энергии (мощности), предусмотренный настоящим пунктом, применяется за период, начиная с даты, когда произошёл факт двукратного недопуска, вплоть до даты допуска к такому прибору учёта.

2.6. Если в отношении точки поставки Абонента не установлен прибор учёта объём электрической энергии (мощности), потреблённой энергопринимающими устройствами Абонента, соответствующими такой точке поставки, определяются в порядке, аналогичном предусмотренному подп. б) п. 2.3.2 настоящего Порядка. Предусмотренный настоящим пунктом порядок определения объёмов электрической энергии (мощности) применяется вплоть до даты допуска в эксплуатацию прибора учёта, обеспечивающего измерение объёмов электрической энергии (мощности) в соответствующей точке поставки.

2.7. При определении объема электрической энергии (мощности) не на основании показаний расчетных приборов учета, за исключением случая, предусмотренного абз. 7 п. 2.2 настоящего Порядка, последующий перерасчет не производится.

2.8. При выявлении случаев безучетного потребления, объём электрической энергии (мощности), потреблённой энергопринимающими устройствами Абонента, в отношении которых выявлен данный факт, определяется в порядке, предусмотренном подп. б) п. 2.3.2 настоящего Порядка, за исключением случая, если при выявлении безучетного потребления было выявлено использование Абонентом мощности, величина которой превышает величину максимальной мощности энергопринимающих устройств Абонента, указанную в Контракте, при котором расчет объема электрической энергии (мощности) производится в соответствии с законодательством исходя из допустимой длительной токовой нагрузки вводного кабеля (провода).

Предусмотренные настоящим пунктом нарушения фиксируются в Акте о неучтённом потреблении электрической энергии, составленном по форме, установленной МЭС или сетевой организацией. Указанный Акт является основанием для проведения расчётов.

Объём безучётного потребления определяется за период, начиная с даты предыдущей контрольной проверки прибора учета, а если такая проверка не была проведена – с даты, когда она должна была быть проведена в соответствии с настоящим Контрактом, до даты выявления безучётного потребления, но не более сроков, установленных законодательством, с последующим составлением Акта о неучтённом потреблении электрической энергии.

Объём безучётного потребления включается в объём электрической энергии (мощности), потребленной Абонентом в расчетном периоде, в котором было выявлено указанное безучетное потребление.

Приостановление МЭС исполнения обязательств по поставке электрической энергии (мощности) в связи с выявлением безучётного потребления не освобождает Абонента от обязанности оплатить в полном объеме потребленную электрическую энергию (мощность).

2.9. При установке приборов учёта не на границе балансовой принадлежности объектов электросетевого хозяйства Абонента фактический объём электрической энергии (мощности), учтённый данными приборами учёта, корректируется на величину потерь электрической энергии (мощности) в электрических сетях от границы балансовой принадлежности до места установки приборов учёта. Величина потерь, определённая в соответствии с действующим законодательством, указывается Сторонами в *Приложении № 2* к Контракту.

2.10. При определении фактического объема электрической энергии (мощности), потребленной Абонентом в расчётном периоде, на основании показаний приборов учёта такой объем определяется за вычетом транзитного объема электрической энергии (мощности), потребленной в соответствующем расчётном периоде.

Под транзитным объёмом для целей настоящего Порядка понимаются объёмы электрической энергии (мощности), переданные в сети смежных сетевых организаций, а также потреблённые транзитными потребителями, имеющими отдельные договоры с МЭС и объём потребления электрической энергии (мощности) которыми учитывается расчётными приборами учёта, указанными в *Приложении № 2* к Контракту в качестве транзитных.

В случае отсутствия показаний расчетных (транзитных) приборов учета для определения транзитного объема электрической энергии (мощности) указанный объем определяется исходя из показаний контрольных приборов учёта, а в случае их отсутствия транзитный объём принимается равным 0 (нулю).

2.11. Абонент оплачивает по нерегулируемым ценам объёмы электрической энергии (мощности), уменьшенные на общий объём электрической энергии (мощности), переданный Абонентом в расчётном периоде населению и приравненным к населению в соответствии с действующим законодательством категориям потребителей.

2.12. МЭС и (или) сетевая организация вправе проводить проверки правильности показаний приборов учёта, полученных в соответствии с настоящим Порядком, с составлением Акта снятия контрольных показаний приборов учёта. В случае расхождения данных, полученных в соответствии с п. 2.2 настоящего Порядка, с данными, указанными в Акте снятия контрольных показаний приборов учёта, к расчёту принимаются данные, указанные в таком Акте.

2.13. В случае если Абонент является владельцем нежилого помещения, входящего в состав многоквартирного дома (встроенные, пристроенные помещения), при непосредственном способе управления многоквартирным домом, а также в случае если способ управления домом не выбран или не реализован, расчет объемов потребления электрической энергии (мощности) производится МЭС с учетом объемов электрической энергии (мощности), поставленных на общедомовые нужды, рассчитанных в установленном законодательством порядке.

3. Стоимость электрической энергии (мощности)

3.1. Стоимость фактического объёма электрической энергии (мощности), потреблённой Абонентом в расчётном периоде, определяется как произведение нерегулируемой цены текущего расчётного периода на соответствующий объём потребления электрической энергии (мощности), определённый согласно разделу 2 Порядка.

В случае передачи Абонентом принятой от МЭС электрической энергии (мощности) или её части населению стоимость фактического объёма электрической энергии (мощности), потреблённого Абонентом в расчётном периоде рассчитывается как сумма следующих слагаемых:

- произведение определённого в соответствии с разделом 2 Порядка фактического объёма электрической энергии (мощности), за вычетом объёма электрической энергии (мощности), переданной в расчётном периоде Абонентом населению, на нерегулируемую цену соответствующего расчётного периода;
- произведение объёма электрической энергии (мощности), переданной в расчётном периоде Абонентом населению, на цену соответствующего расчетного периода, определённую в соответствии с действующим законодательством.

3.2. Стоимость объемов электрической энергии (мощности), подлежащих оплате Абонентом в текущем расчетном периоде, определяется как произведение цены на электрическую энергию (мощность), установленной согласно п. 1.3 настоящего Порядка, на объем электрической энергии (мощности), определенный за предшествующий расчетный период.

В случае отсутствия данных об объеме, определенном за предшествующий расчетный период, подлежащий оплате объем покупки электрической энергии (мощности) рассчитывается исходя из отношения максимальной мощности и коэффициента оплаты мощности, равного 0,002824.

3.3. Порядок оплаты Абонентом электрической энергии (мощности) устанавливается *Приложением № 5* к Контракту.

АО «Мосэнергосбыт»	**Абонент**
_____/Варчев Д.В./	_____/Самойленко А.А./
подпись *расшифровка подписи*	*подпись* *расшифровка подписи*
«___»_____20__ г.	«___»_____20__ г.
	М.П. *(при наличии)*

подписи сторон

Для первой ценовой категории

ПРИЛОЖЕНИЕ № 5
к Государственному контракту

№ 99719801 от «___» _____20____ г.
(далее по тексту – Контракт)

ГБУ "МосСпортОбъект"

Наименование Абонента

Приложение составлено «_____» _____ 20_____г.

ПОРЯДОК ОПЛАТЫ ПОТРЕБЛЕННОЙ ЭЛЕКТРИЧЕСКОЙ ЭНЕРГИИ (МОЩНОСТИ)

1. Оплата электрической энергии (мощности), поставляемой (продаваемой) Абоненту (с учетом Субабонентов), производится Абонентом на расчетный счет МЭС, указанный в настоящем Контракте.

2. Оплата электрической энергии производится в порядке, изложенном в абзацах 2, 3 и 4 пункта 82 Основных положений функционирования розничных рынков электрической энергии, утвержденных постановлением Правительства Российской Федерации от 04.05.2012 № 442 (далее – Основные положения).

3. Не позднее 3 (трех) дней до наступления сроков, указанных в абзацах 2, 3 и 4 пункта 82 Основных положений, МЭС выставляет Абоненту счёт.

АО «Мосэнергосбыт»	**Абонент**
_____/Варчев Д.В./	_____/Самойленко А.А./
подпись *расшифровка подписи*	*подпись* *расшифровка подписи*
«___»_____20__ г.	«___»_____20__ г.
	М.П. *(при наличии)*

подписи сторон

для 1, 2, 3-6 ценовых категорий

Приложение № 6
к Государственному контракту

Форма утверждена
МЭС

Форма утверждена
Абонент

СОГЛАШЕНИЕ К ГОСУДАРСТВЕННОМУ КОНТРАКТУ № _____ от _____
О ЛИМИТАХ/СУБСИДИЯХ БЮДЖЕТНЫХ ОБЯЗАТЕЛЬСТВ НА 20___ГОД

Код ведомства по классификации АО "Мосэнергосбыт"

Объект №

Полное наименование абонента ГБУ "МосСпортОбъект"

ИНН 7702059311

Лицевой счет № _____ **в** _____ **на средства, выделенные из бюджета города Москвы**

Лицевой счет № _____ **в** _____ **на средства от предпринимат. и иной, приносящей доход, деятельности или аренды**

Лицевой счет № _____ **в** _____

МЕСЯЦ	1. ЭЛЕКТРОПОТРЕБЛЕНИЕ И ИСТОЧНИКИ ЕГО ОПЛАТЫ								
	ВСЕГО			в том числе:					
				Лимиты/Субсидии бюджета г. Москвы		Средства от предпринимательской и иной, приносящей доход, деятельности или аренды		Прочие средства	
	Общее потребление в тыс.кВт.ч	в том чиле: группа потребителей "население" и приравненные к ним в тыс.кВт.ч	тыс.руб. (с НДС)	тыс.кВт.ч	тыс.руб. (с НДС)	тыс.кВт.ч.	тыс.руб.(с НДС)	тыс.кВт.ч.	тыс.руб. (с НДС)
1	2		3	4	5	6	7	8	9
ЯНВАРЬ	22,311		164,056	22,311	164,056				
ФЕВРАЛЬ	22,311		164,056	22,311	164,056				
МАРТ	22,311		164,056	22,311	164,056				
АПРЕЛЬ	22,311		164,056	22,311	164,056				
МАЙ	22,311		164,056	22,311	164,056				
ИЮНЬ	22,311		164,056	22,311	164,056				
ИЮЛЬ	22,311		164,056	22,311	164,056				
АВГУСТ	5,797		43,646	5,797	43,646				
СЕНТЯБРЬ	5,797		43,646	5,797	43,646				
ОКТЯБРЬ	5,797		43,646	5,797	43,646				
НОЯБРЬ	5,797		43,646	5,797	43,646				
ДЕКАБРЬ	5,797		43,646	5,797	43,646				
ВСЕГО	185,162		1,366,625	185,162	1,366,625				

2. Настоящее соглашение составляется в четырех экземплярах, вступает в силу с даты его подписания и действует до _____

АБОНЕНТ _____
Подпись (ФИО), должность

_____
Дата

М.П. (при наличии)

Исп. от аб-та _____ **Тел.** _____
Подпись (ФИО)

АО "МОСЭНЕРГОСБЫТ" _____
Подпись (ФИО), должность

_____
Дата

Исп. от МЭС _____ **Тел.** _____
Подпись (ФИО)

подписи сторон

Дополнительное соглашение № ____
к Государственному контракту от «____» _____ 20___ г. № 99719801
(далее – «Контракт»)

Место заключения настоящего дополнительного соглашения: г. Москва

Акционерное общество «Мосэнергосбыт» (АО «Мосэнергосбыт), именуемое в дальнейшем **«МЭС»**, в лице начальника центра обслуживания крупных клиентов Варчева Дмитрия Владимировича, действующего на основании доверенности № Д-103-763 от 27.05.2020 , с одной стороны, и **ГБУ "МосСпортОбъект"**, именуемое в дальнейшем **«Абонент»,** в лице Директора Самойленко Александра Александровича, действующего на основании Устава, с другой стороны, при совместном или раздельном упоминании именуемые в дальнейшем соответственно «Стороны» или «Сторона», заключили настоящее Дополнительное соглашение о нижеследующем.

Основные понятия, используемые в настоящем Дополнительном соглашении

Электронное взаимодействие – обмен электронными документами, осуществляемый через Оператора ЭДО.

В рамках настоящего Дополнительного соглашения **«Оператором электронного документооборота»** (далее – **«Оператор ЭДО»**) именуется: ___ _____ «_____» (____, ОГРН __ _____ __, ИНН _____ ____, КПП _____ ____, телефон: ____, факс: ____).

Электронный документ – указанные в Контракте документы (в том числе, но не ограничиваясь: Счет, Счет-фактура, Акт приема-передачи, Акт снятия показаний (форма ПРОМ10)), представленные в электронной форме, то есть в виде, пригодном для восприятия человеком с использованием электронных вычислительных машин, а также для передачи по информационно-телекоммуникационным сетям или обработки в информационных системах.

Электронная подпись – информация в электронной форме, которая присоединена к электронному документу (подписываемому электронному документу) или иным образом связана с таким электронным документом и которая используется для определения Стороны, подписывающей электронный документ.

1. Предмет настоящего Дополнительного соглашения

1.1. Стороны допускают использование электронных подписей при исполнении Контракта и совершении иных юридически значимых действий по Контракту и признают электронные документы, подписанные электронной подписью установленного настоящим Дополнительным соглашением вида, равнозначными документам на бумажном носителе, подписанным собственноручной подписью.

1.2. В целях исполнения Контракта и совершения иных юридически значимых действий по Контракту Стороны установили, что электронные документы Сторон признаются равнозначными документам на бумажном носителе, подписанным собственноручной подписью, только в случае их подписания усиленной квалифицированной электронной подписью (в том смысле, в котором она определена Федеральным законом от 06.04.2011 № 63-ФЗ «Об электронной подписи»).

1.3. Если в соответствии с федеральными законами, принимаемыми в соответствии с ними нормативными правовыми актами или обычаем делового оборота документ должен быть заверен печатью, электронный документ, подписанный усиленной

квалифицированной электронной подписью, признается равнозначным документу на бумажном носителе, подписанному собственноручной подписью и заверенному печатью.

1.4. Датой выставления электронного документа по телекоммуникационным каналам связи считается дата подтверждения Оператором ЭДО выставления такого электронного документа.

1.5. Для осуществления информационного взаимодействия от Абонента требуется наличие технической возможности для обмена электронными документами и подписание электронных документов усиленной квалифицированной электронной подписью в одной из следующих программ для ЭВМ: «СБиС++» (ООО «Компания «Тензор»), «Диадок» (ЗАО «ПФ «СКБ Контур») и/или «Такском-Файлер» (ООО «Такском»).

Для осуществления информационного взаимодействия в части сдачи Акта снятия показаний (форма ПРОМ10) от Абонента требуется наличие усиленной квалифицированной электронной подписи на физическом носителе (ключ).

2. Обязанности Абонента

2.1. Абонент обязан в течение 5 (Пяти) рабочих дней с даты выставления МЭС электронных документов по телекоммуникационным каналам связи вернуть в МЭС через Оператора ЭДО оформленные надлежащим образом электронные документы (которые по условиям Контракта должны быть подписаны Абонентом), подписанные усиленной квалифицированной подписью Абонента и подтвержденные Оператором ЭДО.

В случае если в срок, установленный настоящим пунктом, Абонент письменно не заявит МЭС о своих возражениях по объему поставленной электрической энергии (мощности) и сумме платежа по электронным документам, считается, что Абонент согласен с представленным расчетом, а указанные в электронных документах показания приборов учета, объемы поставленной электрической энергии (мощности) являются подтвержденными Абонентом.

3. Ответственность

3.1. За неисполнение или ненадлежащее исполнение обязательств по настоящему Дополнительному соглашению Стороны несут ответственность в соответствии с законодательством Российской Федерации.

4. Порядок разрешения споров.

4.1. Споры и разногласия, возникающие из настоящего Контракта, разрешаются Сторонами путем переговоров. В случае невозможности разрешения споров путем переговоров:

а) споры, разногласия и требования, возникающие в связи с заключением, изменением, расторжением или недействительностью Контракта, могут быть переданы на рассмотрение суда (арбитражного суда);

б) споры, которые возникли или могут возникнуть между Абонентом и МЭС в связи с неисполнением или ненадлежащим исполнением денежного обязательства, возникшего из настоящего Контракта, в том числе обязанности возместить убытки или уплатить неустойку в случае нарушения настоящего Контракта, могут быть переданы Сторонами на разрешение суда после принятия Сторонами мер по досудебному урегулированию, под которым понимается направление претензии, по истечении 10 (десяти) календарных дней со дня наступления одного из следующих событий (в зависимости от того, какое из указанных ниже событий наступит раньше):

- направление Абоненту (МЭС) заказным письмом с уведомлением о вручении соответствующей претензии;

- получение Абонентом (МЭС) направленной (врученной) ему соответствующей претензии, если претензия доставлена или вручена Абоненту (МЭС) непосредственно Абонентом (МЭС) или нарочным;

- направление Абоненту (МЭС) на адрес электронной почты последнего, указанный в настоящем Контракте, соответствующей претензии. В данном случае направляемая

Абоненту на указанный адрес электронной почты претензия может исходить от любого работника МЭС, что подтверждается указанием в адресе отправителя домена МЭС (mosenergosbyt.ru). При этом Абонент считается получившим претензию в день ее отправления работником МЭС на адрес электронной почты Абонента, указанный в настоящем Контракте;

- направление претензии посредством электронного взаимодействия, по истечении 10 (десяти) календарных дней со дня направления соответствующей претензии. В данном случае Стороны признают указанный способ направления претензии надлежащим соблюдением претензионного (досудебного) порядка урегулирования спора.

5. Заключительные положения

5.1. В случае изменения у какой-либо из Сторон адреса, наименования, банковских реквизитов, телефонов, телефаксов она обязана в течение 5 (Пяти) рабочих дней в письменной форме известить об этом другую Сторону.

5.2. Любые изменения и дополнения к настоящему Дополнительному соглашению имеют силу только в том случае, если они оформлены в письменной форме и подписаны обеими Сторонами, за исключением случаев, предусмотренных пунктом 4.1 настоящего Дополнительного соглашения.

5.3. Рабочим днем в рамках Контракта и настоящего Дополнительного соглашения считается день, который не признается в соответствии с законодательством Российской Федерации выходным и (или) нерабочим праздничным днем (при условии режима рабочего времени пятидневной рабочей недели с двумя выходными днями – субботой и воскресеньем).

5.4. Стороны установили, что к их отношениям, возникающим из Контракта и настоящего Дополнительного соглашения, подлежит применению законодательство Российской Федерации.

5.5. Настоящее Дополнительное соглашение составлено в 2 (Двух) экземплярах, имеющих одинаковую юридическую силу, по одному экземпляру для каждой Стороны.

5.6. Недействительность отдельных условий настоящего Дополнительного соглашения не влечет недействительности остальных условий настоящего Дополнительного соглашения.

5.7. Во всем остальном, что не урегулировано настоящим Дополнительным соглашением, Стороны руководствуются условиями Контракта.

5.8. Настоящее Дополнительное соглашение вступает в силу и становится обязательным для Сторон с момента получения Стороной, направившей оферту, ее акцепта. Моментом получения акцепта Стороной, направившей оферту, является позднейшая из дат подписания настоящего Дополнительного соглашения от имени Сторон, если иной момент получения акцепта Стороной, направившей оферту, документально не подтвержден.

Настоящее Дополнительное соглашение признается действующим до определенного в Контракте момента окончания исполнения Сторонами всех обязательств.

5.9. Сторона вправе в одностороннем внесудебном порядке отказаться от исполнения настоящего Дополнительного соглашения, уведомив об этом другую Сторону в письменной форме не менее чем за 30 (Тридцать) календарных дней до даты расторжения настоящего Дополнительного соглашения. В этом случае настоящее Дополнительное соглашение прекращает свое действие по истечении 30 (Тридцати) календарных дней с даты получения Стороной соответствующего уведомления, если иной более поздний срок не установлен в таком уведомлении.

5.10. Если в соответствии с настоящим Дополнительным соглашением для уведомлений, заявок и иной информации, направляемых МЭС в адрес Абонента, не предусмотрена письменная форма, такие уведомления, заявки и иная информация направляются на адрес электронной почты Абонента mso@mossport.ru.

Уведомления, заявки и иная информация МЭС, направляемые Абонентом

по указанному адресу электронной почты, могут исходить от любого работника МЭС. При этом факт того, что уведомления, заявки и иная информация направлены работником МЭС, подтверждается указанием в адресе отправителя домена МЭС (mosenergosbyt.ru). В качестве даты и времени направления таких уведомлений, заявок и иной информации принимается дата и время их отправления по электронной почте.

5.11. Настоящее Дополнительное соглашение является неотъемлемой частью Контракта. В случае противоречия между условиями Контракта и условиями настоящего Дополнительного соглашения действуют условия настоящего Дополнительного соглашения.

Подписи Сторон

От имени МЭС:	От имени Абонента:
_____/Варчев Д.В. /	_____/Самойленко А.А./
подпись *расшифровка подписи*	*подпись* *расшифровка подписи*
«___»_____20__ г.	«___»_____20__ г.
	М.П. *(при наличии)*

ДОПОЛНИТЕЛЬНОЕ СОГЛАШЕНИЕ
к Государственному контракту
от «01» июня 2020 г. № 99719801
(далее - Контракт)

г. Москва «23» сентября 2020г.

АО «Мосэнергосбыт», именуемое в дальнейшем МЭС, в лице Начальника центра обслуживания крупных клиентов Варчева Дмитрия Владимировича, действующего на основании доверенности от № Д-103-763 от 27.05.2020г., с одной стороны, и ГБУ «МосСпортОбъект», именуемое в дальнейшем Абонент, в лице и.о. директора Волошиной Юлии Александровны, действующего на основании Приказа от 04.09.2020г № 180к/о, с другой стороны, при совместном упоминании именуемые в дальнейшем Стороны, заключили настоящее дополнительное Соглашение (далее – Соглашение) к Контракту о нижеследующем:

1. Внести изменения в Контракт в части следующих реквизитов Абонента:
Фактический и юридический адрес:
115280, Москва г., Автозаводская ул.,23А корп.4 эт.3 комн.33.
КПП: 772501001.
2. Настоящее Соглашение составлено в двух экземплярах, имеющих одинаковую юридическую силу (один экземпляр – для МЭС, один экземпляр – для Абонента), и является неотъемлемой частью Контракта.
3. Настоящее Соглашение вступает в силу с «29» июля 2020г.

МЭС

_____ **/Д.В. Варчев/**

Абонент

и.о. директора

_____

М.П. (при наличии)

Волошина

Документ подписан электронной подписью

Горячев Е. А.

Организация:"ГОСУДАРСТВЕННОЕ БЮДЖЕТНОЕ УЧРЕЖДЕНИЕ ГОРОДА МОСКВЫ \"УПРАВЛЕНИЕ СПОРТИВНЫМИ ОБЪЕКТАМИ\" ДЕПАРТАМЕНТА СПОРТА ГОРОДА МОСКВЫ"

Дата создания:04.03.2021 17:39 (МСК)

Сертификат:471979500367549871995813022292537514176547214012

Выдан:Федеральное казначейство

Период действия сертификата:01.09.2020 - 01.12.2021

Показать электронную подпись

ФЕДЕРАЛЬНОЕ КАЗНАЧЕЙСТВО

Организация:ФЕДЕРАЛЬНОЕ КАЗНАЧЕЙСТВО

Дата создания:04.03.2021 17:39 (МСК)

Сертификат:551985713892574683499219805890668404429179856471

Выдан:Федеральное казначейство

Период действия сертификата:30.09.2020 - 30.12.2021

Показать электронную подпись

ОТКРЫТОЕ АКЦИОНЕРНОЕ ОБЩЕСТВО
«МОСКОВСКАЯ ОБЪЕДИНЕННАЯ ЭЛЕКТРОСЕТЕВАЯ КОМПАНИЯ»
115114, Российская Федерация, г. Москва, 2-ой Павелецкий пр-д, д. 3, стр. 2
Тел.: (495) 980-12-88, факс: (495) 585-14-51, e-mail: odou@moesk.ru, web-сайт: www.moesk.ru

МОСГОССТРОЙНАДЗОР
№ 127
/подпись/ /ф.и.о./

Форма №1

Управление Ростехнадзора по г. Москве
ОАО "Мосэнерго"
ДепТЭХ г.Москвы
Энергокомплекс
Управление МКС ЗАО (11 р-н)
Москоллектор
ОЭК

№ МС-09- 106 - 680 от 06.04.2009

РАЗРЕШЕНИЕ

на присоединение энергопринимающих устройств к электрической сети ОАО "Московская объединенная электросетевая компания"

Настоящим разрешается присоединение мощности установленной **кВт:** 297

единовременной **кВА:** 297

для электроснабжения физкультурно-оздоровительного комплекса

по адресу: ул. Мосфильмовская, д.41, к.2

на напряжение 380/220В

от вводного устройства № 123991
от ТП (РТП) № 12640
от РП, СП № 11056
от ЦП № ПС 713, ПС 845

Настоящее разрешение действительно **постоянно**

При наличии токоприемников относящихся к I категории надежности электроснабжения предусмотреть технические и организационные мероприятия по обеспечению резервным источником питания.

Подключение новых и дополнительных мощностей (в т.ч. и при изменении собственника или арендатора помещения или здания), а также работы по их реконструкции производить только при наличии письменного, согласия собственника энергообъекта.

В соответствии со статьей 87 п.3 и ст. 89, главы XVI «Земельного кодекса РФ № 136-ФЗ от 25.10.2001 г. вводится особый режим по совместному использованию участка земли для эксплуатации энергообъекта ».

Установку агрегатов бесперебойного питания для электроснабжения отдельных токоприемников, в работе которых возникает сбой при технологических посадках и кратковременных перерывах напряжения в сети внешнего электроснабжения, и автономных источников питания для повышения надежности электроснабжения выполнять по проекту.

Показатели качества электроэнергии (ПКЭ) в точке присоединения на шинах ТП, РП(РТП), СП ОАО «Московская объединённая электросетевая компания» в нормальном режиме поддерживаются в соответствии с ГОСТ 13109-97. Предусмотреть мероприятия, обеспечивающие соблюдение требований ГОСТ 13109-97, при наличии у потребителя токоприёмников, являющихся потенциальным источником искажений ПКЭ. Обеспечение качества электроэнергии отразить в проекте системы электроснабжения.

Потребителям имеющим источники искажения влияющие на качество э/э, за счет своих средств, выполнить оценку показателей качества э/э до и после включения объекта в соответствии с п. 6.4 ГОСТ 13109-97. Протоколы измерения предоставить в район МКС - филиала ОАО «МОЭСК».

Нейтраль трансформаторов, установленных в РТП, ТП заземлена наглухо.

Выполненный проект внутреннего электроснабжения и системы учета электроэнергии, согласовать в ООО «Энергобаланс-Столица», с Управлением по технологическому и экологическому контролю Ростехнадзора по г. Москве и владельцем внутренней электросети здания (объекта), если подключение осуществляется от сети последнего. Подключение мощностей других юридических и физических лиц, субабонентов к сетям потребителя электроэнергии осуществлять по разрешению ОАО «Московская обединенная электросетевая компания».

Владельцу внутренних электросетей оформить АРБПиЭО с МКС филиал ОАО «МОЭСК» и Потребителем и Перечень средств измерений.

Включение вышеуказанной мощности возможно после предъявления в Управление Ростехнадзора по г. Москве необходимой технической документации, осмотра электроустановки инспекторами Управления Ростехнадзора по г. Москве, выдачи «Акта допуска электроустановки в эксплуатацию», проверки учета электроэнергии ООО «Энергобаланс-Столица» т.(495) 646-19-58, составления «Акта разграничения балансовой принадлежности и эксплуатационной ответственности» и «Перечня средств измерений», оформления договора энергоснабжения с энергосбытовой компанией, имеющей право распоряжаться электроэнергией, или договора на передачу электроэнергии с ОАО «МОЭСК» и договора "купли-продажи" электроэнергии с данной энергосбытовой компанией и решения вопроса эксплуатации энергообъекта.

Заместитель главного инженера по стратегии и развитию сети МКС-филиал ОАО "МОЭСК" **А.Н. Астафьев**

Блохина Т.В. т.957-39-54

Идентификатор для бюджета - ☐
(для отдельно стоящих строений; для систем теплоснабжения: закрытая (до и после/на ТП ПАО «МОЭК» и открытая (до ТП))

	ОКВЭД	9 3 . 1 1
	ОКПО	
	ОКТМО	
	ОКОГУ	
	ИНН	7 7 0 2 0 5 9 3 1 1
	КПП	7 7 2 5 0 1 0 0 1
Вид бюджета ☐	**БИК**	0 4 4 5 2 5 0 0 0
	ОКОПФ	7 5 2 0 3
Код банка	**ОКФС**	
Кор. счет банка Потребителя в ЦБ РФ		
Р/счет Потребителя		4 0 6 0 1 8 1 0 2 4 5 2 5 3 0 0 0 0 0 2

КОНТРАКТ ТЕПЛОСНАБЖЕНИЯ

№ 08.186365кТЭ

Москва 16.09.2020 г.

Публичное акционерное общество «Московская объединенная энергетическая компания», именуемое в дальнейшем Теплоснабжающая организация, в лице Заместителя начальника отделения по операционной деятельности отделения сбыта № 8 (ЗАО) Филиала № 11 «Горэнергосбыт» ПАО «МОЭК» Гудова Никиты Владимировича, действующего на основании доверенности № Ф11/2019-35 от 17.06.2019, с одной стороны, и Государственное бюджетное учреждение города Москвы «Управление спортивными объектами» Департамента спорта города Москвы, именуемое в дальнейшем Потребитель, в лице Директора Самойленко Александра Александровича, действующего на основании Устава, с другой стороны, именуемые вместе Стороны, в соответствии с законодательством о контрактной системе в сфере закупок товаров, работ, услуг для обеспечения государственных

и муниципальных нужд, заключили настоящий Контракт теплоснабжения (далее – Контракт) о нижеследующем.

Размещение государственного заказа осуществлялось без проведения торгов у единственного поставщика на основании п. 8 ч. 1 ст. 93 Федерального закона от 05.04.2013 № 44-ФЗ «О контрактной системе в сфере закупок товаров, работ, услуг для обеспечения государственных и муниципальных нужд».

1. ПРЕДМЕТ КОНТРАКТА

1.1. Теплоснабжающая организация обязуется поставить Потребителю тепловую энергию и теплоноситель, а Потребитель обязан принять и оплатить тепловую энергию и теплоноситель, соблюдая режим потребления тепловой энергии.

1.2. Местом исполнения обязательств Теплоснабжающей организации признается точка поставки, которая располагается на границе балансовой принадлежности теплопотребляющей установки или тепловой сети Потребителя и тепловой сети Теплоснабжающей организации или теплосетевой организации либо в точке подключения к бесхозяйной тепловой сети. Точки поставки указаны в приложении 1 к настоящему Контракту.

1.2.1. Границы балансовой принадлежности и эксплуатационной ответственности Сторон определяются по каждой точке поставки в подписанных Сторонами актах разграничения балансовой принадлежности тепловых сетей и эксплуатационной ответственности Сторон, которые являются неотъемлемой частью настоящего Контракта.

Стороны пришли к соглашению применять к отношениям Сторон, вытекающим из настоящего Контракта, в качестве актов разграничения балансовой принадлежности тепловых сетей и эксплуатационной ответственности Сторон акты разграничения балансовой принадлежности тепловых сетей и эксплуатационной ответственности Сторон к Контракту теплоснабжения от «18» августа 2020 г. № 08.186265кГВ по точкам поставки тепловой энергии и теплоносителя, совпадающим с указанными в приложении 1 к настоящему Контракту.

Применение актов разграничения балансовой принадлежности тепловых сетей и эксплуатационной ответственности Сторон к Контракту теплоснабжения от «__» _____ _ г. № 08.186365кТЭ означает, что указанные акты становятся неотъемлемой частью настоящего Контракта с момента его заключения Сторонами.

1.3. Теплоснабжающая организация обязуется обеспечить надежность теплоснабжения в соответствии с требованиями технических регламентов, иными обязательными требованиями по обеспечению надежности теплоснабжения.

1.4. Дата начала поставки тепловой энергии и теплоносителя определяется датой начала срока действия Контракта в отношении каждого объекта теплоснабжения по точке поставки, указанной в приложении 1 к Контракту.

2. КАЧЕСТВО ТЕПЛОВОЙ ЭНЕРГИИ И ТЕПЛОНОСИТЕЛЯ

2.1. Требования к качеству поставляемой тепловой энергии и теплоносителя согласованы Сторонами в приложении 8 к настоящему Контракту.

2.2. Теплоснабжающая организация обязуется поставить тепловую энергию и теплоноситель в соответствии с Температурным и гидравлическим графиком (приложение 6 к Контракту).

2.2.1. Стороны пришли к соглашению применять к отношениям Сторон, вытекающим из настоящего Контракта, в качестве Температурного и гидравлического графика к настоящему Контракту, Температурный и гидравлический график, согласованный Сторонами к Контракту теплоснабжения от «18» августа 2020 г. № 08.186265кГВ в соответствии с приложением № 6 к настоящему Контракту.

Применение Температурного и гидравлического графика, согласованного Сторонами к Контракту теплоснабжения от «__» _____ _ г. № 08.186365кТЭ, означает, что указанный график является неотъемлемой частью настоящего Контракта с момента его заключения Сторонами.

3. КОЛИЧЕСТВО И ПОРЯДОК УЧЕТА ТЕПЛОВОЙ ЭНЕРГИИ И ТЕПЛОНОСИТЕЛЯ

3.1. Объем тепловой энергии и теплоносителя, подлежащий поставке в календарном году (договорный объем), устанавливается по каждой точке поставки с разбивкой по месяцам и приведен в приложении 2 к Контракту.

3.1.1. Изменение договорного объема поставляемых тепловой энергии и теплоносителя производится по соглашению Сторон и оформляется дополнительным соглашением к настоящему Контракту.

3.1.2. Потребитель обязуется ежегодно, до 1 марта года, предшествующего году поставки, представлять Теплоснабжающей организации заявку о договорных величинах потребления тепловой энергии на следующий год с разбивкой по месяцам.

3.2. Суммарная величина расчетных тепловых нагрузок объектов теплопотребления по видам теплопотребления и объем системы теплоснабжения, а также другие технические характеристики объектов теплопотребления приведены в приложении 3 к Контракту.

3.2.1. Расчетные тепловые нагрузки по видам теплопотребления в отношении каждого объекта теплоснабжения по точкам поставки приведены в приложении 3.1 к Контракту.

3.3. Количество поставленных тепловой энергии и теплоносителя определяется в точке поставки на основании показаний введенного в эксплуатацию в установленном порядке прибора учета (узла учета) (далее – ПУ), сведения о котором приведены в приложении 5 к Контракту, а в случаях, предусмотренных настоящим Контрактом – расчетным способом, согласованным Сторонами в настоящем Контракте.

3.3.1. В случае если ПУ тепловой энергии и теплоносителя установлен не в точке поставки, количество определенной на основании показаний ПУ тепловой энергии и (или) теплоносителя увеличивается на величину нормативных потерь тепловой энергии и теплоносителя на участке тепловой сети от точки поставки до точки учета (место установки ПУ).

Ежемесячная величина потерь тепловой энергии определяется как 1/7 часть годовых потерь тепловой энергии, согласованных сторонами в п. 2 приложения 3 к Контракту.

3.4. Теплоснабжающая организация осуществляет определение объема тепловой энергии и теплоносителя, расходуемых потребителем для целей отопления и вентиляции, расчетным способом в следующих случаях:

3.4.1. В случае отсутствия ПУ тепловой энергии и теплоносителя в точке поставки, выхода его из строя на срок более 15 суток в расчетном периоде, а также в случае утраты ранее введенного в эксплуатацию ПУ или истечения срока его эксплуатации, определение количества поставленных тепловой энергии и теплоносителя производится исходя из расчетного объема, определяемого в соответствии с Правилами коммерческого учета тепловой энергии, теплоносителя, утв. постановлением Правительства РФ от 18.11.2013 № 1034, на основании тепловых нагрузок, согласованных Сторонами в приложении 3.1 к Контракту.

3.4.2. В случае неисправности ПУ, истечении срока его поверки, включая вывод из работы для ремонта или поверки на срок до 15 суток определение количества поставленных тепловой энергии и теплоносителя производится Теплоснабжающей организацией расчетным методом исходя из среднесуточного количества тепловой энергии, теплоносителя, определенного по ПУ за время штатной работы в отчетном периоде, приведенного к расчетной температуре наружного воздуха.

3.4.3. При нарушении сроков представления показаний ПУ определение количества поставленных тепловой энергии и теплоносителя производится Теплоснабжающей организацией расчетным методом исходя из среднесуточного количества тепловой энергии, теплоносителя, определенного по ПУ за предыдущий отчетный период, приведенного к расчетной температуре наружного воздуха.

В случае если предыдущий отчетный период приходится на другой отопительный период или данные за прошлый период отсутствуют, определение количества поставленных тепловой энергии и теплоносителя производится Теплоснабжающей

организацией расчетным методом исходя из расчетного объема, определяемого в соответствии с Правилами коммерческого учета тепловой энергии, теплоносителя, утв. постановлением Правительства РФ от 18.11.2013 № 1034, на основании тепловых нагрузок, согласованных Сторонами в приложении № 3.1 к Контракту.

3.5. Теплоснабжающая организация осуществляет определение объема тепловой энергии и теплоносителя, расходуемых потребителем для целей горячего водоснабжения, расчетным методом в следующих случаях:

3.5.1. Количество тепловой энергии, теплоносителя, расходуемых потребителем на горячее водоснабжение, при наличии отдельного учета и временной неисправности ПУ тепловой энергии и теплоносителя (до 30 дней) рассчитывается по фактическому расходу, определенному по ПУ за предыдущий период.

3.5.2. В случае отсутствия отдельного учета или нерабочего состояния ПУ тепловой энергии и теплоносителя более 30 дней количество тепловой энергии, теплоносителя, расходуемых на горячее водоснабжение, принимается равным значениям, установленным в приложении 3.1 к Контракту (величина тепловой нагрузки на горячее водоснабжение).

3.6. При выполнении мероприятий по подготовке к отопительному периоду Теплоснабжающая организация производит расчет объема теплоносителя, слитого Потребителем из систем теплоснабжения, на основании письменного уведомления Потребителя или иного совместного документа (двустороннего акта) исходя из объема системы теплоснабжения Потребителя, указанного в приложении №3 к Контракту, а также с учетом схемы присоединения Потребителя к системе теплоснабжения, на основании Ведомости за потребленные тепловую энергию и теплоноситель, заверенной подписями уполномоченных лиц Потребителя и Теплоснабжающей организации.

3.7. Количество теплоносителя (тепловой энергии), потерянного в связи с утечкой, в том числе с действиями Потребителя по сливу системы по окончании отопительного периода, рассчитывается в порядке, установленном Правилами коммерческого учета тепловой энергии, теплоносителя, утв. постановлением Правительства РФ от 18.11.2013 № 1034, и Методикой осуществления коммерческого учета тепловой энергии, теплоносителя, утв. приказом Минстроя России от 17.03.2014 № 99/пр, с учетом схемы присоединения потребителя к системе теплоснабжения, на основании Ведомости за потребленные тепловую энергию и теплоноситель, заверенной подписями уполномоченных лиц Потребителя и Теплоснабжающей организации, либо любого иного совместного документа (двустороннего акта).

3.8(1). Количество (объем) поставленной в рамках настоящего Контракта тепловой энергии и теплоносителя определяется в отношении всех видов тепловых нагрузок, указанных в приложении № 3.1 к настоящему Контракту, за исключением перспективной тепловой нагрузки.

Поставка тепловой энергии и теплоносителя в отношении перспективной тепловой нагрузки Потребителю осуществляется не ранее внесения Сторонами соответствующих изменений в настоящий Контракт в порядке, предусмотренном пунктом 3.8(2) Контракта.

3.8(2). При предоставлении Потребителем в Теплоснабжающую организацию акта осмотра и разрешения МТУ Ростехнадзора (постоянно) на допуск в эксплуатацию тепловой энергоустановки в части тепловой нагрузки, указанной в приложении № 3.1 к настоящему Контракту как перспективная тепловая нагрузка, в соответствии с пп. 14 п. 3.9 настоящего Контракта, Стороны заключают дополнительное соглашение к настоящему Контракту, которым вносятся изменения в приложения № 2, 3, 3.1 к настоящему Контракту в части замены тепловой нагрузки, указанной в приложении № 3.1 к настоящему Контракту как перспективная тепловая нагрузка, в отношении которой Потребителем предоставлены указанные в настоящем пункте документы, на тепловую нагрузку соответствующего вида.

3.9. Потребитель обязуется:

1) принимать и оплачивать тепловую энергию и теплоноситель, потребленные в расчетном периоде, в установленном настоящим Контрактом порядке и сроки;

2) ежемесячно по состоянию на 00:00 часов первого числа месяца, следующего за расчетным, производить снятие показаний ПУ, установленных в точках поставки (в случаях, когда ПУ установлен не в точке поставки – в точке учета), и представлять их

Теплоснабжающей организации не позднее второго числа месяца, следующего за расчетным.

В случае если ПУ, установленный в точке поставки (точке учета), принадлежит третьему лицу, Потребитель обеспечивает снятие показаний данного ПУ совместно с уполномоченным представителем собственника или иного законного владельца ПУ и представление указанных показаний в Теплоснабжающую организацию в срок не позднее пятого числа месяца, следующего за расчетным;

3) обеспечить учет поставленной (полученной) тепловой энергии, теплоносителя в соответствии с порядком, установленным разделом 3 настоящего Контракта;

4) производить установку, поверку и (или) замену ПУ в точке поставки, в соответствии с техническими условиями, выданными Теплоснабжающей организацией, и на основании согласованного с ней проекта, обеспечивать эксплуатацию и исправное состояние указанного ПУ;

5) предъявлять ПУ, установленные в точке поставки, Теплоснабжающей организации для их допуска в эксплуатацию и опломбирования, оформления и подписания Сторонами настоящего Контракта акта допуска ПУ тепловой энергии и теплоносителя в эксплуатацию в целях ведения коммерческого учета по ПУ;

6) обеспечить сохранность установленных ПУ, пломб и знаков поверки на средствах измерений и устройствах, входящих в состав ПУ, находящихся в границах балансовой принадлежности тепловых сетей и (или) эксплуатационной ответственности Потребителя.

Нарушение сохранности ПУ, пломб (в том числе их отсутствие) и не восстановление работоспособности ПУ в установленный срок, влечет за собой применение расчетного метода при определении количества полученных за определенный период тепловой энергии и теплоносителя в порядке, предусмотренном настоящим Контрактом;

7) уведомлять письменно Теплоснабжающую организацию об изменении состава действующего ПУ (в том числе о выходе из строя, ликвидации, замене ПУ), изменении режима теплопотребления в течение 3 рабочих дней с момента наступления соответствующего факта;

8) при выявлении каких-либо нарушений в функционировании ПУ в течение суток известить об этом обслуживающую организацию и Теплоснабжающую организацию и составить акт, подписанный представителями Потребителя и обслуживающей организации, в тот же день передать этот акт в Теплоснабжающую организацию вместе с подписанными Потребителем Справкой о количестве потребленной тепловой энергии и теплоносителя и(или) Ведомостью за потребленную тепловую энергию и теплоноситель за соответствующий отчетный период в сроки, определенные настоящим Контрактом. При несвоевременном сообщении Потребителем о нарушении функционирования ПУ расчет количества тепловой энергии, теплоносителя за отчетный период производится расчетным способом, предусмотренным настоящим Контрактом;

9) обеспечить беспрепятственный доступ (при предварительном уведомлении Потребителя) представителям Теплоснабжающей организации к тепловым энергоустановкам, ПУ, находящимся в границах балансовой принадлежности тепловых сетей и(или) эксплуатационной ответственности Потребителя, для осмотра и проведения эксплуатационных работ, а также для проверки представляемых Потребителем сведений в случаях и порядке, которые предусмотрены настоящим разделом Контракта;

10) предоставить Теплоснабжающей организации возможность подключения ПУ к автоматизированной системе коммерческого учета (далее – автоматизированная система);

11) незамедлительно, в день обнаружения, сообщать в диспетчерский пункт Теплоснабжающей организации об обнаружении утечек (ликвидации аварии), об авариях, а также пожарах и иных нарушениях, возникающих при эксплуатации систем теплопотребления, ПУ и автоматики;

12) при отключении (включении) систем теплопотребления (в том числе, но не ограничиваясь, в связи с проведением аварийных работ на системах или наружных тепловых сетях Потребителя) в тот же день составить акт с представителем

Теплоснабжающей организации о времени и причинах отключения (включения) систем теплопотребления;

13) уведомлять письменно Теплоснабжающую организацию о сливе теплоносителя из систем теплоснабжения Потребителя, связанного с проведением мероприятий по подготовке к отопительному периоду, а также при проведении иных ремонтных работ в течение 3 рабочих дней с момента наступления соответствующего факта.

14) в случае необходимости в поставке тепловой энергии и теплоносителя в отношении вида тепловой нагрузки, указанного в приложении № 3.1 к настоящему Контракту как перспективная тепловая нагрузка, Потребитель проводит мероприятия по допуску тепловой энергоустановки в эксплуатацию в соответствии с требованиями действующего законодательства, и обеспечивает предоставление в Теплоснабжающую организацию в срок не позднее 5-ти рабочих дней с даты их получения акта осмотра и разрешения МТУ Ростехнадзора (постоянно) на допуск в эксплуатацию тепловой энергоустановки в части тепловой нагрузки, указанной в приложении № 3.1 к настоящему Контракту как перспективная тепловая нагрузка.

3.10. **Теплоснабжающая организация обязуется** осуществлять действия по вводу в эксплуатацию ПУ, установленного у Потребителя, в соответствии с Правилами коммерческого учета тепловой энергии, теплоносителя, утв. постановлением Правительства РФ от 18.11.2013 № 1034.

3.11. **Теплоснабжающая организация имеет право:**

1) беспрепятственного доступа (с предварительным уведомлением Потребителя) к ПУ, находящимся в границах балансовой принадлежности тепловых сетей и(или) эксплуатационной ответственности Потребителя, для осмотра и проведения эксплуатационных работ, а также для проверки представляемых Потребителем сведений в целях проведения проверок условий их эксплуатации и сохранности контрольных пломб ПУ, а также в целях контроля достоверности показаний ПУ, представленных Потребителем, в том числе в случае наличия оснований предполагать недостоверность показаний ПУ, допущенных к коммерческому учету;

2) производить, предварительно уведомив Потребителя, проверку представляемых Потребителем сведений и состояния ПУ, по результатам которой составляется Акт проверки, который подписывается Сторонами настоящего Контракта. В случае отказа представителя Потребителя от подписания Акта проверки, представитель Теплоснабжающей организации на месте подписи представителя Потребителя производит запись: «От подписи отказался» и ставит свою подпись. В этом случае данные, указанные в Акте проверки, считаются достоверными, расчет поставленной тепловой энергии осуществляется на основании п. 3.4, 3.5 Контракта;

3) в случае обнаружения несоответствия сведений, представленных Потребителем, фактическим сведениям, выявленным в ходе проведения проверки, Теплоснабжающая организация производит корректировку начислений в соответствии с установленными фактическими сведениями на основании Акта проверки в следующем расчетном периоде;

4) до внесения в порядке, предусмотренном п. 3.8(2) настоящего Контракта, изменений в настоящий Контракт, не осуществлять подачу тепловой энергии и теплоносителя в отношении перспективной тепловой нагрузки, сведения о которой содержатся в приложении № 3.1 к настоящему Контракту.

4. ТАРИФЫ И ПОРЯДОК РАСЧЕТА СТОИМОСТИ ТЕПЛОВОЙ ЭНЕРГИИ И ТЕПЛОНОСИТЕЛЯ

4.1. Тарифы на тепловую энергию и теплоноситель устанавливаются органами, осуществляющими государственное регулирование тарифов. Изменение тарифов (стоимости) в период действия настоящего Контракта не требует его переоформления.

Величины применяемых тарифов отражаются в платежных документах. Информация о подлежащих применению тарифах является общедоступной и приведена, в том числе, на официальном интернет-сайте ПАО «МОЭК» в информационно-телекоммуникационной сети «Интернет».

4.2. Стоимость тепловой энергии за расчетный период определяется как произведение количества (объема) тепловой энергии, определенного в соответствии с разделом 3 настоящего Контракта за расчетный месяц, и соответствующего тарифа на тепловую энергию.

4.3. Стоимость теплоносителя за расчетный период определяется как произведение количества (объема) теплоносителя, определенного в соответствии с разделом 3 настоящего Контракта за расчетный месяц, и соответствующего тарифа на теплоноситель.

4.4. При выполнении мероприятий по подготовке к отопительному периоду Потребитель оплачивает стоимость теплоносителя, слитого Потребителем из систем теплоснабжения, исходя из объема системы теплоснабжения Потребителя, указанного в приложении 3 к Контракту, и тарифа на теплоноситель.

4.5. В случаях, предусмотренных п. 7.13 настоящего Контракта, Потребитель обязан оплатить Теплоснабжающей организации объем сверхдоговорного потребления и потребления с нарушением режима потребления с применением к тарифам в сфере теплоснабжения повышающих коэффициентов, установленных органом исполнительной власти субъекта Российской Федерации в области государственного регулирования тарифов. Величина повышающих коэффициентов, установленных органом исполнительной власти субъекта Российской Федерации в области государственного регулирования тарифов, доводится до Потребителя через уведомление и указывается в платежных документах.

4.6. Ориентировочная стоимость настоящего Контракта определена с учетом объема потребления тепловой энергии и теплоносителя за прошедший финансовый год или по расчетным данным и составляет 2572422 руб. 91 коп. (Два миллиона пятьсот семьдесят две тысячи четыреста двадцать два рубля 91 копейка), кроме того НДС по ставке, определенной в соответствии с Налоговым кодексом РФ, в размере 514484 руб. 58 коп., в том числе:

- с 01.01.2021 г. по 31.12.2021 г. - 1262921 руб. 94 коп. (Один миллион двести шестьдесят две тысячи девятьсот двадцать один рубль 94 копейки) (без НДС), кроме того НДС по ставке, определенной в соответствии с Налоговым кодексом РФ, в размере 252584 руб. 40 коп.;

- с 01.01.2022 г. по 31.12.2022 г. - 1309500 руб. 97 коп. (Один миллион триста девять тысяч пятьсот рублей 97 копеек) (без НДС), кроме того НДС по ставке, определенной в соответствии с Налоговым кодексом РФ, в размере 261900 руб. 18 коп.

4.7. Окончательная стоимость Контракта определяется как произведение количества (объема) потребленной тепловой энергии и теплоносителя, определенных в соответствии с разделом 3 Контракта, и соответствующего тарифа.

5. ПОРЯДОК РАСЧЕТОВ ПО КОНТРАКТУ

5.1. Расчетный период (далее также – «расчетный месяц») устанавливается равным календарному месяцу, начало которого определяется с 00:00 часов 1-го дня календарного месяца, а окончание - в 24:00 часа последнего дня этого месяца. Первым расчетным периодом по Контракту является период, начало которого определяется с 00:00 часов даты вступления в силу настоящего Контракта, а окончание - в 24:00 часа последнего дня месяца, в котором вступил в силу Контракт.

5.2. По окончании расчетного месяца Теплоснабжающая организация передает Потребителю:

1) акт приемки-передачи тепловой энергии и теплоносителя в двух экземплярах, по одному для каждой из Сторон;

2) счет;

3) счет-фактуру.

Потребитель в течение 5 (пяти) рабочих дней с момента получения акта, указанного в пп. 1) п. 5.2 Контракта, возвращает Теплоснабжающей организации подписанный и скрепленный печатью акт приемки-передачи тепловой энергии и теплоносителя (1 экземпляр).

5.3. При неполучении от Потребителя подписанного акта приемки-передачи тепловой энергии и теплоносителя либо обоснованных письменных замечаний по количеству и/или качеству поставленных тепловой энергии и теплоносителя в срок, предусмотренный пунктом 5.2 Контракта, количество тепловой энергии и теплоносителя, указанное в акте приемки-передачи, считается принятым Потребителем и подтвержденным им без замечаний.

5.4. Теплоснабжающая организация в срок до 10-го числа месяца, следующего за расчетным, оформляет Потребителю счет на сумму потребленных в расчетном периоде тепловой энергии, теплоносителя.

Потребитель до 12-го числа месяца, следующего за расчетным, направляет в Теплоснабжающую организацию по адресу Отделение сбыта № 8 (ЗАО), г. Москва, ул. Покрышкина, д. 7 представителя с надлежащим образом оформленной доверенностью, предусматривающей право получения первичных учетных документов.

5.5. Потребитель производит оплату потребленных тепловой энергии и теплоносителя в следующие сроки:

- до 18-го числа расчетного месяца – в размере 30 % стоимости договорного объема потребления тепловой энергии и теплоносителя за расчетный (текущий) месяц;

- до 18-го числа месяца, следующего за расчетным, – сумму окончательного платежа за расчетный период, равную разнице между стоимостью фактически потребленной Потребителем тепловой энергии и теплоносителя, и фактически произведенной оплатой за расчетный период.

Датой оплаты считается дата поступления денежных средств на расчетный счет Теплоснабжающей организации.

5.5.1. Оплата поставленных в расчетном периоде тепловой энергии и теплоносителя производится по коду бюджетной классификации (КБК _____).

5.6. Заключение настоящего Контракта, дополнительных соглашений к Контракту, а также выставление Потребителю расчетно-платежных документов (далее – РПД), указанных в п. 5.2. Контракта, возможно в форме электронного документа, подписанного Сторонами с применением электронной подписи через оператора электронного документооборота (далее – Оператор ЭДО) в порядке, установленном п. 5.7 Контракта.

5.7. При передаче документов в электронном виде по телекоммуникационным каналам связи с применением квалифицированной электронной подписи применяется следующий порядок:

5.7.1. По окончании расчетного месяца Теплоснабжающая организация выставляет Потребителю РПД, изложенные в п. 5.2 настоящего Контракта, посредством электронного документооборота (далее – ЭДО) с использованием квалифицированной электронной подписи через Оператора ЭДО. Дата выставления РПД подтверждается Оператором ЭДО.

5.7.2. Потребитель обязан в течение 5 дней с момента получения акта приемки-передачи тепловой энергии и теплоносителя в электронном виде по телекоммуникационным каналам связи вернуть Теплоснабжающей организации оформленный надлежащим образом акт, подписанный квалифицированной электронной подписью Потребителя и подтвержденный Оператором ЭДО. Акт приемки-передачи тепловой энергии и теплоносителя в электронном виде считается полученным Теплоснабжающей организацией, если ей поступило соответствующее подтверждение Оператора ЭДО, подписанное квалифицированной электронной подписью Потребителя.

В случае если в течение 5 дней с момента предъявления Потребителю акта приемки-передачи тепловой энергии и теплоносителя в электронном виде по телекоммуникационным каналам связи Потребитель письменно не заявит Теплоснабжающей организации своих замечаний по количеству и/или качеству поставленных тепловой энергии и теплоносителя, считается, что количество тепловой энергии и теплоносителя, указанное в акте приемки-передачи, принято Потребителем и подтверждено им без замечаний.

5.7.3. Сторонами может осуществляться подписание и обмен посредством ЭДО с использованием квалифицированной электронной подписи через Оператора ЭДО прочими документами, связанными с исполнением Контракта (в том числе - Актами сверки

взаиморасчетов между Сторонами, Ведомостями и Справками о количестве потребленной тепловой энергии и теплоносителя за расчетный период в сроки, предусмотренные Контрактом), а также претензиями, связанными с несоблюдением одной из Сторон условий Контракта, в том числе претензиями, направляемыми Сторонами в целях соблюдения обязательного досудебного претензионного порядка разрешения споров.

5.7.4. Стороны проводят сверку взаиморасчетов с оформлением двустороннего акта сверки посредством электронного документооборота не реже одного раза в квартал.

Потребитель, которому направлен посредством электронного документооборота акт сверки, обязан в течение 10 (десяти) рабочих дней с момента получения акта сверки в электронном виде по телекоммуникационным каналам связи вернуть Теплоснабжающей организации оформленный надлежащим образом акт сверки, подписанный квалифицированной электронной подписью Потребителя и подтвержденный Оператором ЭДО.

5.7.5. Акт сверки в электронном виде считается полученным Теплоснабжающей организацией, если ей поступило соответствующее подтверждение Оператора ЭДО, подписанное квалифицированной электронной подписью Потребителя.

5.7.6. В случае если в течение 10 (десяти) рабочих дней с момента предъявления Потребителю акта сверки в электронном виде по телекоммуникационным каналам связи Потребитель письменно не заявит Теплоснабжающей организации своих замечаний, считается, что акт сверки принят Потребителем и подтвержден им без замечаний.

5.7.7. Стороны признают, что используемые Сторонами электронные документы, подписанные квалифицированной электронной подписью уполномоченных представителей Сторон, имеют равную юридическую силу с документами на бумажном носителе, подписанными уполномоченными представителями и заверенными оттисками печатей Сторон (независимо от того, существуют такие документы на бумажных носителях или нет), только при соблюдении правил формирования и порядка передачи электронных документов, установленных п.п. 5.7.1-5.7.6. настоящего Контракта.

5.8. Порядок распределения денежных средств, поступающих на расчетный счет Теплоснабжающей организации по Контракту, урегулирован в приложении 9 к Контракту.

5.9. Неполучение Потребителем платежных документов, необходимых для оплаты потребленных тепловой энергии и теплоносителя, не освобождает Потребителя от надлежащего исполнения им обязательств по своевременной и полной оплате фактически потребленных тепловой энергии и теплоносителя за расчетный месяц в установленные настоящим Контрактом сроки.

5.10. Стороны проводят сверку расчетов с оформлением двустороннего акта сверки не реже одного раза в квартал. Сторона, которой направлен акт сверки, обязана подписать его и возвратить другой Стороне либо представить замечания в срок не более 10 (десяти) рабочих дней.

6. ОГРАНИЧЕНИЕ ПОДАЧИ ТЕПЛОВОЙ ЭНЕРГИИ И ТЕПЛОНОСИТЕЛЯ

Порядок ограничения подачи тепловой энергии и теплоносителя урегулирован в приложении 10 к Контракту.

7. ОТВЕТСТВЕННОСТЬ СТОРОН

7.1. В случае неисполнения или ненадлежащего исполнения условий настоящего Контракта Стороны несут ответственность в соответствии с действующим законодательством РФ.

7.2. В случае нарушения порядка ограничения подачи тепловой энергии Теплоснабжающая организация обязана возместить Потребителю возникшие в результате данного нарушения убытки в размере реального ущерба при наличии вины Теплоснабжающей организации.

7.3. Теплоснабжающая организация не несет ответственности за недоотпуск тепловой энергии и теплоносителя, произошедшие по вине Потребителя или вызванные обстоятельствами непреодолимой силы, или ненадлежащим исполнением Потребителем своих обязательств, предусмотренных настоящим Контрактом, или в случаях,

предусмотренных действующим законодательством, а также установленных в разделе 6 Контракта.

7.4. Теплоснабжающая организация не несет ответственности за нарушение режимов теплоснабжения, вызванных авариями на тепловых сетях и оборудовании, принадлежащих Потребителю или третьим лицам, или в результате ненадлежащего исполнения Потребителем своих обязательств, предусмотренных настоящим Контрактом и действующим законодательством.

7.5. Потребитель несет ответственность за неисполнение и (или) ненадлежащее исполнение обязательств по оплате, нарушение сроков и (или) порядка оплаты поставленной тепловой энергии и теплоносителя, установленных в Контракте, в виде пени в размере, определенном Федеральным законом от 27.07.2010 № 190-ФЗ «О теплоснабжении».

7.6. Потребитель несет ответственность за сохранность оборудования, технических средств, систем контроля и управления теплопотреблением, ПУ тепловой энергии, теплоносителя, находящихся в помещениях и/или на территории Потребителя, независимо от их балансовой принадлежности, а также за умышленный вывод из строя ПУ или иное воздействие на ПУ с целью искажения его показаний.

7.7. Потребитель несет ответственность за несвоевременное, ненадлежащее уведомление и (или) не уведомление Теплоснабжающей организации о наличии обстоятельств, указанных п.п. 7, 8, 11, 12 п. 3.8 и п. 9.4. настоящего Контракта, риски наступления вследствие этого неблагоприятных последствий и обязан возместить Теплоснабжающей организации понесенные ею фактические расходы.

7.8. Потребитель несет ответственность за недостоверность представленных данных, указанных в приложениях к настоящему Контракту, на основании которых Теплоснабжающая организация производит расчет стоимости тепловой энергии, теплоносителя и выставление платежных документов.

7.9. При соблюдении Теплоснабжающей организацией режимов теплоснабжения и параметров качества Потребитель несет ответственность за необеспечение параметров качества тепловой энергии в точке поставки, предусмотренных настоящим Контрактом и нормами действующего законодательства РФ.

7.10. Стороны несут ответственность в соответствии с действующим законодательством за несоблюдение требований к параметрам качества теплоснабжения, нарушение режима потребления тепловой энергии и (или) теплоносителя, в том числе ответственность за нарушение условий о количестве, качестве и значениях термодинамических параметров возвращаемого теплоносителя.

7.11. Перечень должностных лиц, имеющих право ведения переговоров по качеству и количеству поставляемых тепловой энергии и теплоносителя, поставляемых в рамках Контракта, а также по вопросам взаимных обязательств, приведен в приложении 4 к Контракту.

7.12. Стороны пришли к соглашению, что по обязательствам Сторон по Контракту ни одна из них не имеет права на получение с другой Стороны предусмотренных ст. 317.1 Гражданского кодекса РФ процентов.

7.13. При нарушении режима потребления тепловой энергии и (или) теплоносителя, в том числе условий о количестве, качестве и значениях термодинамических параметров возвращаемого теплоносителя, превышении фактического объема потребления тепловой энергии и (или) теплоносителя над договорным объемом потребления исходя из договорной величины тепловой нагрузки, Потребитель, допустивший указанные нарушения, обязан оплатить Теплоснабжающей организации объем сверхдоговорного и потребления с нарушением режима потребления с применением к тарифам в сфере теплоснабжения повышающих коэффициентов, установленных органом исполнительной власти субъекта Российской Федерации в области государственного регулирования тарифов.

Нарушение режима потребления тепловой энергии и (или) теплоносителя устанавливается на основании Ведомостей за потребленную тепловую энергию и теплоноситель или Актов проверки потребителя (пп. 2 п. 3.11).

8. ПОРЯДОК УРЕГУЛИРОВАНИЯ СПОРОВ

8.1. Стороны примут меры и, по возможности, будут решать все споры и разногласия, которые могут возникнуть из настоящего Контракта или в связи с ним, путем переговоров.

8.2. Стороны устанавливают обязательный досудебный порядок урегулирования споров и разногласий по настоящему Контракту или в связи с ним. В случае если Сторона, получившая письменную претензию другой Стороны, по истечении 10 (десяти) календарных дней не направит другой Стороне ответ, последняя вправе передать спор на рассмотрение в Арбитражный суд г. Москвы.

9. ПОРЯДОК ИЗМЕНЕНИЯ И РАСТОРЖЕНИЯ КОНТРАКТА

9.1. Настоящий Контракт вступает в силу с даты его подписания Сторонами, распространяет свое действие на правоотношения сторон, возникшие с 01.01.2021, и действует по 31.12.2022 включительно, а в части исполнения денежных обязательств - до полного исполнения сторонами своих обязательств.

9.2. Настоящий Контракт прекращает свое действие в следующих случаях:

- в связи с истечением срока, на который он заключен, или его расторжением - со дня, следующего за днем подписания соглашения о прекращении или расторжении настоящего Контракта;
- в связи с ликвидацией одной из Сторон Контракта при отсутствии правопреемника;
- в связи с невозможностью исполнения обязательств по Контракту в результате прекращения у Потребителя права распоряжения (равно пользования и (или) владения) оборудованием (имуществом), участвующем в передаче, распределении и (или) потреблении тепловой энергии и теплоносителя в рамках настоящего Контракта. В указанном случае настоящий Контракт прекращает действие в момент фактического прекращения подачи тепловой энергии, теплоносителя и составления двухстороннего акта.

9.3. При условии отсутствия задолженности перед Теплоснабжающей организацией за поставленные тепловую энергию и теплоноситель Потребитель вправе отказаться от исполнения настоящего Контракта в одностороннем порядке с последующим возмещением фактически понесенных в связи с этим затрат Теплоснабжающей организации.

9.4. Сторона по настоящему Контракту письменно уведомляет другую Сторону о начале процедуры реорганизации, ликвидации, об изменении наименования, организационно-правовой формы, смене единоличного исполнительного органа, открытии процедуры несостоятельности (банкротства), об изменении реквизитов, в том числе: адреса местонахождения и (или) почтового адреса, контактных телефонов, банковских реквизитов, и других изменений, влияющих или могущих повлиять на исполнение настоящего Контракта, в течение 5 рабочих дней с момента наступления соответствующего обстоятельства или соответствующего изменения.

9.5. Настоящий Контракт составлен в двух экземплярах, имеющих одинаковую юридическую силу, один экземпляр для Теплоснабжающей организации, один – для Потребителя.

9.6. Дополнение, изменение и расторжение Контракта возможны по соглашению Сторон. Все дополнения и изменения условий настоящего Контракта совершаются в письменной форме путем подписания уполномоченными представителями Сторон и скрепления печатями дополнительных соглашений, составляющих неотъемлемую часть Контракта.

9.7. Изменение, расторжение или прекращение настоящего Контракта не освобождает его Стороны от исполнения неисполненных обязательств и осуществления расчетов за потребленные тепловую энергию и теплоноситель.

9.8. Во всем, что не предусмотрено настоящим Контрактом, Стороны руководствуются положениями действующего законодательства Российской Федерации.

10. АДРЕСА И БАНКОВСКИЕ РЕКВИЗИТЫ СТОРОН

Теплоснабжающая организация: **ПАО «МОЭК»** 119526, Россия, г. Москва, Проспект Вернадского, д. 101, корп. 3, эт/каб 20/2017

Филиала № 11 «Горэнергосбыт» ПАО «МОЭК» фактический адрес: 117574, Г. Москва, Голубинская ул., д. 2А, этаж 3, каб. 307 А

Расчетный счет №40702810438050015986
в ПАО СБЕРБАНК
Кор. Счет 30101810400000000225
ИНН 7720518494
БИК 044525225
ОКОНХ

ОКПО 75562448
ОКВЭД
ОКОГУ 49014
ОКТМО 45383000
ОКФС 13
ОКОПФ 47
КПП 772843001

Телефон: 8 (495) 539-59-05 Факс: 8 (495) 539-59-05 E-mail: oc8@oaomoek.ru
Адрес для переписки: 119602, г. Москва, ул. Покрышкина, д. 7
Реквизиты для счета-фактуры
Грузоотправитель и его адрес: Филиала № 11 «Горэнергосбыт» ПАО «МОЭК», 117574, Г. Москва, Голубинская ул., д. 2А, этаж 3, каб. 307 А
ИНН/КПП продавца: 7720518494/772843001
ОКТМО: 45383000

Потребитель:

Государственное бюджетное учреждение города Москвы «Управление спортивными объектами» Департамента спорта города Москвы юридический адрес: 127473, Г. Москва, Самотечный 1-й пер, д. 17А
фактический адрес:

Расчетный счет № 40601810245253000002
в ГУ БАНКА РОССИИ ПО ЦФО
Кор. счёт
ИНН 7702059311
БИК 044525000
ОКОНХ
Лиц.сч. 2678341000450121

ОКПО
ОКВЭД 93.11
ОКОГУ
ОКТМО
ОКФС
ОКОПФ 75203
КПП 770701001

Телефон: 8 (995) 507-50-96 Факс: _____ E-mail: shiryaevai@mos.sport
Адрес для переписки: 127473, Г. Москва, Самотечный 1-й пер, д. 17А
КБК _____
Реквизиты для счета-фактуры
Грузополучатель и его адрес: ГБУ «МосСпортОбъект», 127473, Г. Москва, Самотечный 1-й пер, д. 17А
Покупатель и его адрес: ГБУ «МосСпортОбъект», 127473, Г. Москва, Самотечный 1-й пер, д. 17А
ИНН/КПП покупателя 7702059311/770701001
ОКТМО _____

11. ПРИЛОЖЕНИЯ, ЯВЛЯЮЩИЕСЯ НЕОТЪЕМЛЕМОЙ ЧАСТЬЮ КОНТРАКТА

1. Приложение 1 - Реестр точек поставки.
2. Приложение 2 - Договорный объем теплопотребления.
3. Приложение 3 - Суммарные расчетные тепловые нагрузки Потребителя по видам теплопотребления и другие технические характеристики подаваемой тепловой энергии.
4. Приложение 3.1. - Расчетные тепловые нагрузки Потребителя.
5. Приложение 4 - Перечень ответственных исполнителей Сторон.
6. Приложение 5 - Сведения о приборах учета (узлах учета).
7. Приложение 6 - Температурный и гидравлический график.

8. Приложение 7 - Акт разграничения балансовой принадлежности тепловых сетей и эксплуатационной ответственности Сторон.

9. Приложение 8 - Требования к качеству тепловой энергии (теплоносителя).

10. Приложение 9 - Порядок распределения денежных средств, поступающих в счет оплаты поставленной тепловой энергии и теплоносителя.

11. Приложение 10 - Порядок ограничения подачи тепловой энергии, теплоносителя.

12. ПОДПИСИ СТОРОН

Теплоснабжающая организация	**Потребитель**
_____/ Гудов Н.В. /	_____/ Самойленко А.А. /
подпись фамилия	подпись фамилия
м.п.	м.п.

Приложение 1
к Контракту теплоснабжения
от 16.09.2020 г.
№ 08.186365кТЭ

Реестр точек поставки

№ п/п	№ ЦТП, ИТП, ТП, камеры (присоединение)	Информация о принадлежности теплового пункта, к которому присоединен объект	Адрес объекта теплоснабжения (строения Потребителя)	Точка поставки	Дата начала действия Контракта по точке поставки
1	ИТП № 08-01-0727/068	ИТП Теплоснабжающей организации	Мосфильмовская ул., д.41, корп.2	1. Выходной фланец задвижки после теплообменника ГВС 2 ступени и входной фланец задвижки перед циркуляционными насосами ГВС; 2. Входной фланец задвижки № 8 перед 1 ступенью теплообменника ГВС; 3. Входные фланцы задвижек перед насосами ХВС и выходные фланцы задвижек после насосов ХВС; 4. Входные фланцы задвижек перед пожарными насосами и выходные фланцы задвижек после пожарных насосов.	01.01.2021

Теплоснабжающая организация

_____/ Гудов Н.В. /
подпись фамилия
м.п.

Потребитель

_____/ Самойленко А.А. /
подпись фамилия
м.п.

Приложение 2
к Контракту теплоснабжения
от 16.09.2020 г.
№ 08.186365кТЭ

Наименование Потребителя: Государственное бюджетное учреждение города Москвы «Управление спортивными объектами» Департамента спорта города Москвы
ИТП №: 08-01-0727/068 (закрытая система теплоснабжения)
Адрес Строения: Мосфильмовская ул., д.41, корп.2

Договорный объем теплопотребления с 01.01.2021 по 31.12.2021

№ п/п	Месяц	Величина теплопотребления, Гкал	Объем теплоносителя, м³
1	Январь	116	6
2	Февраль	105	6
3	Март	87	6
4	**Итого I квартал**	**308**	**18**
5	Апрель	51	6
6	Май	0	0
7	Июнь	0	0
8	**Итого II квартал**	**51**	**6**
9	Июль	3	0
10	Август	3	0
11	Сентябрь	1	5
12	**Итого III квартал**	**7**	**5**
13	Октябрь	58	6
14	Ноябрь	83	6
15	Декабрь	106	6
16	**Итого IV квартал**	**247**	**18**
17	**Итого за год**	**613**	**47**

Теплоснабжающая организация

_____/ Гудов Н.В. /
подпись фамилия
м.п.

Потребитель

_____/ Самойленко А.А. /
подпись фамилия
м.п.

Приложение 2
к Контракту теплоснабжения
от 16.09.2020 г.
№ 08.186365кТЭ

Наименование Потребителя: Государственное бюджетное учреждение города Москвы «Управление спортивными объектами» Департамента спорта города Москвы
ИТП №: 08-01-0727/068 (закрытая система теплоснабжения)
Адрес Строения: Мосфильмовская ул., д.41, корп.2

Договорный объем теплопотребления с 01.01.2022 по 31.12.2022

№ п/п	Месяц	Величина теплопотребления, Гкал	Объем теплоносителя, м³
1	Январь	116	6
2	Февраль	105	6
3	Март	87	6
4	**Итого I квартал**	**308**	**18**
5	Апрель	51	6
6	Май	0	0
7	Июнь	0	0
8	**Итого II квартал**	**51**	**6**
9	Июль	3	0
10	Август	3	0
11	Сентябрь	1	5
12	**Итого III квартал**	**7**	**5**
13	Октябрь	58	6
14	Ноябрь	83	6
15	Декабрь	106	6
16	**Итого IV квартал**	**247**	**18**
17	**Итого за год**	**613**	**47**

Теплоснабжающая организация

_____/ Гудов Н.В. /
подпись фамилия
м.п.

Потребитель

_____/ Самойленко А.А. /
подпись фамилия
м.п.

Приложение 3
к Контракту теплоснабжения
от 16.09.2020 г.
№ 08.186365кТЭ

Наименование Потребителя: Государственное бюджетное учреждение города Москвы «Управление спортивными объектами» Департамента спорта города Москвы
ИТП №: 08-01-0727/068 (закрытая система теплоснабжения)

Суммарные расчетные тепловые нагрузки Потребителя по видам теплопотребления и другие технические характеристики подаваемой тепловой энергии

1. Суммарная договорная нагрузка	0,326741 Гкал/час
1.1.максимум на вентиляцию	0,187446 Гкал/час при -28,0 град.С
1.2.максимум на отопление	0,139295 Гкал/час при -28,0 град.С
2. Потери тепловой энергии через изоляцию в сетях Потребителя от границы раздела до места установки прибора учета	0,000 Гкал/год;
в том числе:	
- на тепловых вводах ИТП	0,000 Гкал/год;
- в распределительных сетях Потребителя	0,000 Гкал/год;
- от стены здания/строения до места установки прибора учёта в здании/строении	0,000 Гкал/год;
3. Потери тепловой энергии, связанные с потерями теплоносителя	1,832 Гкал/год;
4. Объем системы теплоснабжения Потребителя	3,475 куб.м./год;
5. Нормативные потери теплоносителя	0,008685 куб.м./час;

Теплоснабжающая организация

_____/ Гудов Н.В. /
подпись фамилия
м.п.

Потребитель

_____/ Самойленко А.А. /
подпись фамилия
м.п.

Приложение 3.1
к Контракту теплоснабжения
от 16.09.2020 г
№ 08.186365кТЭ

Наименование Потребителя: Государственное бюджетное учреждение города Москвы «Управление спортивными объектами» Департамента спорта города Москвы
ИТП №: 08-01-0727/068

Расчетные тепловые нагрузки Потребителя

№ п/п	Адрес строения	Наименование Потребителя (пользователя)	Группа потребления	Годовое потребление, Гкал/год	Всего, Гкал/час	В том числе по видам теплопотребления						Потери за год, Гкал/год	Количество часов работы системы в сутки	Количество дней работы системы в неделю
						Отопление, Гкал/час	ГВС, Гкал/час	Технологические нужды, Гкал/час	Вентиляция, Гкал/час	Кондиционирование, Гкал/час	Сушка, Гкал/час			
1	2	3	4	5	6	7	8	9	10	11	12	13	14	15
1	Мосфильмовская ул., д.41, корп.2	ФОК «Юбилейный»	034	711.796	0.326741	0.139295	0.000000	0.000000	0.187446	0.000000	0.000000	0.000	24ч	7д
2	Итого по строению			711.796	0.326741	0.139295	0.000000	0.000000	0.187446	0.000000	0.000000	0.000		
3	Перспективная тепловая нагрузка на строение в целом			0.000	0.000000	0.000000	0.000000	0.000000	0.000000	0.000000	0.000000	0.000		
4	Итого по ГП		034	711.796	0.326741	0.139295	0.000000	0.000000	0.187446	0.000000	0.000000	0.000		
5	Итого по ИТП			711.796	0.326741	0.139295	0.000000	0.000000	0.187446	0.000000	0.000000	0.000		
6	Итого Перспективная тепловая нагрузка по ИТП в целом			0.000	0.000000	0.000000	0.000000	0.000000	0.000000	0.000000	0.000000	0.000		

Теплоснабжающая организация

_____ / Гудов Н.В. /
подпись фамилия
м.п.

Потребитель

_____ / Самойленко А.А. /
подпись фамилия
м.п.

Приложение 4
к Контракту теплоснабжения
от 16.09.2020 г.
№ 08.186365кТЭ

Перечень ответственных исполнителей Сторон

Теплоснабжающая организация:

1. Вопросы качества тепловой энергии, отключений на профилактический ремонт, оперативных отключений переключений:

Директор предприятия № 6 "Арбат" - Самарин Михаил Алексеевич, телефон 8-495-587-97-01;
Главный инженер - Цыганков Петр Григорьевич, 8-495-587-96-08;

2. Вопросы порядка выставления платежей, сверки расчетов:
Клиент-менеджер Дмитриевская Мария Сергеевна, телефон 8-495-539-59-08;
Исполнитель - Владимирова Елена Анатольевна, телефон 8-495-539-59-08.
Телефон горячей линии 8-495-539-59-59

Потребитель:

Представитель представителя - Ширяев Артём Игоревич, телефон - 8 (995) 507-50-96

Теплоснабжающая организация	**Потребитель**
_____/ Гудов Н.В. /	_____/ Самойленко А.А. /
подпись фамилия	подпись фамилия
м.п.	м.п.

Приложение 5
к Контракту теплоснабжения
от 16.09.2020 г.
№ 08.186365кТЭ

Наименование Потребителя: Государственное бюджетное учреждение города Москвы «Управление спортивными объектами» Департамента спорта города Москвы

СВЕДЕНИЯ
о приборах учета (узлах учета)

№ п/п	№ ЦТП (ИТП)	Адрес здания (строения) Потребителя	Место расположения ПУ	Показания ПУ на начало подачи тепловой энергии	Дата очередной поверки	Дата поверки	Марка и заводской номер ПУ	Наименование прибора учета, тип ПУ
1	2	3	4	5	6	7	8	9
	ИТП № 08-01-0727/068	Мосфильмовская ул., д.41, корп.2						

Теплоснабжающая организация

_____/ Гудов Н.В. /
подпись фамилия
м.п.

Потребитель

_____/ Самойленко А.А. /
подпись фамилия
м.п.

СОГЛАСОВАНО
Руководитель ДЖКХ г.Москвы
_____ В.Ю.Торсунов
15.09. 2021 г.

УТВЕРЖДАЮ
Заместитель Мэра Москвы в Правительстве Москвы по вопросам жилищно-коммунального хозяйства и благоустройства
_____ П.П. Бирюков
21.09 2021 г.

УТВЕРЖДАЮ
Заместитель управляющего директора-главный инженер ПАО "МОЭК"
_____ Р.В. Коровин
10.09. 2021 г.

Температурный график

работы магистральных тепловых сетей ПАО "МОЭК", подключённых к ТЭЦ, РТС,КТС,МК,АИТ ПАО "МОЭК", ПАО "Мосэнерго" в точке поставки тепловой энергии

Температура наружного воздуха, °С	Температура воды в подающем и обратном трубопроводах															
	150-70		130-70		120-70		114-70		105-70		95-70	
	T1	T2	T1	T2	T1	T2	T1	T2	T1	T2	T1	T2
8	69 ÷ 79	40	65 ÷ 72	40	50 ÷ 55	40	44 ÷ 48	40	41 ÷ 45	40	41 ÷ 42	40
7	69 ÷ 79	40	65 ÷ 72	40	52 ÷ 57	40	46 ÷ 50	40	43 ÷ 47	40	41 ÷ 44	40
6	69 ÷ 79	40	65 ÷ 72	40	54 ÷ 59	40	48 ÷ 53	40	45 ÷ 50	40	42 ÷ 46	40
5	69 ÷ 79	40	65 ÷ 72	40	56 ÷ 62	40	50 ÷ 55	40	47 ÷ 52	40	44 ÷ 48	40
4	69 ÷ 79	40	65 ÷ 72	40	58 ÷ 64	40	53 ÷ 58	40	49 ÷ 54	40	45 ÷ 50	40
3	70 ÷ 81	40	65 ÷ 72	40	60 ÷ 66	40	55 ÷ 60	40	51 ÷ 56	40	47 ÷ 52	40
2	73 ÷ 84	41	65 ÷ 73	41	62 ÷ 68	41	57 ÷ 62	41	53 ÷ 58	41	49 ÷ 53	41
1	76 ÷ 86	42	67 ÷ 75	42	64 ÷ 70	42	58 ÷ 64	42	55 ÷ 60	42	50 ÷ 55	42
0	78 ÷ 89	44	70 ÷ 78	44	67 ÷ 73	44	61 ÷ 67	44	57 ÷ 62	44	52 ÷ 57	44
-1	81 ÷ 92	45	72 ÷ 80	45	69 ÷ 75	45	63 ÷ 69	45	58 ÷ 64	45	54 ÷ 59	45
-2	83 ÷ 95	46	74 ÷ 82	46	71 ÷ 77	46	65 ÷ 71	46	60 ÷ 66	46	55 ÷ 61	46
-3	85 ÷ 97	47	76 ÷ 85	47	72 ÷ 79	47	67 ÷ 73	47	62 ÷ 68	47	57 ÷ 63	47
-4	88 ÷ 100	48	78 ÷ 87	48	74 ÷ 81	48	69 ÷ 75	48	64 ÷ 70	48	58 ÷ 64	48
-5	90 ÷ 103	49	80 ÷ 89	49	76 ÷ 83	49	71 ÷ 78	49	66 ÷ 72	49	60 ÷ 66	49
-6	93 ÷ 105	51	82 ÷ 92	51	78 ÷ 85	51	73 ÷ 80	51	67 ÷ 73	51	62 ÷ 67	51
-7	95 ÷ 108	52	84 ÷ 94	52	80 ÷ 88	52	75 ÷ 82	52	69 ÷ 76	52	63 ÷ 69	52
-8	98 ÷ 111	53	86 ÷ 96	53	82 ÷ 90	53	77 ÷ 84	53	71 ÷ 78	53	65 ÷ 71	53
-9	100 ÷ 113	54	88 ÷ 99	54	84 ÷ 92	54	78 ÷ 85	54	72 ÷ 79	54	66 ÷ 72	54
-10	103 ÷ 116	55	90 ÷ 101	55	86 ÷ 94	55	80 ÷ 88	55	74 ÷ 81	55	68 ÷ 74	55
-11	105 ÷ 118	56	92 ÷ 103	56	87 ÷ 96	56	82 ÷ 90	56	76 ÷ 83	56	70 ÷ 76	56
-12	107 ÷ 121	57	94 ÷ 105	57	89 ÷ 98	57	84 ÷ 92	57	78 ÷ 85	57	71 ÷ 77	57
-13	110 ÷ 124	58	96 ÷ 108	58	91 ÷ 100	58	86 ÷ 94	58	79 ÷ 87	58	72 ÷ 79	58
-14	112 ÷ 126	59	98 ÷ 110	59	93 ÷ 102	59	88 ÷ 96	59	81 ÷ 89	59	74 ÷ 81	59
-15	115 ÷ 129	60	100 ÷ 112	60	95 ÷ 104	60	90 ÷ 98	60	83 ÷ 90	60	75 ÷ 82	60
-16	117 ÷ 131	61	102 ÷ 114	61	97 ÷ 106	61	92 ÷ 100	61	84 ÷ 92	61	76 ÷ 84	61
-17	120 ÷ 134	62	104 ÷ 116	62	99 ÷ 108	62	93 ÷ 102	62	86 ÷ 94	62	78 ÷ 85	62
-18	120 ÷ 134	61	106 ÷ 119	63	101 ÷ 110	63	95 ÷ 104	63	87 ÷ 96	63	79 ÷ 87	63
-19	120 ÷ 134	60	108 ÷ 121	64	102 ÷ 112	64	97 ÷ 106	64	89 ÷ 98	64	81 ÷ 89	64
-20	120 ÷ 134	59	110 ÷ 123	65	104 ÷ 114	65	99 ÷ 108	65	91 ÷ 99	65	83 ÷ 91	65
-21	120 ÷ 134	58	112 ÷ 125	66	105 ÷ 115	66	101 ÷ 110	66	92 ÷ 101	66	84 ÷ 92	66
-22	120 ÷ 134	57	114 ÷ 127	66	107 ÷ 117	66	103 ÷ 112	66	94 ÷ 103	66	85 ÷ 93	66
-23	120 ÷ 134	56	116 ÷ 130	67	109 ÷ 119	67	104 ÷ 114	67	96 ÷ 105	67	86 ÷ 95	67
-24	120 ÷ 134	55	118 ÷ 132	68	111 ÷ 122	68	105 ÷ 115	68	97 ÷ 106	68	87 ÷ 96	68
-25	120 ÷ 134	54	119 ÷ 133	69	112 ÷ 123	69	106 ÷ 116	69	98 ÷ 107	69	88 ÷ 97	69
-26	120 ÷ 134	53	120 ÷ 134	70	113 ÷ 124	70	107 ÷ 117	70	99 ÷ 108	70	89 ÷ 98	70

Примечания:

1. Температура воды в МТС ограничивается срезкой при температуре наружного воздуха ниже -17°С.

2. При температуре наружного воздуха ниже -17°С, температуру сетевой воды держать по особому указанию диспетчера ЦДУ.

3. Согласно актуализированной версии СНиП 23-01-99 "Строительная климатология" СП 131.13330 2020 расчетная температура наружного воздуха для г. Москвы принята Т расч. = -26°С.

4. При необходимости применения ремонтных схем работы сетей допускается отклонение температурного графика до 30 °С для обеспечения теплоснабжения потребителей.

5. Температура теплоносителя в летний период >=70°С.

6 Гидравлический режим: Р1<=1,6 МПа, Р2>=Рст.+0 05 МПа.

Руководитель ЦДУ ПАО "МОЭК" _____ **В.Ф. Маслов**

Начальник Управления эксплуатации _____ **А.Е. Кузнецов**

Заместитель Руководителя ЦДУ - главный диспетчер ПАО "МОЭК" _____ **В.В. Гергерт**

Приложение 7
к Контракту теплоснабжения
от 16.09.2020 г.
№ 08.186365кТЭ

АКТ

разграничения балансовой принадлежности сетей горячего водоснабжения и эксплуатационной ответственности сторон

г. Москва «___» _____2020 г.

Мы, нижеподписавшиеся представители ПАО "МОЭК":

Представитель Филиала № 11 "Горэнергосбыт" ПАО "МОЭК" _____

Главный инженер Филиала №1 ПАО "МОЭК" Нестеркин Г.А.

и Потребитель ГБУ «МосСпортОбъект» (Мосфильмовская ул., д.41, корп.2)
в лице_____

составили настоящий акт о том, что границей балансовой принадлежности сетей горячего водоснабжения и эксплуатационной ответственности сторон между ПАО "МОЭК" и Потребителем является:

1.Выходной фланец задвижки на подающем трубопроводе системы отопления после теплообменника отопления и входной фланец задвижки обратного трубопровода системы отопления перед циркуляционными насосами отопления;

2. Выходной фланец задвижки после теплообменника ГВС II ступени и входной фланец задвижки перед циркуляционными насосами ГВС;

3. Входной фланец задвижки № 8 перед I ступенью теплообменника ГВС;

4. Входные фланцы задвижек перед насосами ХВС и выходные фланцы задвижек после насосов ХВС;

5. Входные фланцы задвижек перед пожарными насосами и выходные фланцы задвижек после пожарных насосов.

Схема присоединения Потребителя

ИТП аб. № 08-01-0727/068 (Мосфильмовская ул., д.41, корп.2)

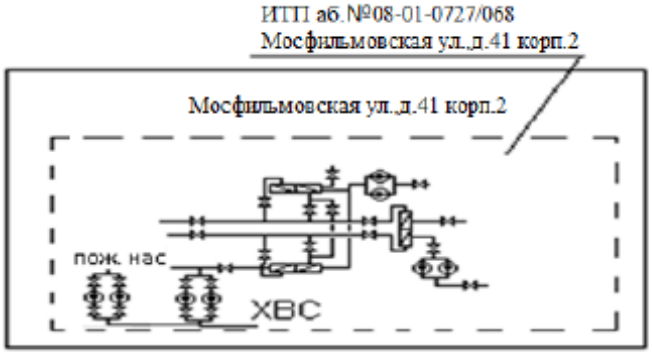

Характеристика тепловых сетей

Длина теплотрассы от границы раздела до теплосчетчика Потребителя	$L_{ЦО}$(м)=	6
	$L_{ГВС}$(м)=	3,5
	$L_{ГВСцирк.}$(м)=	3,5
Условный диаметр трубопроводов от границы раздела до теплосчетчика Потребителя	$D_{ЦО}$ (мм)=	50
	$D_{ГВС}$ (мм)=	32
	$D_{ГВСцирк.}$ (мм)=	32

Настоящий акт является неотъемлемой частью Договора теплоснабжения

Теплоснабжающая организация:

Главный инженер Филиала № 1
ПАО "МОЭК"

_____/Нестеркин Г.А./

Представитель Филиала №11
"Горэнергосбыт" ПАО "МОЭК"

_____/_____/

Потребитель ГБУ «МосСпортОбъект»

_____/_____/

Приложение 8
к Контракту теплоснабжения
от 16.09.2020 г.
№ 08.186365кТЭ

Требования к качеству тепловой энергии и теплоносителя

1. Под качеством тепловой энергии понимается совокупность параметров (температур и давлений) теплоносителя, используемых в процессах производства, передачи и потребления тепловой энергии, обеспечивающих пригодность теплоносителя для работы теплопотребляющих установок в соответствии с их назначением.

2. Теплоснабжающая организация обязуется поставить тепловую энергию и теплоноситель в соответствии с Температурным и гидравлическим графиком (приложение 6 к Контракту).

3. Качество теплоносителя определяется как физико-химические показатели теплоносителя (прозрачность, жесткость и т.п.), обуславливающие степень его пригодности для длительной эксплуатации систем теплопотребления в соответствии с их назначением. Водно-химический режим в точках поставки должен соответствовать требованиям соответствующих нормативно-правовых актов и нормативно-технических документов.

4. Потребитель обязуется:

- обеспечивать надлежащее техническое состояние, надежность и безопасность эксплуатируемых им тепловых сетей и теплопотребляющих установок в соответствии с актом разграничения балансовой принадлежности тепловых сетей и эксплуатационной ответственности сторон;
- осуществлять мероприятия по подготовке и проверке готовности тепловых сетей и теплопотребляющих установок к отопительному периоду в объеме, предусмотренном действующими нормативно-правовыми актами и нормативно-техническими документами;
- не допускать увеличения расхода теплоносителя, связанного с его утечкой;
- поддерживать на границе разграничения балансовой принадлежности тепловых сетей и эксплуатационной ответственности сторон по каждой точке поставки значения показателей качества теплоносителя: жесткость возвращаемого теплоносителя, не превышающую жесткость теплоносителя в подающем трубопроводе, и температуру обратного (возвращаемого) теплоносителя в пределах значений, установленных температурным и гидравлическим графиком (приложение 6 к Контракту);
- следить за гидроизоляцией зданий, находящихся в управлении Потребителя, и выполнять за свой счет мероприятия, исключающие попадание воды в подвальные, полуподвальные и другие помещения.

5. Теплоснабжающая организация имеет право беспрепятственного доступа (с предварительным уведомлением Потребителя) к теплопотребляющим установкам Потребителя в целях:

- контроля соблюдения Потребителем установленных режимов теплопотребления, а также режимов теплопотребления в нештатных ситуациях (в любое время);
- проведения замеров по определению качества тепловой энергии и теплоносителя.

6. Потребитель имеет право:

- получать информацию о качестве тепловой энергии и теплоносителя;
- осуществлять проверку качества тепловой энергии и теплоносителя.

7. Теплоснабжающая организация несет ответственность за качество поставляемой тепловой энергии и теплоносителя до точек поставки, определенных в приложении 1 к Контракту.

Теплоснабжающая организация	**Потребитель**
_____/ Гудов Н.В. /	_____/ Самойленко А.А. /
подпись фамилия	подпись фамилия
м.п.	м.п.

Приложение 9
к Контракту теплоснабжения
от 16.09.2020 г.
№ 08.186365кТЭ

Порядок распределения денежных средств, поступающих в счет оплаты поставленной тепловой энергии

1. Средства, поступающие от Потребителя, учитываются Теплоснабжающей организацией в соответствии с информацией о периоде, за который производится платеж, указанной в платежном документе.

Если сумма распределенных в установленном в абз. 1 настоящего пункта порядке денежных средств превышает стоимость потребленных Потребителем в расчетном периоде тепловой энергии и теплоносителя, Теплоснабжающая организация засчитывает ее в счет исполнения обязательства, срок исполнения которого наступил ранее (начиная с самого раннего по дате возникновения), а при отсутствии у Потребителя задолженности – в счет оплаты будущих расчетных периодов. На суммы денежных средств, отнесенных в счет оплаты будущих периодов, проценты по ст. 317.1 Гражданского кодекса РФ не начисляются.

2. Неполучение Потребителем платежных документов не освобождает Потребителя от надлежащего исполнения им своих обязательств по своевременной и полной оплате в установленные настоящим Контрактом сроки.

3. При осуществлении оплаты по настоящему Контракту Потребитель обязан указывать в платежных документах: основание платежа (номер и дату Контракта), период, за который производится платеж, номер и дату счета-фактуры.

В случае отсутствия указания в платежных документах основания платежа (номера, даты Контракта), номера и даты счета-фактуры Теплоснабжающая организация уведомляет об этом Потребителя. Платеж считается произведенным по настоящему Контракту только после письменного заявления Потребителя об отнесении полученных денежных средств на настоящий Контракт.

4. В случае отсутствия указания в платежных документах периода, за который производится платеж, поступившие в текущем расчетном периоде (с первого по последнее число месяца включительно) денежные средства учитываются в счет оплаты за предыдущий расчетный период, ближайший к дате оплаты, или в счет оплаты за период, за который последний раз Теплоснабжающей организацией были оформлены платежные документы Потребителю, если в предыдущем расчетном месяце теплоснабжение не осуществлялось.

Если сумма распределенных в установленном в абз. 1 настоящего пункта порядке денежных средств превышает стоимость потребленных Потребителем в расчетном периоде тепловой энергии и теплоносителя, Теплоснабжающая организация засчитывает ее в счет исполнения обязательства, срок исполнения которого наступил ранее (начиная с самого раннего по дате возникновения), а при отсутствии у Потребителя задолженности – в счет оплаты будущих расчетных периодов. На суммы денежных средств, отнесенных в счет оплаты будущих периодов, проценты по ст. 317.1 Гражданского кодекса РФ не начисляются.

5. Средства, поступающие через систему Государственного бюджетного учреждения г. Москвы «Многофункциональные центры предоставления государственных услуг города Москвы» и через иные расчетные центры, учитываются в счет оплаты стоимости тепловой энергии согласно информации о расчетном периоде, за который производится оплата, содержащейся в структурированной выписке банка.

В случае если определенный по правилам абз. 1 настоящего пункта расчетный месяц приходится на период, в течение которого теплоснабжение не осуществлялось, денежные

средства засчитываются в счет исполнения обязательства, срок исполнения которого наступил ранее (начиная с самого раннего по дате возникновения), а при отсутствии у Потребителя задолженности – в счет оплаты будущих расчетных периодов. На суммы денежных средств, отнесенных в счет оплаты будущих периодов, проценты по ст. 317.1 Гражданского кодекса РФ не начисляются.

Если сумма распределенных в установленном в абз. 1 настоящего пункта порядке денежных средств превышает стоимость потребленных Потребителем в расчетном периоде тепловой энергии и теплоносителя, Теплоснабжающая организация засчитывает ее в счет исполнения обязательства, срок исполнения которого наступил ранее (начиная с самого раннего по дате возникновения), а при отсутствии у Потребителя задолженности – в счет оплаты будущих расчетных периодов. На суммы денежных средств, отнесенных в счет оплаты будущих периодов, проценты по ст. 317.1 Гражданского кодекса РФ не начисляются.

6. В случае если количество поставленных в расчетном периоде тепловой энергии, теплоносителя по сравнению с тем, как оно было определено первоначально в акте приемки-передачи, изменено в сторону уменьшения, соответствующая сумма денежных средств засчитывается Теплоснабжающей организацией в счет исполнения обязательства, срок исполнения которого наступил ранее (начиная с самого раннего по дате возникновения), а при отсутствии у Потребителя задолженности – в счет оплаты будущих расчетных периодов. На суммы денежных средств, отнесенных в счет оплаты будущих периодов, проценты по ст. 317.1 Гражданского кодекса РФ не начисляются.

Теплоснабжающая организация	**Потребитель**
_____/ Гудов Н.В. /	_____/ Самойленко А.А. /
подпись фамилия	подпись фамилия
м.п.	м.п.

Приложение 10
к Контракту теплоснабжения
от 16.09.2020 г.
№ 08.186365кТЭ

Порядок ограничения подачи тепловой энергии, теплоносителя

1. Теплоснабжающая организация поставляет тепловую энергию и теплоноситель Потребителю в количестве, определяемом в соответствии с разделом 3 Контракта, и с учетом тепловых нагрузок в объеме, установленном в приложениях 2, 3, 3.1 к Контракту по каждой точке поставки, в течение периода, продолжительность которого определяется уполномоченными органами, кроме перерывов:

– для проведения внеплановых ремонтов тепловых сетей в случае необходимости принятия неотложных мер по предотвращению или ликвидации аварии, при условии уведомления Потребителя в этот же день;
– для проведения планово-профилактического ремонта и работ по обслуживанию сетей при условии уведомления Потребителя за 10 (десять) рабочих дней.

2. Теплоснабжающая организация в порядке, установленном действующим законодательством, вправе вводить ограничение, прекращение подачи тепловой энергии и теплоносителя в следующих случаях:

1) потребления тепловой энергии и теплоносителя без надлежащего оформления тепловых нагрузок (потребление тепловой энергии, теплоносителя с использованием теплопотребляющих установок, подключенных к системе теплоснабжения с нарушением установленного порядка подключения), что является бездоговорным потреблением тепловой энергии и теплоносителя;
2) неудовлетворительного состояния теплопотребляющих установок, удостоверенного органами Госсанэпиднадзора, Ростехнадзора;
3) нарушения сроков и порядка оплаты потребленной тепловой энергии и (или) теплоносителя в порядке, предусмотренном законодательством Российской Федерации и настоящим Контрактом;
4) отсутствия акта проверки готовности абонента к отопительному периоду и паспорта готовности к отопительному периоду либо акта готовности абонента к отопительному периоду с заключением о том, что объект готов к отопительному периоду, выдаваемых в порядке, установленном Правилами оценки готовности к отопительному периоду;
5) в иных случаях и в порядке, предусмотренных Правилами организации теплоснабжения в Российской Федерации, утв. постановлением Правительства РФ от 08.08.2012 № 808, и настоящим Контрактом.

3. Основанием для подачи тепловой энергии и теплоносителя после перерыва в течение летнего периода является представление Потребителем акта проверки готовности Потребителя к отопительному периоду и паспорта готовности к отопительному периоду либо повторного акта готовности Потребителя к отопительному периоду с заключением о том, что объект готов к отопительному периоду, выдаваемых в порядке, установленном Правилами оценки готовности к отопительному периоду, утв. приказом Минэнерго России от 12.03.2013 № 103.

4. Объем (величина) допустимого ограничения теплоснабжения по каждому виду нагрузок (на отопление, вентиляцию, кондиционирование, осуществление технологических процессов, горячее водоснабжение) приведен в Графике ограничений отпуска тепловой энергии и теплоносителя (график разгрузки систем теплопотребления) и Акте технологической и аварийной брони теплоснабжения, подписанных Теплоснабжающей организацией и

Потребителем по каждой точке поставки и являющихся неотъемлемой частью Контракта с момента их подписания Сторонами.

Теплоснабжающая организация	**Потребитель**
_____/ Гудов Н.В. /	_____/ Самойленко А.А. /
подпись фамилия	подпись фамилия
м.п.	м.п.

Сведения о подписи № 1

Удостоверяющий центр:	CN=Общество с ограниченной ответственностью \"Сертум-Про\", O=Общество с ограниченной ответственностью \"Сертум-Про\", STREET=улица Ульяновская\, д. 13\, литер А\, офис 209 Б, L=Екатеринбург, ST=66 Свердловская область, C=RU, ИНН=006673240328, ОГРН=1116673008539, E=ca@sertum.ru
Владелец:	CN=ПАО \"МОЭК\", SN=Гудов, G=Никита Владимирович, C=RU, ST=77 г. Москва, L=Москва, STREET=ПР-КТ ВЕРНАДСКОГО\, ДОМ 101\, КОРП 3\, ЭТ/КАБ 20/2017, O=ПАО \"МОЭК\", T=Заместитель начальника, ОГРН=1047796974092, СНИЛС=11694253566, ИНН=007720518494, E=Gudov_N_V@moek.ru
Дата подписания:	14.09.2020 16:51:58
Отпечаток ключа:	8de449d7aaf4aa6536693fb2244fd6dadc15b50b
Статус подписи:	Подпись корректна
	Сертификат
	Подпись

Сведения о подписи № 2

Удостоверяющий центр:	CN=Федеральное казначейство, O=Федеральное казначейство, C=RU, L=Москва, STREET=Большой Златоустинский переулок\, д. 6\, строение 1, ОГРН=1047797019830, ИНН=007710568760, ST=г. Москва, E=uc_fk@roskazna.ru
Владелец:	CN=Самойленко Александр Александрович, SN=Самойленко, G=Александр Александрович, O=ГОСУДАРСТВЕННОЕ БЮДЖЕТНОЕ УЧРЕЖДЕНИЕ ГОРОДА МОСКВЫ \"УПРАВЛЕНИЕ СПОРТИВНЫМИ ОБЪЕКТАМИ\" ДЕПАРТАМЕНТА СПОРТА ГОРОДА МОСКВЫ, ST=г. Москва, C=RU, E=4samoylenko@gmail.com, СНИЛС=17300216715, ИНН=774335256220
Дата подписания:	16.09.2020 15:54:51

Отпечаток ключа:	f3d1e4c5aacc5483328363d260c86201fb5af177
Статус подписи:	Подпись корректна
	Сертификат
	Подпись

Идентификатор для бюджета - 2
(для закрытой системы теплоснабжения)

ОКВЭД	9 3 . 1 1
ОКПО	
ОКТМО	
ОКОГУ	
ИНН	7 7 0 2 0 5 9 3 1 1
КПП	7 7 2 5 0 1 0 0 1
Вид бюджета	**БИК** 0 4 4 5 2 5 0 0 0
ОКОПФ	7 5 2 0 3
Код банка	**ОКФС**
Кор. счет банка Абонента в ЦБ РФ	
Р/счет Абонента	4 0 6 0 1 8 1 0 2 4 5 2 5 3 0 0 0 0 0 2

КОНТРАКТ ГОРЯЧЕГО ВОДОСНАБЖЕНИЯ
№ 08.186365кГВ

Москва 16.09.2020 г.

Публичное акционерное общество «Московская объединенная энергетическая компания», именуемое в дальнейшем Организация, осуществляющая горячее водоснабжение, в лице Заместителя начальника отделения по операционной деятельности отделения сбыта № 8 (ЗАО) Филиала № 11 «Горэнергосбыт» ПАО «МОЭК» Гудова Никиты Владимировича, действующего на основании доверенности № Ф11/2019-35 от 17.06.2019, с одной стороны, и Государственное бюджетное учреждение города Москвы «Управление спортивными объектами» Департамента спорта города Москвы, именуемое в дальнейшем Абонент, в лице Директора Самойленко Александра Александровича, действующего на основании Устава, с другой стороны, именуемые вместе Стороны, в соответствии с законодательством в сфере закупок товаров, работ, услуг для обеспечения государственных и муниципальных нужд заключили настоящий Контракт горячего водоснабжения (далее - Контракт) о нижеследующем.

Размещение государственного заказа осуществлялось без проведения торгов у единственного поставщика на основании п. 8 ч. 1 ст. 93 Федерального закона от 05.04.2013 № 44-ФЗ «О контрактной системе в сфере закупок товаров, работ, услуг для обеспечения государственных и муниципальных нужд».

1. Предмет Контракта

1.1. Организация, осуществляющая горячее водоснабжение, обязуется поставлять Абоненту через присоединенную водопроводную сеть горячую воду с использованием закрытой системы горячего водоснабжения установленного качества и в установленном объеме в соответствии с режимом ее поставки, определенном настоящим Контрактом, а Абонент обязуется оплачивать принятую горячую воду и соблюдать предусмотренный Контрактом режим потребления, обеспечивать безопасность эксплуатации находящихся в его ведении сетей горячего водоснабжения и исправность прибора учета (узла учета) (далее – ПУ) и оборудования, связанного с потреблением горячей воды.

1.2. Местом исполнения обязательств Организации, осуществляющей горячее водоснабжение по настоящему Контракту, является место в сети горячего водоснабжения, находящееся на границе раздела балансовой принадлежности сетей горячего водоснабжения и эксплуатационной ответственности сторон (точка подключения к сетям горячего водоснабжения).

1.2.1. Точки подключения к сетям горячего водоснабжения определяются по каждому объекту в подписанных Сторонами актах разграничения балансовой принадлежности сетей горячего водоснабжения и эксплуатационной ответственности Сторон, которые являются неотъемлемой частью настоящего Контракта.

Стороны пришли к соглашению применять к отношениям Сторон, вытекающим из настоящего Контракта, в качестве актов разграничения балансовой принадлежности сетей горячего водоснабжения и эксплуатационной ответственности Сторон акты разграничения балансовой принадлежности сетей горячего водоснабжения и эксплуатационной ответственности Сторон к Контракту горячего водоснабжения от «18» августа 2020 г. № 08.186265кГВ по точкам подключения, совпадающим с указанными в приложении 1 к настоящему Контракту.

Применение актов разграничения балансовой принадлежности сетей горячего водоснабжения и эксплуатационной ответственности Сторон к Контракту горячего водоснабжения от «__» _____ _ г. № 08.186365кГВ означает, что указанные акты становятся неотъемлемой частью настоящего Контракта с момента его заключения Сторонами.

1.2.2. Адреса точек подключения указаны в приложении 1 к Контракту.

1.3. Отношения в сфере горячего водоснабжения, осуществляемого с использованием закрытых систем теплоснабжения (горячего водоснабжения), регулируются Федеральным законом 07.12.2011 № 416-ФЗ «О водоснабжении и водоотведении» (далее - Федеральный закон «О водоснабжении и водоотведении»).

2. Срок и режим поставки горячей воды, установленная мощность

2.1. Дата начала поставки горячей воды определяется датой начала срока действия Контракта в отношении каждого объекта горячего водоснабжения по точке подключения, указанной в приложении 1 к Контракту.

2.2. Организация, осуществляющая горячее водоснабжение, и Абонент обязуются соблюдать режим поставки горячей воды в точке подключения (технологического присоединения).

2.3. Режим поставки горячей воды в точке подключения (технологического присоединения) и гарантированный объем поставки горячей воды в календарном году устанавливаются по каждой точке подключения с разбивкой по месяцам согласно приложению 2 к Контракту.

2.4. Сведения об установленной мощности, необходимой для осуществления горячего водоснабжения Абонента, в том числе с распределением указанной мощности по каждой точке подключения, а также о подключенной нагрузке, в пределах которой организация, осуществляющая горячее водоснабжение, принимает на себя обязательства обеспечить горячее водоснабжение Абонента, приведены в приложении 3 к Контракту.

2.5. Абонент – организация бюджетной сферы обязуется ежегодно, до 01 марта года, предшествующего году поставки, представлять Организации, осуществляющей горячее водоснабжение, заявку об объеме горячей воды на следующий год с разбивкой по месяцам.

3. Порядок осуществления учета поданной (полученной) горячей воды

3.1. Объем поставленной горячей воды определяется в точке подключения на основании показаний допущенных к эксплуатации и принятых к коммерческому учету ПУ, сведения о которых приведены в приложении 5 к Контракту, или расчетным способом.

3.2. ПУ горячей воды допускаются к эксплуатации и принимаются к коммерческому учету в соответствии с Правилами организации коммерческого учета воды, сточных вод, утв. постановлением Правительства РФ от 04.09.2013 № 776.

3.3. Снятие показаний ПУ, установленных в точке подключения Абонента, производится ежемесячно Абонентом по состоянию на 00:00 часов первого числа месяца, следующего за расчетным. Показания представляются Организации, осуществляющей горячее водоснабжение, не позднее второго числа месяца, следующего за расчетным.

В случае если ПУ принадлежит третьему лицу, его показания снимаются уполномоченным представителем третьего лица совместно с Абонентом и представляются в Организацию, осуществляющую горячее водоснабжение, в срок не позднее пятого числа месяца, следующего за расчетным.

3.4. В целях проверки представленных Абонентом сведений об объемах горячей воды Организация, осуществляющая горячее водоснабжение, имеет право осуществлять контроль за правильностью учета объемов поставленной Абоненту горячей воды, а также участвовать в проводимых Абонентом проверках достоверности сведений о показаниях ПУ. О сроках проведения таких проверок Стороны уведомляют друг друга соответственно, не позднее, чем за 3 (трое) суток до даты их проведения.

3.5. В случае обнаружения несоответствия сведений, представленных Абонентом, фактическим сведениям, выявленным в ходе проверки и зафиксированным в соответствующем Акте, Организация, осуществляющая горячее водоснабжение, производит корректировку начислений в соответствии с результатами проверки в следующем расчетном периоде.

3.6. При наличии автоматизированной системы коммерческого учета учет потребленной горячей воды производится по данным автоматизированной системы.

3.7. Передача Абонентом показаний ПУ Организации, осуществляющей горячее водоснабжение, производится любыми доступными способами, позволяющими подтвердить получение показаний ПУ Организацией, осуществляющей горячее водоснабжение.

3.8. В случае непредставления Абонентом сведений об объемах горячей воды в сроки, установленные в п. 3.3 настоящего Контракта, при отсутствии ПУ у Абонента, выходе его из строя, а также в случае утраты ранее введенного в эксплуатацию ПУ или истечения срока его эксплуатации, расчет объема поставленной горячей воды осуществляется расчетным способом одним из методов, предусмотренных Правилами организации коммерческого учета воды, сточных вод, утв. постановлением Правительства РФ от 04.09.2013 № 776.

3.9. Определение количества горячей воды при изменении расчетных нагрузок горячего водоснабжения, не согласованных с Организацией, осуществляющей горячее водоснабжение, осуществляется расчетным способом одним из методов, предусмотренных Правилами организации коммерческого учета воды, сточных вод, утв. постановлением Правительства РФ от 04.09.2013 № 776.

3.10. При отсутствии или выходе из строя ПУ потери горячей воды, на сетях Абонента, зафиксированные совместным документом (двусторонним актом), подлежат дополнительной оплате в расчетном периоде.

4. Порядок расчета стоимости горячей воды

4.1. Тарифы на горячую воду устанавливаются органами, осуществляющими государственное регулирование тарифов. Изменение тарифов (стоимости) в период действия настоящего Контракта не требует его переоформления.

Величины применяемых тарифов отражаются в платежных документах. Информация о подлежащих применению тарифах является общедоступной и приведена, в том числе, на официальном интернет-сайте ПАО «МОЭК» в информационно-телекоммуникационной сети «Интернет».

4.2. Стоимость горячей воды за расчетный период определяется как произведение фактически поставленного по Контракту объема горячей воды, определённого в соответствии с разделом 3 Контракта, за расчетный месяц и соответствующего тарифа на горячую воду.

4.3. В период плановых перерывов горячего водоснабжения Организация, осуществляющая горячее водоснабжения, предупреждает об этом Абонента и при наличии расхода холодной воды из системы горячего водоснабжения, зафиксированного ПУ, Абонент возмещает Организации, осуществляющей горячее водоснабжение, затраты, связанные с потреблением Абонентом холодной воды из системы горячего водоснабжения. Показания ПУ на дату начала и на дату окончания планового перерыва фиксируются двусторонними актами.

4.4. Ориентировочная стоимость настоящего Контракта определяется с учетом объема потребления горячей воды за прошедший финансовый год или по расчетным данным. Ориентировочная стоимость Контракта составляет 245460 руб. 25 коп. (Двести сорок пять тысяч четыреста шестьдесят рублей 25 копеек), кроме того НДС по ставке, определенной в соответствии с Налоговым кодексом РФ, в размере 49092 руб. 05 коп., в том числе:

- с 01.01.2021 г. по 31.12.2021 г. - 120189 руб. 93 коп. (Сто двадцать тысяч сто восемьдесят девять рублей 93 копейки) (без НДС), кроме того НДС по ставке, определенной в соответствии с Налоговым кодексом РФ, в размере 24037 руб. 99 коп.;

- с 01.01.2022 г. по 31.12.2022 г. - 125270 руб. 32 коп. (Сто двадцать пять тысяч двести семьдесят рублей 32 копейки) (без НДС), кроме того НДС по ставке, определенной в соответствии с Налоговым кодексом РФ, в размере 25054 руб. 06 коп.

4.5. Окончательная стоимость Контракта определяется как произведение фактически потребленной горячей воды, количество которой определено в соответствии с разделом 3 к Контракту, на соответствующий тариф.

5. Порядок расчетов по Контракту

5.1. Расчетный период (далее также – «расчетный месяц») устанавливается равным календарному месяцу, начало которого определяется с 00 часов 1-го дня календарного месяца, а окончание - в 24:00 часа последнего дня этого месяца. Первым расчетным периодом по Контракту является период, начало которого определяется с даты вступления в силу Контракта, а окончание - в 24:00 часа последнего дня соответствующего месяца.

5.2. По окончании расчетного месяца Организация, осуществляющая горячее водоснабжение, передает Абоненту:

1) акт приемки-передачи поставленной горячей воды в двух экземплярах по одному для каждой из Сторон;

2) счет;

3) счет-фактуру.

Абонент в течение 5 (пяти) рабочих дней с момента получения акта, указанного в пп. 1) п. 5.2 Контракта, возвращает Организации, осуществляющей горячее водоснабжение, подписанный и скрепленный печатью акт приемки-передачи поставленной горячей воды (1 экземпляр).

5.3. При неполучении от Абонента подписанного акта приемки-передачи поставленной горячей воды либо обоснованных письменных замечаний по количеству и/или качеству поставленной горячей воды в срок, предусмотренный пунктом 5.2 Контракта, количество горячей воды, указанное в акте приемки-передачи, считается принятым Абонентом и подтвержденным им без замечаний.

5.4. Организация, осуществляющая горячее водоснабжение, в срок до 10 числа месяца, следующего за расчетным, оформляет Абоненту счет на сумму фактически потребленной в расчетном периоде горячей воды.

Абонент до 12 числа месяца, следующего за расчетным, направляет в Организацию, осуществляющую горячее водоснабжение, по адресу Отделение сбыта № 8 (ЗАО), г. Москва, ул. Покрышкина, д. 7 представителя с надлежащим образом оформленной доверенностью, предусматривающей право получения первичных документов.

5.5. Абонент производит оплату потребленной горячей воды в следующие сроки:

- до 18 числа расчетного месяца – в размере 30 % стоимости объема подачи горячей воды за расчетный месяц;

- до 18-го числа месяца, следующего за расчетным, – сумму окончательного расчета, равную разнице между стоимостью фактически потребленной Абонентом горячей воды и произведенной оплатой за расчетный период.

Датой оплаты считается дата поступления денежных средств на расчетный счет Организации, осуществляющей горячее водоснабжение.

5.5.1. Оплата поставленной в расчетном периоде горячей воды производится по коду бюджетной классификации (КБК _____).

5.6. Заключение настоящего Контракта, дополнительных соглашений к Контракту, а также выставление Абоненту расчетно-платежных документов (далее – РПД), изложенных в п. 5.2 настоящего Контракта, возможно в форме электронного документа, подписанного Сторонами с применением электронной подписи через оператора электронного документооборота (далее – Оператор ЭДО), в порядке, установленном п. 5.7 настоящего Контракта.

5.7. При передаче документов в электронном виде по телекоммуникационным каналам связи с применением квалифицированной электронной подписи применяется следующий порядок:

5.7.1. По окончании расчетного месяца Организация, осуществляющая горячее водоснабжение, выставляет Абоненту РПД, изложенные в п. 5.2 настоящего Контракта, посредством электронного документооборота (далее – ЭДО) с использованием квалифицированной электронной подписи через Оператора ЭДО. Дата выставления РПД подтверждается Оператором ЭДО.

5.7.2 Абонент обязан в течение 5 дней с момента получения акта приемки-передачи поставленной горячей воды в электронном виде по телекоммуникационным каналам связи вернуть Организации, осуществляющей горячее водоснабжение, оформленный надлежащим образом акт, подписанный квалифицированной электронной подписью Абонента и подтвержденный Оператором ЭДО. Дата выставления РПД подтверждается Оператором ЭДО. Акт приемки-передачи горячей воды в электронном виде считается полученным Организацией, осуществляющей горячее водоснабжение, если ей поступило соответствующее подтверждение Оператора ЭДО, подписанное квалифицированной электронной подписью Абонента.

5.7.3. В случае если в течение 5 дней с момента предъявления Абоненту акта приемки-передачи поставленной горячей воды в электронном виде по телекоммуникационным каналам связи Абонент письменно не заявит Организации, осуществляющей горячее водоснабжение, своих замечаний по количеству и/или качеству поставленной горячей воды, считается, что количество горячей воды, указанное в акте приемки-передачи, принято Абонентом и подтверждено им без замечаний.

5.7.4. Сторонами может осуществляться подписание и обмен посредством ЭДО с использованием квалифицированной электронной подписи через Оператора ЭДО прочими документами, связанными с исполнением Контракта (в том числе - Актами сверки взаиморасчетов между Сторонами, Ведомостями и Справками о количестве поставленной горячей воды за расчетный период в сроки, предусмотренные Контрактом), а также претензиями, связанными с несоблюдением одной из Сторон условий Контракта, в том числе претензиями, направляемыми Сторонами в целях соблюдения обязательного досудебного претензионного порядка разрешения споров.

5.7.5. Стороны проводят сверку взаиморасчетов с оформлением двустороннего акта сверки посредством электронного документооборота не реже одного раза в квартал. Абонент, которому направлен посредством электронного документооборота акт сверки, обязан в течение 10 (десяти) рабочих дней с момента получения акта сверки в электронном виде по телекоммуникационным каналам связи вернуть Организации, осуществляющей горячее водоснабжение, оформленный надлежащим образом акт сверки, подписанный квалифицированной электронной подписью Абонента и подтвержденный Оператором ЭДО.

5.7.6. Акт сверки в электронном виде считается полученным Организацией, осуществляющей горячее водоснабжение, если ей поступило соответствующее подтверждение Оператора ЭДО, подписанное квалифицированной электронной подписью Абонента.

5.7.7. В случае если в течение 10 (десяти) рабочих дней с момента предъявления Абоненту акта сверки в электронном виде по телекоммуникационным каналам связи Абонент письменно не заявит Организации, осуществляющей горячее водоснабжение, своих замечаний, считается, что акт сверки принят Абонентом и подтвержден им без замечаний.

5.7.8. Стороны признают, что используемые Сторонами электронные документы, подписанные квалифицированной электронной подписью уполномоченных представителей Сторон, имеют равную юридическую силу с документами на бумажном носителе, подписанными уполномоченными представителями и заверенными оттисками печатей Сторон (независимо от того, существуют такие документы на бумажных носителях или нет), только при соблюдении правил формирования и порядка передачи электронных документов, установленных п.п. 5.7.1-5.7.7 настоящего Контракта.

5.8. Порядок распределения денежных средств, поступающих на расчетный счет Организации, осуществляющей горячее водоснабжение, по Контракту, урегулирован в приложении 8 к Контракту.

5.9. Неполучение Абонентом платежных документов, необходимых для оплаты потребленной горячей воды, не освобождает Абонента от надлежащего исполнения им обязательств по своевременной и полной оплате фактически потребленной горячей воды за расчетный месяц в установленные настоящим Контрактом сроки.

5.10. В случае неполучения документов для оплаты в срок до 18-го числа месяца, следующего за расчетным, Абонент уведомляет Организацию, осуществляющей горячее водоснабжение, о необходимости выдачи дубликатов платежных документов.

5.11. Стороны проводят сверку расчетов с оформлением двустороннего акта сверки не реже одного раза в квартал. Сторона, которой направлен акт сверки, обязана подписать его и возвратить другой Стороне либо представить замечания в срок не более 10 (десяти) рабочих дней.

6. Права и обязанности сторон

6.1. Организация, осуществляющая горячее водоснабжение, обязана:

6.1.1. обеспечивать эксплуатацию объектов централизованной системы горячего водоснабжения, в том числе водопроводных сетей, по которым осуществляется транспортировка горячей воды, принадлежащих Организации, осуществляющей горячее водоснабжение, на праве собственности или ином законном основании и (или) находящихся в границах эксплуатационной ответственности такой Организации в соответствии с требованиями нормативно-технических документов;

6.1.2. обеспечивать бесперебойный режим подачи горячей воды в точке подключения (технологического присоединения), в соответствии с параметрами, установленными приложением 2 к Контракту, кроме случаев временного прекращения или ограничения горячего водоснабжения, предусмотренных Федеральным законом «О водоснабжении и водоотведении»;

6.1.3. обеспечивать соблюдение качества горячей воды в соответствии с показателями;

6.1.4. осуществлять допуск к эксплуатации ПУ горячей воды;

6.1.5. проводить производственный контроль качества горячей воды, в том числе температуры подачи горячей воды;

6.1.6. уведомлять Абонента о начале и окончании периода гидравлических испытаний и необходимости возмещения Абонентом затрат Организации, осуществляющей горячее водоснабжение, в случае пользования холодной воды из системы горячего водоснабжения, а также временном прекращении или ограничении горячего водоснабжения в порядке, предусмотренном Контрактом;

6.1.7. принимать необходимые меры по своевременной ликвидации последствий аварий и инцидентов на объектах централизованной системы горячего водоснабжения, в том числе на водопроводных сетях, по которым осуществляется транспортировка горячей воды, принадлежащих Организации, осуществляющей горячее водоснабжение, на праве собственности или ином законном основании и (или) находящихся в границах балансовой принадлежности сетей горячего водоснабжения и эксплуатационной ответственности такой Организации, в порядке и сроки, установленные Контрактом, а также меры по возобновлению действия таких объектов и сетей;

6.1.8. уведомлять Абонента в случае передачи прав владения на объекты централизованных систем горячего водоснабжения, в том числе на водопроводные сети горячего водоснабжения, и (или) прав пользования такими сетями и объектами третьим лицам, об изменении наименования, организационно-правовой формы, местонахождения, платежных реквизитов, а также иных сведений, которые могут повлиять на исполнение Контракта, в течение 5 рабочих дней со дня такого изменения.

6.2. Организация, осуществляющая горячее водоснабжение, имеет право:

6.2.1. осуществлять контроль за правильностью учета объемов поданной Абоненту горячей воды;

6.2.2. осуществлять контроль за фактами самовольного пользования и (или) самовольного подключения (технологического присоединения) Абонента к централизованным системам горячего водоснабжения путем обхода потребителей и (или) визуального осмотра объекта по месту расположения, а также принимать меры по предотвращению самовольного пользования и (или) самовольного подключения (технологического присоединения) Абонента к централизованным системам горячего водоснабжения;

6.2.3. временно прекращать или ограничивать горячее водоснабжение в случаях, установленных Федеральным законом «О водоснабжении и водоотведении», Правилами горячего водоснабжения, утв. постановлением Правительства РФ от 29.07.2013 № 642;

6.2.4. осуществлять доступ к сетям горячего водоснабжения, местам отбора проб горячей воды, ПУ, установленным в точке подключения, индивидуальным приборам учета для контрольного снятия показаний ПУ, в том числе с использованием систем дистанционного снятия показаний, а также для осмотра сетей горячего водоснабжения и оборудования в случаях и порядке, предусмотренных настоящим Контрактом;

6.2.5. требовать от Абонента поддержания в точке подключения (технологического присоединения) режима потребления горячей воды, предусмотренного приложением 2 к Контракту;

6.2.6. выдавать технические условия на установку ПУ, присоединение дополнительной нагрузки, реконструкцию оборудования;

6.2.7. осуществлять допуск в эксплуатацию и пломбирование ПУ, установленных у Абонента, по согласованному Организацией, осуществляющей горячее водоснабжение, проекту;

6.2.8. проводить проверку журнала учета потребления горячей воды и показаний ПУ.

В случае обнаружения несоответствия сведений, представленных Абонентом, фактическим сведениям, выявленным в ходе проведения проверки, Организация, осуществляющая горячее водоснабжение, производит корректировку начислений в соответствии с установленными фактическими сведениями на основании Акта проверки в следующем расчетном периоде.

6.2.9. В случае отказа представителя Абонента от подписания Акта проверки

представитель Организации, осуществляющей горячее водоснабжение, на месте подписи представителя Абонента производит запись: «От подписи отказался» и ставит свою подпись. В этом случае данные, указанные в акте проверки, считаются достоверными.

6.3. Абонент обязан:

6.3.1. обеспечить эксплуатацию сетей горячего водоснабжения и объектов, на которых осуществляется потребление горячей воды, принадлежащих Абоненту на праве собственности или ином законном основании и (или) находящихся в границах его эксплуатационной ответственности, а также замену и поверку принадлежащих Абоненту ПУ в соответствии с Правилами организации коммерческого учета воды, сточных вод, утв. постановлением Правительства РФ от 04.09.2013 № 776;

6.3.2. обеспечить сохранность пломб и знаков поверки на ПУ, кранах и задвижках, на их обводах и других устройствах, находящихся в границах балансовой принадлежности сетей горячего водоснабжения и(или) эксплуатационной ответственности Абонента. Нарушение сохранности пломб (в том числе их отсутствие) влечет за собой применение расчетного способа при определении количества полученной за определенный период горячей воды в порядке, предусмотренном Правилами организации коммерческого учета воды, сточных вод, утв. постановлением Правительства РФ от 04.09.2013 № 776;

6.3.3. обеспечить учет поставленной горячей воды в соответствии с порядком, установленным разделом 3 к Контракту;

6.3.4. соблюдать установленный Контрактом режим потребления горячей воды, не увеличивать размер подключенной тепловой нагрузки на горячее водоснабжение;

6.3.5. производить оплату стоимости поставленной горячей воды в порядке, размере и в сроки, которые определены Контрактом;

6.3.6. обеспечить доступ представителям Организации, осуществляющей горячее водоснабжение, или по ее указанию представителям иной организации к сетям горячего водоснабжения, ПУ, находящимся в границах балансовой принадлежности сетей горячего водоснабжения и (или) эксплуатационной ответственности Абонента, для осмотра и проведения эксплуатационных работ, а также для проверки представляемых Абонентом сведений в случаях и порядке, которые предусмотрены приложением 9 к Контракту;

6.3.7. в случае передачи объекта системы горячего водоснабжения, в том числе водопроводных сетей, принадлежащих Абоненту на праве собственности или ином законном основании, иному собственнику (иному законному владельцу и (или) пользователю), реорганизации Абонента, изменении Абонентом наименования, места нахождения (адреса) и платежных реквизитов, а также иных сведений, которые могут повлиять на исполнение Контракта, уведомить Организацию, осуществляющую горячее водоснабжение, и представить ей подтверждающие документы в течение 5 рабочих дней со дня такого изменения;

6.3.8. незамедлительно сообщать Организации, осуществляющей горячее водоснабжение, обо всех авариях и инцидентах на объектах, в том числе на сетях горячего водоснабжения, на которых осуществляется потребление горячей воды, и находящихся в границах его балансовой принадлежности и (или) эксплуатационной ответственности;

6.3.9. установить ПУ (оборудовать узлы учета) в случае отсутствия таковых на дату заключения Контракта;

6.3.10. установку и (или) замену ПУ в точке подключения производить в соответствии с техническими условиями, выданными Организацией, осуществляющей горячее водоснабжение, и на основании согласованного с ней проекта, обеспечивать исправное состояние и сохранность указанного ПУ;

6.3.11. предъявлять ПУ, установленные в точке подключения, Организации, осуществляющей горячее водоснабжение для допуска их в эксплуатацию в качестве коммерческих;

6.3.12. следить за гидроизоляцией зданий, находящихся в ведении Абонента, и выполнять за свой счет мероприятия, исключающие попадание воды в подвальные, полуподвальные и другие помещения;

6.3.13. ежемесячно производить снятие показаний ПУ, установленного в точке подключения, по состоянию на 00:00 часов первого числа месяца, следующего за

расчетным и представлять их Организации, осуществляющей горячее водоснабжение, не позднее второго числа месяца, следующего за расчетным.

В случае, если ПУ, расположенный в точке подключения, принадлежит третьему лицу, Абонент обеспечивает снятие показаний совместно с уполномоченным представителем третьего лица и их представление в Организацию, осуществляющую горячее водоснабжение, в срок не позднее пятого числа месяца, следующего за расчетным.

6.4. Абонент имеет право:

6.4.1. требовать от Организации, осуществляющей горячее водоснабжение, поддержания в точке подключения (технологического присоединения) режима подачи горячей воды, предусмотренного приложением 2 к Контракту;

6.4.2. получать информацию о качестве горячей воды в соответствии с приложением 10 к Контракту;

6.4.3. присутствовать при проверках объектов системы горячего водоснабжения, в том числе ПУ, принадлежащих Абоненту или третьим лицам, проводимых представителями Организации, осуществляющей горячее водоснабжение, или по ее указанию представителями иной организации;

6.4.4. осуществлять проверку качества горячей воды, в том числе температуры горячей воды;

6.4.5. предоставлять иным Абонентам и организациям, осуществляющим транспортировку горячей воды, возможность подключения (технологического присоединения) к сетям горячего водоснабжения и (или) объектам, на которых осуществляется потребление горячей воды, принадлежащим на законном основании Абоненту, при наличии согласования с Организацией, осуществляющей горячее водоснабжение.

7. Ответственность сторон

7.1. Организация, осуществляющая горячее водоснабжение, несет ответственность за качество подаваемой горячей воды в точке подключения к сетям горячего водоснабжения, расположенной на границе раздела, указанной в Акте разграничения балансовой принадлежности сетей горячего водоснабжения и эксплуатационной ответственности Сторон, подписанном между Организацией, осуществляющей горячее водоснабжение, и Абонентом.

7.2. Организация, осуществляющая горячее водоснабжение, не несет ответственности за недоотпуск горячей воды, произошедший по вине Абонента, или вызванный обстоятельствами непреодолимой силы, или ненадлежащим исполнением Абонентом своих обязательств, предусмотренных Контрактом, а также в случаях, предусмотренных в приложении 11 к Контракту.

7.3. Организация, осуществляющая горячее водоснабжение, не несет ответственности за нарушение режимов подачи горячей воды, вызванных авариями на сетях горячего водоснабжения и оборудовании, принадлежащих Абоненту или третьим лицам, или в результате ненадлежащего исполнения Абонентом своих обязательств, предусмотренных Контрактом и действующими нормативными правовыми актами.

7.4. При соблюдении Организацией, осуществляющей горячее водоснабжение, режимов подачи горячей воды и параметров ее качества, Абонент несет ответственность за необеспечение параметров и режимов в точке подключения:

- для системы горячего водоснабжения температура в циркуляционном трубопроводе горячего водоснабжения должна поддерживаться в пределах 46-55^{0}С.

7.5. Абонент несет ответственность за неисполнение в срок обязательств по оплате за поставленную горячую воду в виде пени в размере, определенном Федеральным законом «О водоснабжении и водоотведении».

7.6. Абонент несет ответственность за несвоевременное, ненадлежащее уведомление и (или) неуведомление Организации, осуществляющей горячее водоснабжение, и непредставление подтверждающих документов о наличии обстоятельств, указанных в п.п. 6.3.7., 6.3.8, 6.3.9. п. 6.3 Контракта, риски наступления вследствие этого неблагоприятных последствий и обязан возместить Организации,

осуществляющей горячее водоснабжение, причиненные убытки.

7.7. Стороны пришли к соглашению, что по обязательствам Сторон по Контракту ни одна из них не имеет права на получение с другой Стороны предусмотренных ст. 317.1 Гражданского кодекса РФ процентов.

8. Порядок урегулирования разногласий по Контракту, возникающих между Абонентом и Организацией, осуществляющей горячее водоснабжение

8.1. Стороны примут меры и, по возможности, будут решать все споры и разногласия, которые могут возникнуть из настоящего Контракта или в связи с ним, путем переговоров.

8.2. Стороны устанавливают обязательный досудебный порядок урегулирования споров и разногласий по настоящему Контракту или в связи с ним. В случае если Сторона, получившая письменную претензию другой Стороны, по истечении 10 (десяти) календарных дней не направит другой Стороне ответ, последняя вправе передать спор на рассмотрение в Арбитражный суд г. Москвы.

9. Срок действия Контракта

9.1. Настоящий Контракт вступает в силу с даты его подписания Сторонами, распространяет свое действие на правоотношения сторон, возникшие с 01.01.2021, и действует по 31.12.2022 включительно, а в части исполнения денежных обязательств - до полного исполнения сторонами своих обязательств.

9.2. Настоящий Контракт прекращает свое действие в следующих случаях:

- в связи с истечением срока, на который он заключен или его расторжением, - со дня, следующего за днем подписания соглашения о прекращении или расторжении настоящего Контракта;

- в связи с ликвидацией одной из Сторон Контракта, при отсутствии правопреемника, - в одностороннем порядке;

- в связи с невозможностью исполнения обязательств по Контракту в результате прекращения у Абонента права собственности (равно пользования и (или) владения) оборудованием (имуществом), участвующем в передаче, распределении и (или) потреблении горячей воды в рамках настоящего Контракта, - в одностороннем порядке. В этом случае настоящий Контракт прекращает действие в момент фактического прекращения подачи горячей воды и составления двухстороннего акта.

9.3. Настоящий Контракт составлен в двух экземплярах, имеющих одинаковую юридическую силу, один экземпляр для Организации, осуществляющей горячее водоснабжение, один – для Абонента.

9.4. Дополнение, изменение и расторжение настоящего Контракта возможны по соглашению Сторон. Все дополнения и изменения условий настоящего Контракта совершаются в письменной форме путем подписания уполномоченными представителями Сторон и скрепления печатями дополнительных соглашений, составляющих неотъемлемую часть Контракта.

9.5. Изменение, расторжение или прекращение настоящего Контракта не освобождает его Стороны от исполнения неисполненных обязательств и осуществления расчетов за потребленную горячую воду.

9.6. Во всем, что не предусмотрено настоящим Контрактом, Стороны руководствуются действующим законодательством Российской Федерации.

10. Адреса и платежные реквизиты сторон

Организация, осуществляющая горячее водоснабжение: **ПАО «МОЭК»** 119526, Россия, г. Москва, Проспект Вернадского, д. 101, корп. 3, эт/каб 20/2017

Филиала № 11 «Горэнергосбыт» ПАО «МОЭК»	фактический адрес: 117574, Г. Москва, Голубинская ул., д. 2А, этаж 3, каб. 307 А

Расчетный счет №40702810438050015986
в ПАО СБЕРБАНК
Кор. Счет 30101810400000000225
ИНН 7720518494
БИК 044525225
ОКОНХ

ОКПО 75562448
ОКВЭД
ОКОГУ 49014
ОКТМО 45383000
ОКФС 13
ОКОПФ 47
КПП 772843001

Телефон: 8 (495) 539-59-05 Факс: 8 (495) 539-59-05 E-mail: oc8@oaomoek.ru
Адрес для переписки: 119602, г. Москва, ул. Покрышкина, д. 7
Реквизиты для счета-фактуры
Грузоотправитель и его адрес: Филиала № 11 «Горэнергосбыт» ПАО «МОЭК», 117574, Г. Москва, Голубинская ул., д. 2А, этаж 3, каб. 307 А
ИНН/КПП продавца: 7720518494/772843001
ОКТМО: 45383000

Абонент:

Государственное бюджетное учреждение города Москвы «Управление спортивными объектами» Департамента спорта города Москвы

юридический адрес: 127473, Г. Москва, Самотечный 1-й пер, д. 17А
фактический адрес:

Расчетный счет № 40601810245253000002
в ГУ БАНКА РОССИИ ПО ЦФО
Кор. счёт
ИНН 7702059311
БИК 044525000
ОКОНХ
Лиц.сч. 2678341000450121
Телефон: 8 (995) 507-50-96

ОКПО
ОКВЭД 93.11
ОКОГУ
ОКТМО
ОКФС
ОКОПФ 75203
КПП 770701001
E-mail: shiryaevai@mos.sport

Адрес для переписки: 127473, Г. Москва, Самотечный 1-й пер, д. 17А
КБК _____
Реквизиты для счета-фактуры
Грузополучатель и его адрес: ГБУ «МосСпортОбъект», 127473, Г. Москва, Самотечный 1-й пер, д. 17А
Покупатель и его адрес: ГБУ «МосСпортОбъект», 127473, Г. Москва, Самотечный 1-й пер, д. 17А
ИНН/КПП покупателя 7702059311/770701001
ОКТМО _____

Приложения, являющиеся неотъемлемой частью Контракта:

1. Приложение 1 - Реестр точек подключения.
2. Приложение 2 - Режим подачи горячей воды.
3. Приложение 3 - Сведения о подключенной тепловой нагрузке, в пределах которой обеспечивается подача горячего водоснабжения Абоненту.
4. Приложение 4 - Перечень ответственных исполнителей Сторон.
5. Приложение 5 - Сведения о ПУ.
6. Приложение 6 - Сведения о показателях качества и температуры горячей воды.
7. Приложение 7 - Акт разграничения балансовой принадлежности сетей горячего водоснабжения и эксплуатационной ответственности Сторон.
8. Приложение 8 - Порядок распределения денежных средств, поступающих на расчетный счет Организации, осуществляющей горячее водоснабжение.
9. Приложение 9 - Порядок обеспечения Абонентом доступа Организации, осуществляющей горячее водоснабжение, к сетям горячего водоснабжения, местам отбора проб горячей воды и ПУ.
10. Приложение 10 - Порядок контроля качества горячей воды.

11. Приложение 11 - Условия временного прекращения или ограничения горячего водоснабжения.

11. Подписи сторон

Организация, осуществляющая горячее водоснабжение	**Абонент**
_____/ Гудов Н.В. /	_____/ Самойленко А.А. /
подпись фамилия	подпись фамилия
м.п.	м.п.

Приложение 1
к Контракту горячего водоснабжения
от 16.09.2020 г.
№ 08.186365кГВ

Реестр точек подключения

№ п/п	№ ЦТП, ИТП, ТП, камеры (присоединение)	Адрес здания, строения, в которое осуществляется поставка горячей воды	Точка подключения	Дата начала действия Контракта по точке подключения
1	ИТП № 08-01-0727/068	Мосфильмовская ул., д.41, корп.2	1. Выходной фланец задвижки после теплообменника ГВС 2 ступени и входной фланец задвижки перед циркуляционными насосами ГВС; 2. Входной фланец задвижки № 8 перед 1 ступенью теплообменника ГВС; 3. Входные фланцы задвижек перед насосами ХВС и выходные фланцы задвижек после насосов ХВС; 4. Входные фланцы задвижек перед пожарными насосами и выходные фланцы задвижек после пожарных насосов.	01.01.2021

Организация, осуществляющая горячее водоснабжение

_____/ Гудов Н.В. /
подпись фамилия
м.п.

Абонент

_____/ Самойленко А.А. /
подпись фамилия
м.п.

Приложение 2
к Контракту горячего водоснабжения
от 16.09.2020 г.
№ 08.186365кГВ

Наименование Абонента: Государственное бюджетное учреждение города Москвы «Управление спортивными объектами» Департамента спорта города Москвы
Адрес объекта Абонента Мосфильмовская ул., д.41, корп.2
ИТП № 08-01-0727/068

Режим подачи горячей воды с 01.01.2021 по 31.12.2021

№ п/п	Месяц	Гарантированный объем подачи горячей воды		Гарантированный уровень давления горячей воды в системе горячего водоснабжения в ИТП, МПа
		Гкал (справочная величина)	$м^3$	
1	2	3	4	5
1	Январь	4.0000000	60.0000000	
2	Февраль	3.0000000	56.0000000	
3	Март	4.0000000	60.0000000	
4	**Итого I квартал**	**11.0000000**	**176.0000000**	
5	Апрель	4.0000000	58.0000000	
6	Май	3.0000000	63.0000000	
7	Июнь	3.0000000	60.0000000	
8	**Итого II квартал**	**10.0000000**	**181.0000000**	
9	Июль	2.0000000	42.0000000	
10	Август	3.0000000	63.0000000	
11	Сентябрь	3.0000000	60.0000000	
12	**Итого III квартал**	**8.0000000**	**165.0000000**	
13	Октябрь	4.0000000	60.0000000	
14	Ноябрь	4.0000000	58.0000000	
15	Декабрь	4.0000000	60.0000000	
16	**Итого IV квартал**	**12.0000000**	**178.0000000**	
17	**Итого за год**	**41.0000000**	**700.0000000**	

Организация, осуществляющая горячее водоснабжение

_____/ Гудов Н.В. /
подпись фамилия
м.п.

Абонент

_____/ Самойленко А.А. /
подпись фамилия
м.п.

Приложение 2
к Контракту горячего водоснабжения
от 16.09.2020 г.
№ 08.186365кГВ

Наименование Абонента: Государственное бюджетное учреждение города Москвы «Управление спортивными объектами» Департамента спорта города Москвы
Адрес объекта Абонента Мосфильмовская ул., д.41, корп.2
ИТП № 08-01-0727/068

Режим подачи горячей воды с 01.01.2022 по 31.12.2022

№ п/п	Месяц	Гарантированный объем подачи горячей воды		Гарантированный уровень давления горячей воды в системе горячего водоснабжения в ИТП, МПа
		Гкал (справочная величина)	$м^3$	
1	2	3	4	5
1	Январь	4.0000000	60.0000000	
2	Февраль	3.0000000	56.0000000	
3	Март	4.0000000	60.0000000	
4	**Итого I квартал**	**11.0000000**	**176.0000000**	
5	Апрель	4.0000000	58.0000000	
6	Май	3.0000000	63.0000000	
7	Июнь	3.0000000	60.0000000	
8	**Итого II квартал**	**10.0000000**	**181.0000000**	
9	Июль	2.0000000	42.0000000	
10	Август	3.0000000	63.0000000	
11	Сентябрь	3.0000000	60.0000000	
12	**Итого III квартал**	**8.0000000**	**165.0000000**	
13	Октябрь	4.0000000	60.0000000	
14	Ноябрь	4.0000000	58.0000000	
15	Декабрь	4.0000000	60.0000000	
16	**Итого IV квартал**	**12.0000000**	**178.0000000**	
17	**Итого за год**	**41.0000000**	**700.0000000**	

Организация, осуществляющая горячее водоснабжение

_____/ Гудов Н.В. /
подпись фамилия
м.п.

Абонент

_____/ Самойленко А.А. /
подпись фамилия
м.п.

Приложение 3
к Контракту горячего водоснабжения
от 16.09.2020 г.
№ 08.186365кГВ

Наименование Абонента: Государственное бюджетное учреждение города Москвы «Управление спортивными объектами» Департамента спорта города Москвы
ИТП № 08-01-0727/068

Сведения о подключенной нагрузке, в пределах которой обеспечивается подача горячего водоснабжения Абоненту

№ п/п	Адрес подключения	Тарифная группа	Группа потребления	Наименование Абонента (пользователя)	Расчетное суточное потребление горячей воды м³/сут.	Объем подачи горячей воды в год		Общая тепловая нагрузка для нужд горячего водоснабжения (Гкал/час)	в том числе				Количество часов работы системы в сутки	Количество дней работы системы в неделю
						м³	Гкал (справочная величина)		Общая среднечасовая тепловая нагрузка для нужд горячего водоснаб-жения (Гкал/час)	В том числе по видам водопотребления		Максимальная тепловая нагрузка на технологические нужды (Гкал/час)		
										горячее водоснабжение (Гкал/час)	сушка (Гкал/час)			
1	2	3	4	5	6	7	8	9	10	11	12	13	14	15
1.1	Мосфильмовская ул., д. 41, корп. 2	Бюджетные потребители	034	ФОК «Юбилейный»	34.002363	12104.841000	678.856000	0.085714	0.085714	0.085714	0.000000	0.000000	24ч	7д
1.2	Мосфильмовская ул., д. 41, корп. 2	Бюджетные потребители	034	ФОК «Юбилейный»	8.944160	3174.419000	176.314000	0.020636	0.000000	0.000000	0.000000	0.020636	24ч	7д
	Итого по ГП				42.946523	15279.260000	855.170000	0.106350	0.085714	0.085714	0.000000	0.020636		
	Итого по ЦТП				42.946523	15279.260000	855.170000	0.106350	0.085714	0.085714	0.000000	0.020636		

Организация, осуществляющая горячее водоснабжение

_____/ Гудов Н.В. /
подпись фамилия
м.п.

Абонент

_____/ Самойленко А.А. /
подпись фамилия
м.п.

Приложение 4
к Контракту горячего водоснабжения
от 16.09.2020 г.
№ 08.186365кГВ

Перечень ответственных исполнителей Сторон

Организация, осуществляющая горячее водоснабжение:

1. Вопросы качества горячей воды, отключений на профилактический ремонт, оперативных отключений, переключений:

Директор предприятия № 6 "Арбат" - Самарин Михаил Алексеевич, телефон 8-495-587-97-01;
Главный инженер - Цыганков Петр Григорьевич, 8-495-587-96-08;

2. Вопросы порядка выставления платежей, сверки расчетов:
Клиент-менеджер Дмитриевская Мария Сергеевна, телефон 8-495-539-59-08;
Исполнитель - Владимирова Елена Анатольевна, телефон 8-495-539-59-08.
Телефон горячей линии 8-495-539-59-59

Абонент:

Представитель Абонента - Ширяев Артём Игоревич, телефон - 8 (995) 507-50-96

Организация, осуществляющая горячее водоснабжение	**Абонент**
_____/ Гудов Н.В. /	_____/ Самойленко А.А. /
подпись фамилия	подпись фамилия
м.п.	м.п.

Приложение 5
к Контракту горячего водоснабжения
от 16.09.2020 г.
№ 08.186365кГВ

Наименование Абонента: Государственное бюджетное учреждение города Москвы «Управление спортивными объектами» Департамента спорта города Москвы

Сведения о ПУ

№ п/п	№ ЦТП (ИТП)	Адрес строения Абонента	Место расположения ПУ	Показания ПУ на начало подачи горячей воды		Дата очередной поверки	Дата поверки	Дата опломбирования	Диаметр водопроводной сети (миллиметров)	Марка и заводской номер ПУ	Наименование прибора учета, тип прибора
				подающий трубопровод	обратный трубопровод						
1	2	3	4	5	6	7	8	9	10	11	12
	ИТП № 08-01-0727/068	Мосфильмовская ул., д.41, корп.2									

Организация, осуществляющая горячее водоснабжение

_____ / Гудов Н.В. /
подпись фамилия
м.п.

Абонент

_____ / Самойленко А.А. /
подпись фамилия
м.п.

Приложение 6
к Контракту горячего водоснабжения
от 16.09.2020 г.
№ 08.186365кГВ

СВЕДЕНИЯ
о показателях качества и температуры горячей воды

Организация, осуществляющая горячее водоснабжение, обязуется для системы горячего водоснабжения поддерживать на вводе в здание следующие параметры качества и температуры горячей воды:

1. Гигиенические требования к качеству питьевой горячей воды должны соответствовать СанПиН 2.1.4.1074-01 «Питьевая вода. Гигиенические требования к качеству воды централизованных систем питьевого водоснабжения. Контроль качества. Гигиенические требования к обеспечению безопасности систем горячего водоснабжения».
2. Температура горячей воды не ниже 60 °С и не выше 75 °С.
3. Организация, осуществляющая горячее водоснабжение, обеспечивает бесперебойное круглосуточное горячее водоснабжение в течение всего года за исключение перерывов на гидравлические испытания. При этом допустимая продолжительность перерыва подачи горячей воды: 8 часов (суммарно) в течение одного месяца; 4 часа единовременно, а при аварии на тупиковой магистрали – 24 часа.
4. Время ликвидации аварий на наружных трубопроводах горячего водоснабжения не должно превышать сроки, установленные СП 31.13330.2012 «Свод правил водоснабжение. Наружные сети и сооружения. Актуализированная редакция СНиП 2.04.02-84*» для различных категорий централизованных систем водоснабжения.

Организация, осуществляющая горячее водоснабжение	**Абонент**
_____/ Гудов Н.В. /	_____/ Самойленко А.А.
/	
подпись фамилия	подпись фамилия
м.п.	м.п.

Приложение 7
к Контракту горячего водоснабжения
от 16.09.2020 г.
№ 08.186365кГВ

АКТ

разграничения балансовой принадлежности сетей горячего водоснабжения и эксплуатационной ответственности сторон

г. Москва «___» _____2020 г.

Мы, нижеподписавшиеся представители ПАО "МОЭК":

Представитель Филиала № 11 "Горэнергосбыт" ПАО "МОЭК" _____

Главный инженер Филиала №1 ПАО "МОЭК" Нестеркин Г.А.

и Потребитель ГБУ «МосСпортОбъект» (Мосфильмовская ул., д.41, корп.2)
в лице_____

составили настоящий акт о том, что границей балансовой принадлежности сетей горячего водоснабжения и эксплуатационной ответственности сторон между ПАО "МОЭК" и Потребителем является:

1.Выходной фланец задвижки на подающем трубопроводе системы отопления после теплообменника отопления и входной фланец задвижки обратного трубопровода системы отопления перед циркуляционными насосами отопления;

2. Выходной фланец задвижки после теплообменника ГВС II ступени и входной фланец задвижки перед циркуляционными насосами ГВС;

3. Входной фланец задвижки № 8 перед I ступенью теплообменника ГВС;

4. Входные фланцы задвижек перед насосами ХВС и выходные фланцы задвижек после насосов ХВС;

5. Входные фланцы задвижек перед пожарными насосами и выходные фланцы задвижек после пожарных насосов.

Схема присоединения Потребителя

ИТП аб. № 08-01-0727/068 (Мосфильмовская ул., д.41, корп.2)

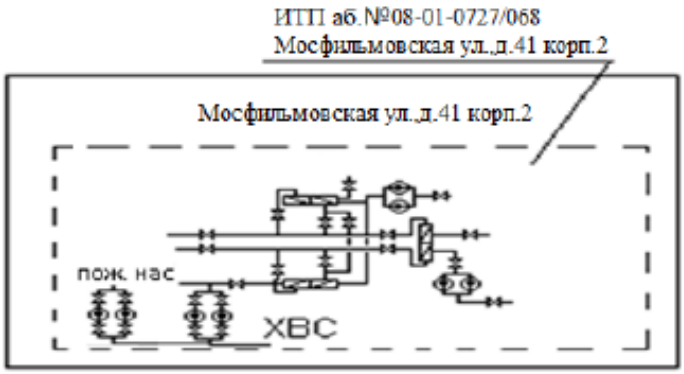

Характеристика тепловых сетей

Длина теплотрассы от границы раздела до теплосчетчика Потребителя	$L_{ЦО}$(м)=	6
	$L_{ГВС}$(м)=	3,5
	$L_{ГВСцирк.}$(м)=	3,5
Условный диаметр трубопроводов от границы раздела до теплосчетчика Потребителя	$D_{ЦО}$ (мм)=	50
	$D_{ГВС}$ (мм)=	32
	$D_{ГВСцирк.}$ (мм)=	32

Настоящий акт является неотъемлемой частью Договора теплоснабжения

Теплоснабжающая организация:

Главный инженер Филиала № 1
ПАО "МОЭК"

_____/Нестеркин Г.А./

Представитель Филиала №11
"Горэнергосбыт" ПАО "МОЭК"

_____/_____/

Потребитель ГБУ «МосСпортОбъект»

_____/_____/

Приложение 8
к Контракту горячего водоснабжения
от 16.09.2020 г.
№ 08.186365кГВ

Порядок распределения денежных средств, поступающих на расчетный счет Организации, осуществляющей горячее водоснабжение.

1. Средства, поступающие от Абонента, учитываются Организацией, осуществляющей горячее водоснабжение, в соответствии с информацией о периоде, за который производится платеж, указанной в платежном документе.

Если сумма распределенных в установленном в абз. 1 настоящего пункта порядке денежных средств превышает стоимость потребленной Абонентом в расчетном периоде горячей воды, Организация, осуществляющая горячее водоснабжение, засчитывает ее в счет исполнения обязательства, срок исполнения которого наступил ранее (начиная с самого раннего по дате возникновения), а при отсутствии у Абонента задолженности – в счет оплаты будущих расчетных периодов. На суммы денежных средств, отнесенных в счет оплаты будущих периодов, проценты по ст. 317.1 Гражданского кодекса РФ не начисляются.

2. Неполучение Абонентом платежных документов не освобождает Абонента от надлежащего исполнения им своих обязательств по своевременной и полной оплате в установленные Контрактом сроки.

3. При осуществлении оплаты по Контракту Абонент обязан указывать в платежных документах: основание платежа (номер и дату Контракта), период, за который производится платеж, номер и дату счета-фактуры.

В случае отсутствия указания в платежных документах основания платежа (номера, даты Контракта), номера и даты счета-фактуры Организация, осуществляющая горячее водоснабжение, уведомляет об этом Абонента. Платеж считается произведенным по Контракту только после письменного заявления Абонента об отнесении полученных денежных средств на Контракт.

4. В случае отсутствия указания в платежных документах периода, за который производится платеж, поступившие в текущем расчетном периоде (с первого по последнее число месяца включительно) денежные средства учитываются в счет оплаты за предыдущий расчетный период, ближайший к дате оплаты.

Если сумма распределенных в установленном в абз. 1 настоящего пункта порядке денежных средств превышает стоимость потребленной Абонентом в расчетном периоде горячей воды, Организация, осуществляющая горячее водоснабжение, засчитывает ее в счет исполнения обязательства, срок исполнения которого наступил ранее (начиная с самого раннего по дате возникновения), а при отсутствии у Абонента задолженности – в счет оплаты будущих расчетных периодов. На суммы денежных средств, отнесенных в счет оплаты будущих периодов, проценты по ст. 317.1 Гражданского кодекса РФ не начисляются.

5. Средства, поступающие от Абонента через систему Государственного бюджетного учреждения г. Москвы «Многофункциональные центры предоставления государственных услуг города Москвы» и через иные расчетные центры, учитываются согласно информации о расчетном периоде, за который производится оплата, содержащейся в структурированной выписке банка.

Если сумма распределенных в установленном в абз. 1 настоящего пункта порядке денежных средств превышает стоимость потребленной Абонентом в расчетном периоде

горячей воды, Организация, осуществляющая горячее водоснабжение, засчитывает ее в счет исполнения обязательства, срок исполнения которого наступил ранее (начиная с самого раннего по дате возникновения), а при отсутствии у Абонента задолженности – в счет оплаты будущих расчетных периодов. На суммы денежных средств, отнесенных в счет оплаты будущих периодов, проценты по ст. 317.1 Гражданского кодекса РФ не начисляются.

6. В случае если количество поставленной в расчетном периоде горячей воды по сравнению с тем, как оно было определено первоначально в акте приемки-передачи (п. 5.2 Контракта), изменено в сторону уменьшения, соответствующая сумма денежных средств засчитывается Организацией, осуществляющей горячее водоснабжение, в счет исполнения обязательства, срок исполнения которого наступил ранее (начиная с самого раннего по дате возникновения), а при отсутствии у Абонента задолженности – в счет оплаты будущих расчетных периодов. На суммы денежных средств, отнесенных в счет оплаты будущих периодов, проценты по ст. 317.1 Гражданского кодекса РФ не начисляются.

7. В случае если Сторонами в иных Контрактах установлен отличный от указанного порядок расчетов, применяются положения настоящего Контракта.

Организация, осуществляющая горячее водоснабжение	**Абонент**
_____/ Гудов Н.В. /	_____/ Самойленко А.А. /
подпись фамилия	подпись фамилия
м.п.	м.п.

Приложение 9
к Контракту горячего водоснабжения
от 16.09.2020 г.
№ 08.186365кГВ

Порядок обеспечения Абонентом доступа Организации, осуществляющей горячее водоснабжение, к сетям горячего водоснабжения, местам отбора проб горячей воды и приборам учета (узлам учета)

1. Абонент обязан обеспечить доступ представителям Организации, осуществляющей горячее водоснабжение, или по ее указанию представителям иной организации к сетям горячего водоснабжения, приборам учета (узлам учета), местам отбора проб горячей воды, находящимся в границах его эксплуатационной ответственности, в целях:

- проверки исправности ПУ, сохранности контрольных пломб, снятия показаний ПУ и контроля за снятыми Абонентом показаниями ПУ;
- опломбирования ПУ;
- определения качества поданной (полученной) горячей воды путем отбора проб;
- обслуживания сетей горячего водоснабжения и оборудования, находящихся в границах эксплуатационной ответственности Организации, осуществляющей горячее водоснабжение.

2. Абонент извещается о проведении проверки ПУ, их показаний, проверки сохранности контрольных пломб, о проведении процедуры определения качества поданной (полученной) горячей воды в порядке, установленном Правилами горячего водоснабжения, утв. постановлением Правительства РФ от 29.07.2013 № 642.

3. Уполномоченные представители Организации, осуществляющей горячее водоснабжение, или представители иной организации допускаются к сетям горячего водоснабжения, приборам учета (узлам учета), местам отбора проб при наличии служебного удостоверения (доверенности).

4. В случае отказа в допуске Организации, осуществляющей горячее водоснабжение, или представителей иной организации к приборам учета (узлам учета) такие ПУ признаются неисправными. В таком случае применяется расчетный способ определения количества поданной (полученной) горячей воды за расчетный период в соответствии с п. 3.8 настоящего Контракта.

Организация, осуществляющая горячее водоснабжение	**Абонент**
_____/ Гудов Н.В. /	_____/ Самойленко А.А. /
подпись фамилия	подпись фамилия
м.п.	м.п.

Приложение 10
к Контракту горячего водоснабжения
от 16.09.2020 г.
№ 08.186365кГВ

Порядок контроля качества горячей воды

1. Качество поставляемой горячей воды должно соответствовать действующим санитарным нормам и правилам.

2. Контроль качества подаваемой горячей воды осуществляется:

- по инициативе и за счет Абонента;

- на основании программы производственного контроля качества горячей воды Организации, осуществляющей горячее водоснабжение;

- при осуществлении федерального государственного санитарно-эпидемиологического контроля уполномоченным территориальным органом федерального органа исполнительной власти.

3. Сведения о показателях качества горячей воды предусмотрены приложением 8 к Контракту.

4. Контроль качества горячей воды, подаваемой Абоненту с использованием систем горячего водоснабжения, включает в себя отбор проб воды, проведение лабораторных исследований и испытаний на соответствие горячей воды установленным требованиям.

5. Отбор проб горячей воды производится с участием представителей Организации, осуществляющей горячее водоснабжение, и представителей Абонента.

Организация, осуществляющая горячее водоснабжение	**Абонент**
_____/ Гудов Н.В. /	_____/ Самойленко А.А. /
подпись фамилия	подпись фамилия
м.п.	м.п.

Приложение 11
к Контракту горячего водоснабжения
от 16.09.2020 г.
№ 08.186365кГВ

Условия временного прекращения или ограничения горячего водоснабжения

1. Организация, осуществляющая горячее водоснабжение, вправе временно прекратить или ограничить горячее водоснабжение Абонента в случаях, установленных Федеральным законом «О водоснабжении и водоотведении», Правилами горячего водоснабжения, утв. постановлением Правительства РФ от 29.07.2013 № 642, в том числе:

- для проведения внеплановых ремонтов тепловых сетей и/или сетей горячего водоснабжения в случае необходимости принятия неотложных мер по предотвращению или ликвидации аварии, при условии уведомления Абонента в течение 1 (одного) дня;

- для проведения планово-профилактического ремонта и работ по обслуживанию тепловых сетей и/или сетей горячего водоснабжения, продолжительность которых определяется уполномоченными органами, при условии уведомления Абонента за 15 (пятнадцать) дней.

2. Организация, осуществляющая горячее водоснабжение, вправе вводить ограничение, прекращение горячего водоснабжения в случаях:

- потребления горячей воды без надлежащего оформления тепловых нагрузок для целей горячего водоснабжения (потребление горячей воды с использованием теплопотребляющих установок, подключенных к системе горячего водоснабжения с нарушением установленного порядка подключения);

- аварийного состояния водопроводных сетей Абонента;

- нарушения сроков и порядка оплаты потребленной горячей воды;

- в иных случаях.

Прекращение или ограничение горячего водоснабжения осуществляется до устранения обстоятельств, явившихся причиной такого прекращения или ограничения.

3. Организация, осуществляющая горячее водоснабжение, не менее, чем за одни сутки до планируемого прекращения или ограничения горячего водоснабжения уведомляет о таком прекращении или ограничении органы исполнительной власти города Москвы (Управу р-на, Префектуру АО).

4. Уведомление о прекращении или ограничении горячего водоснабжения, а также уведомление о снятии такого прекращения или ограничения и возобновлении горячего водоснабжения направляется Абоненту любыми доступными способами, позволяющими подтвердить получение такого уведомления Абонентом.

Организация, осуществляющая горячее водоснабжение	**Абонент**
_____/ Гудов Н.В. /	_____/ Самойленко А.А. /
подпись фамилия	подпись фамилия
м.п.	м.п.

Сведения о подписи № 1

Удостоверяющий центр:	CN=Общество с ограниченной ответственностью \"Сертум-Про\", O=Общество с ограниченной ответственностью \"Сертум-Про\", STREET=улица Ульяновская\, д. 13\, литер А\, офис 209 Б, L=Екатеринбург, ST=66 Свердловская область, C=RU, ИНН=006673240328, ОГРН=1116673008539, E=ca@sertum.ru
Владелец:	CN=ПАО \"МОЭК\", SN=Гудов, G=Никита Владимирович, C=RU, ST=77 г. Москва, L=Москва, STREET=ПР-КТ ВЕРНАДСКОГО\, ДОМ 101\, КОРП 3\, ЭТ/КАБ 20/2017, O=ПАО \"МОЭК\", T=Заместитель начальника, ОГРН=1047796974092, СНИЛС=11694253566, ИНН=007720518494, E=Gudov_N_V@moek.ru
Дата подписания:	14.09.2020 16:51:48
Отпечаток ключа:	8de449d7aaf4aa6536693fb2244fd6dadc15b50b
Статус подписи:	Подпись корректна
	Сертификат
	Подпись

Сведения о подписи № 2

Удостоверяющий центр:	CN=Федеральное казначейство, O=Федеральное казначейство, C=RU, L=Москва, STREET=Большой Златоустинский переулок\, д. 6\, строение 1, ОГРН=1047797019830, ИНН=007710568760, ST=г. Москва, E=uc_fk@roskazna.ru
Владелец:	CN=Самойленко Александр Александрович, SN=Самойленко, G=Александр Александрович, O=ГОСУДАРСТВЕННОЕ БЮДЖЕТНОЕ УЧРЕЖДЕНИЕ ГОРОДА МОСКВЫ \"УПРАВЛЕНИЕ СПОРТИВНЫМИ ОБЪЕКТАМИ\" ДЕПАРТАМЕНТА СПОРТА ГОРОДА МОСКВЫ, ST=г. Москва, C=RU, E=4samoylenko@gmail.com, СНИЛС=17300216715, ИНН=774335256220
Дата подписания:	16.09.2020 15:56:17
Отпечаток ключа:	f3d1e4c5aacc5483328363d260c86201fb5af177
Статус подписи:	Подпись корректна
	Сертификат
	Подпись

АКЦИОНЕРНОЕ ОБЩЕСТВО
"МОСВОДОКАНАЛ"
105005, Москва, Плетешковский пер., д 2 Тел 8-499-763-34-34, факс 8-499-265-22-01, E-mail:post@mosvodokanal.ru

КОНТРАКТ №3055441

холодного водоснабжения и водоотведения
Идентификационный код закупки (ИКЗ) 202770205931177070100100530000000000

Москва 16.07.2020г.

Акционерное общество "Мосводоканал", именуемое в дальнейшем **Мосводоканал**, в лице Директора Управления "Мосводосбыт" Масалова Е.В., действующего на основании доверенности №(30)01.08-7/20 от 25.12.2019 г., с одной стороны и **ГОСУДАРСТВЕННОЕ БЮДЖЕТНОЕ УЧРЕЖДЕНИЕ ГОРОДА МОСКВЫ "УПРАВЛЕНИЕ СПОРТИВНЫМИ ОБЪЕКТАМИ" ДЕПАРТАМЕНТА СПОРТА ГОРОДА МОСКВЫ**, именуемое в дальнейшем **Заказчик**, в лице Директора Самойленко А.А., действующего на основании Устава, с другой стороны, именуемые в дальнейшем Сторонами, с соблюдением требований Федерального закона от 05.04.2013 N 44-ФЗ "О контрактной системе в сфере закупок товаров, работ, услуг для обеспечения государственных и муниципальных нужд", заключили настоящий Контракт о нижеследующем:

I. Предмет Контракта

1. По настоящему Контракту, в соответствии с "Правилами холодного водоснабжения и водоотведения", утвержденными постановлением Правительства РФ от 29.07.2013 № 644 (далее - "Правила"), **Мосводоканал**, осуществляющий холодное водоснабжение и водоотведение, обязуется:

подавать **Заказчику** через присоединенную водопроводную сеть из централизованной системы холодного водоснабжения холодную (питьевую) воду;

осуществлять прием сточных вод **Заказчика** от канализационного выпуска в централизованную систему водоотведения и обеспечивать их транспортировку, очистку и сброс в водный объект.

Заказчик по настоящему Контракту обязуется соблюдать режим водоотведения, нормативы по объему сточных вод и нормативы состава сточных вод, требования к составу и свойствам сточных вод, установленные в целях предотвращения негативного воздействия на работу объектов централизованных систем водоотведения, оплачивать водоотведение и принятую холодную (питьевую) воду и (или) холодную (техническую) воду (далее - холодная вода) установленного качества в сроки и порядке, которые определены настоящим Контрактом, соблюдать в соответствии с настоящим Контрактом режим потребления холодной воды, а также обеспечивать безопасность эксплуатации находящихся в его ведении водопроводных и канализационных сетей и исправность используемых им приборов учета.

2. Границы балансовой принадлежности и эксплуатационной ответственности объектов централизованных систем холодного водоснабжения и водоотведения **Мосводоканала** и **Заказчика** определяются в соответствии с актом разграничения балансовой принадлежности и эксплуатационной ответственности, приведенном в Приложении № 1 к настоящему Контракту.

3. Акт разграничения балансовой принадлежности и эксплуатационной ответственности, приведенный в Приложении № 1 к указанному Контракту, подлежит подписанию при заключении Контракта холодного водоснабжения и водоотведения и является его неотъемлемой частью.

Местом исполнения обязательств по Контракту являются границы раздела эксплуатационной ответственности по водопроводным и канализационным сетям.

Сведения о водоснабжении и водоотведении объекта(объектов) по Контракту указаны в Приложении № 1.1 к настоящему Контракту.

II. Сроки и режим подачи холодной воды и водоотведения

4. Датой начала подачи холодной воды и приема сточных вод является 01.01.2021 г.

5. Сведения о режиме подачи холодной воды (гарантированном объеме подачи воды, в том числе на нужды пожаротушения, гарантированном уровне давления холодной воды в системе водоснабжения в месте присоединения) приведены в Приложении № 3 к настоящему Контракту в соответствии с условиями подключения (технологического присоединения) к централизованной системе холодного водоснабжения.

6. Сведения о режиме приема сточных вод приведены в Приложении № 4 к настоящему Контракту.

III. Тарифы, сроки и порядок оплаты по Контракту

7. Оплата по настоящему Контракту осуществляется **Заказчиком** по тарифам на питьевую воду (питьевое водоснабжение) и водоотведение, устанавливаемым в соответствии с законодательством Российской Федерации о государственном регулировании цен (тарифов). При установлении организации водопроводно-канализационного хозяйства двухставочных тарифов указывается размер подключенной нагрузки, в отношении которой применяется ставка тарифа за содержание централизованной системы водоснабжения и (или) водоотведения.

7.1. **Мосводоканал** осуществляет по настоящему Контракту отпуск воды и прием от **Заказчика** в городскую канализацию сточных вод в 2021-2022 годах на общую сумму 253 098,72 (двести пятьдесят три тысячи девяносто восемь рублей 72 копейки) рублей с учетом НДС.

Заказчик обязан оплатить оказанные услуги **Мосводоканала** в полном объеме.

8. Расчетный период, установленный настоящим Контрактом равен одному календарному месяцу. **Заказчик** вносит плату по настоящему Контракту в следующем порядке (если иное не предусмотрено в соответствии с "Правилами"):

- 30 процентов стоимости объема воды (сточных вод), потребленной (сброшенных) **Заказчиком** за предыдущий месяц (для **Заказчиков**, контракты с которыми заключены менее одного месяца назад, - стоимости гарантированного объема воды или максимального расхода сточных вод, указанных в настоящем Контракте), вправе внести до 18-го числа текущего месяца;
- оплата за фактически поданную в истекшем месяце холодную воду и (или) оказанные услуги водоотведения с учетом средств, ранее внесенных **Заказчиком** в качестве оплаты за холодную воду и водоотведение в расчетном периоде (в случае их внесения **Заказчиком**), осуществляется до 10-го числа месяца, следующего за месяцем, за который осуществляется оплата, на основании счетов, выставляемых к оплате **Мосводоканалом** не позднее 5-го числа месяца, следующего за расчетным месяцем.

В случае если объем фактического потребления холодной воды и (или) оказанной услуги водоотведения за истекший месяц, определенный в соответствии с Правилами организации коммерческого учета воды, сточных вод, утвержденными постановлением Правительства Российской Федерации от 4 сентября 2013 г. № 776 "Об утверждении Правил организации коммерческого учета воды, сточных вод" (далее – "Правила коммерческого учета"), окажется меньше объема воды (сточных вод), за который **Заказчиком** была произведена оплата, излишне уплаченная сумма засчитывается в счет последующего платежа за следующий месяц.

Датой оплаты считается дата поступления денежных средств на расчетный счет **Мосводоканала**.

8.1. Если иное не установлено соглашением сторон, выставление счета и универсального передаточного документа (далее - расчетно-платежных документов) производится посредством электронного документооборота с использованием электронной подписи (далее – ЭДО). Такой электронный документооборот осуществляется в соответствии с Соглашением об осуществлении электронного документооборота согласно Приложению № 4.1 к настоящему Контракту.

9. При размещении узла учета и приборов учета не на границе раздела эксплуатационной ответственности величина потерь холодной воды, возникающих на участке сети от границы раздела эксплуатационной ответственности до места установки прибора учета, составляет объем воды, определенный в соответствии с Методическими указаниями по расчету потерь горячей, питьевой, технической воды в централизованных системах водоснабжения при ее производстве и транспортировке, утвержденными приказом Минстроя РФ от 17.10.2014 № 640/пр.

Указанный объем подлежит оплате в порядке, предусмотренном пунктом 8 настоящего Контракта, дополнительно к оплате объема потребленной холодной воды в расчетном периоде, определенного по показаниям приборов учета (*это условие настоящего Контракта применяется при условии размещения узла учета не на границе раздела эксплуатационной ответственности*).

10. Сверка расчетов по настоящему Контракту проводится между **Мосводоканалом** и **Заказчиком** не реже 1 раза в год либо по инициативе одной из сторон путем составления и подписания сторонами соответствующего акта. Сторона, инициирующая проведение сверки расчетов по настоящему Контракту, уведомляет другую сторону о дате ее проведения не менее чем за 5 рабочих дней до дня ее проведения. В случае неявки стороны в указанный срок для проведения сверки расчетов, сторона, инициирующая проведение сверки расчетов по Контракту, составляет и направляет в адрес другой стороны акт сверки расчетов в 2 экземплярах любым доступным способом (почтовое отправление, телеграмма, факсограмма, телефонограмма, информационно-телекоммуникационная сеть "Интернет"), позволяющим подтвердить получение такого уведомления адресатом. В таком случае подписание акта сверки расчетов осуществляется в течение 3 рабочих дней со дня его получения. Акт сверки расчетов в случае неполучения ответа в течение более 10 рабочих дней после направления стороне считается признанным (согласованным) обеими сторонами.

11. Размер платы за негативное воздействие на работу централизованной системы водоотведения, а также размер платы **Заказчика** в связи с нарушением **Заказчиком** нормативов по объему сточных вод и нормативов состава сточных вод рассчитываются в соответствии с требованиями законодательства Российской Федерации.

Оплата производится **Заказчиком** на основании счетов, выставляемых **Мосводоканалом**, в течение 10 рабочих дней с даты выставления счета.

IV. Права и обязанности сторон

12. **Мосводоканал** обязан:

а) осуществлять подачу **Заказчику** холодной воды установленного качества в объеме установленном настоящим Контрактом. Не допускать ухудшения качества воды ниже показателей, установленных законодательством Российской Федерации в области обеспечения санитарно-эпидемиологического благополучия населения и настоящим Контрактом, за исключением случаев, предусмотренных законодательством Российской Федерации;

б) обеспечивать эксплуатацию водопроводных и канализационных сетей, принадлежащих ему на праве собственности или ином законном основании и (или) находящихся в границах его эксплуатационной ответственности, согласно требованиям нормативно-технических документов;

в) осуществлять производственный контроль качества питьевой воды и производственный контроль состава и свойств сточных вод;

г) соблюдать установленный режим подачи холодной воды и режим приема сточных вод;

д) с даты выявления несоответствия показателей питьевой воды, характеризующих ее безопасность, требованиям законодательства Российской Федерации, незамедлительно известить об этом **Заказчика** в порядке, предусмотренном законодательством Российской Федерации. Указанное извещение должно осуществляться любыми доступными способами, позволяющими подтвердить получение такого уведомления адресатами (почтовое отправление, телеграмма, факсограмма, телефонограмма, информационно-телекоммуникационная сеть "Интернет");

е) предоставлять **Заказчику** информацию в соответствии со стандартами раскрытия информации в порядке, предусмотренном законодательством Российской Федерации;

ж) отвечать на жалобы и обращения **Заказчика** по вопросам, связанным с исполнением настоящего Контракта в течение срока, установленного законодательством Российской Федерации;

з) при участии **Заказчика**, если иное не предусмотрено Правилами коммерческого учета, осуществлять допуск к эксплуатации приборов учета, узлов учета, устройств и сооружений, предназначенных для подключения (технологического присоединения) к централизованным системам холодного водоснабжения и водоотведения;

и) опломбировать **Заказчику** приборы учета холодной воды и сточных вод без взимания платы, за исключением случаев, предусмотренных Правилами коммерческого учета, при которых взимается плата за опломбирование приборов учета;

к) предупреждать **Заказчика** о временном прекращении или ограничении холодного водоснабжения и (или) водоотведения в порядке и в случаях, которые предусмотрены настоящим Контрактом и нормативными правовыми актами Российской Федерации;

л) принимать необходимые меры по своевременной ликвидации аварий и повреждений на централизованных системах холодного водоснабжения и водоотведения, принадлежащих ему на праве собственности или ином законном основании, в порядке и сроки, которые установлены нормативно-технической документацией, а также по возобновлению действия таких систем с соблюдением требований, установленных законодательством Российской Федерации;

м) обеспечивать установку на видных местах указателей пожарных гидрантов или нанесение на видных местах информации о расположении пожарных гидрантов, установленных на централизованной системе холодного водоснабжения, принадлежащей ему на праве собственности или на ином законном основании, в соответствии с требованиями норм противопожарной безопасности, следить за возможностью беспрепятственного доступа в любое время года к пожарным гидрантам, находящимся на его обслуживании;

н) в случае прекращения или ограничения холодного водоснабжения уведомлять органы местного самоуправления и структурные подразделения территориальных органов федерального органа исполнительной власти, уполномоченного на решение задач в области пожарной безопасности, о невозможности использования пожарных гидрантов из-за отсутствия или недостаточности напора воды в случае проведения ремонта или возникновения аварии на его водопроводных сетях;

п) требовать от **Заказчика** реализации мероприятий, направленных на достижение установленных нормативов по объему сточных вод и нормативов состава сточных вод, а также соблюдения требований к составу и свойствам сточных вод, установленных в целях предотвращения негативного воздействия на работу централизованной системы водоотведения;

р) осуществлять контроль за соблюдением **Заказчиком** режима водоотведения, нормативов по объему сточных вод и нормативов состава сточных вод, требований к составу и свойствам сточных вод, установленных в целях предотвращения негативного воздействия на работу централизованной системы водоотведения;

т) уведомлять **Заказчика** о графиках и сроках проведения планово-предупредительного ремонта водопроводных и канализационных сетей, через которые осуществляется холодное водоснабжение и водоотведение, в случае, если это влечет отключение или ограничение холодного водоснабжения и водоотведения в отношении **Заказчика**.

13. **Мосводоканал** вправе:

а) осуществлять контроль за правильностью учета объемов поданной (полученной **Заказчиком**) холодной воды и учета объемов принятых (отведенных) сточных вод, осуществлять проверку состояния приборов учета (узлов учета) холодной воды, сточных вод в целях установления факта несанкционированного вмешательства в работу прибора учета (узла учета), устанавливать контрольные пломбы и индикаторы антимагнитных пломб, а также пломбы и устройства, позволяющие фиксировать факт несанкционированного вмешательства в работу приборов учета (узлов учета);

б) осуществлять контроль за наличием самовольного пользования и (или) самовольного подключения **Заказчика** к централизованным системам холодного водоснабжения и водоотведения и принимать меры по предотвращению самовольного пользования и (или) самовольного подключения к централизованным системам холодного водоснабжения и водоотведения;

в) временно прекращать или ограничивать холодное водоснабжение и (или) водоотведение в случаях, предусмотренных законодательством Российской Федерации;

г) иметь беспрепятственный доступ к водопроводным и канализационным сетям и иным объектам **Заказчика**, местам отбора проб холодной воды, сточных вод, приборам учета (узлам учета) холодной воды, сточных вод и иным устройствам, которыми **Заказчик** владеет и пользуется на праве собственности или на ином законном основании и (или) которые находятся в границах его эксплуатационной ответственности, в порядке, предусмотренном разделом VI настоящего Контракта;

д) взимать с **Заказчика** плату за отведение сточных вод сверх установленных нормативов по объему сточных вод и нормативов состава сточных вод, а также за негативное воздействие на работу централизованной системы водоотведения;

е) инициировать проведение сверки расчетов по настоящему Контракту;

ж) прекращать подачу холодной воды и (или) отведение сточных вод в случаях и порядке, которые предусмотрены Федеральным законом "О водоснабжении и водоотведении" и Правилами холодного водоснабжения и водоотведения.

14. **Заказчик** обязан:

а) обеспечивать эксплуатацию водопроводных и канализационных сетей, принадлежащих ему на праве собственности или ином законном основании и (или) находящихся в границах его эксплуатационной ответственности, согласно требованиям нормативно-технических документов;

б) обеспечивать сохранность пломб и знаков поверки на приборах учета, узлах учета, задвижках обводной линии, пожарных гидрантах, задвижках и других устройствах, находящихся в границах его эксплуатационной ответственности, соблюдать температурный режим в помещении, где расположен узел учета холодной воды (не менее +5°С), обеспечивать защиту такого помещения от несанкционированного проникновения, попадания грунтовых, талых и дождевых вод, вредных химических веществ, гидроизоляцию помещения, где расположен узел учета холодной воды, и помещений, где проходят водопроводные сети, от иных помещений, содержать указанные помещения в чистоте, не допускать хранение предметов, препятствующих доступу к узлам и приборам учета, несанкционированное вмешательство в работу прибора учета (узла учета), механические, химические, электромагнитные или иные воздействия, которые могут искажать показания приборов учета;

в) обеспечивать учет получаемой холодной воды и отводимых сточных вод в порядке, установленном разделом V настоящего Контракта, и в соответствии с Правилами коммерческого учета, если иное не предусмотрено настоящим Контрактом;

г) установить приборы учета холодной воды и приборы учета сточных вод на границах эксплуатационной ответственности или в ином месте, определенном в настоящем Контракте, в случае если установка таких приборов предусмотрена Правилами;

д) соблюдать установленный настоящим Контрактом режим потребления холодной воды и режим водоотведения;

е) производить оплату по настоящему Контракту в порядке, размере и сроки, которые определены в соответствии с настоящим Контрактом, в том числе в случае перехода прав на объекты, в отношении которых осуществляется водоснабжение и водоотведение в соответствии с настоящим Контрактом, до даты расторжения настоящего Контракта в соответствии с пунктом 68.1 настоящего Контракта, вносить плату за негативное воздействие на работу централизованной системы водоотведения и за нарушение нормативов по объему сточных вод и нормативов состава сточных вод, а также возмещать вред, причиненный водному объекту;

ж) обеспечивать беспрепятственный доступ представителям **Мосводоканала** или по его указанию представителям иной организации к водопроводным и (или) канализационным сетям и иным объектам

Заказчика, местам отбора проб холодной воды, сточных вод, приборам учета (узлам учета), которыми **Заказчик** владеет и пользуется на праве собственности или на ином законном основании и (или) которые находятся в границах его эксплуатационной ответственности, в случаях и порядке, которые предусмотрены разделом VI настоящего Контракта;

з) содержать в исправном состоянии системы и средства противопожарного водоснабжения, принадлежащие **Заказчику** или находящиеся в границах (зоне) его эксплуатационной ответственности, включая пожарные гидранты, задвижки, краны и установки автоматического пожаротушения, а также устанавливать соответствующие указатели согласно требованиям норм противопожарной безопасности;

и) незамедлительно уведомлять **Мосводоканал** и структурные подразделения территориальных органов федерального органа исполнительной власти, уполномоченного на решение задач в области пожарной безопасности, о невозможности использования пожарных гидрантов из-за отсутствия или недостаточного напора холодной воды в случаях возникновения аварии на его водопроводных сетях;

к) уведомлять **Мосводоканал** о переходе прав на объекты, в отношении которых осуществляется водоснабжение и водоотведение в соответствии с настоящим Контрактом, прав на объекты, устройства и сооружения, предназначенные для подключения (технологического присоединения) к централизованным системам холодного водоснабжения и водоотведения, а также о предоставлении прав владения и (или) пользования такими объектами, устройствами или сооружениями третьим лицам в порядке, установленном разделом XII настоящего Контракта;

л) незамедлительно сообщать **Мосводоканалу** обо всех повреждениях или неисправностях на водопроводных и канализационных сетях, сооружениях и устройствах, приборах учета, о нарушениях работы централизованных систем холодного водоснабжения и водоотведения, которые могут оказать негативное воздействие на работу централизованной системы водоотведения и причинить вред окружающей среде;

м) обеспечить в сроки, установленные законодательством Российской Федерации, ликвидацию повреждения или неисправности водопроводных и канализационных сетей, принадлежащих **Заказчику** на праве собственности или ином законном основании и (или) находящихся в границах его эксплуатационной ответственности, а также устранить последствия таких повреждений и неисправностей;

н) предоставлять иным Заказчикам и транзитным организациям возможность подключения (технологического присоединения) к водопроводным и канализационным сетям, сооружениям и устройствам, принадлежащим **Заказчику** на законном основании, только при наличии согласования **Мосводоканала**;

о) не создавать препятствий для водоснабжения и водоотведения иных абонентов и транзитных организаций, водопроводные и (или) канализационные сети которых присоединены к водопроводным и (или) канализационным сетям **Заказчика**, или расположены в границах земельного участка **Заказчика**, или проходят через помещения, принадлежащие **Заказчику**;

п) представлять **Мосводоканалу** сведения о Заказчиках, в отношении которых **Заказчик** является транзитной организацией, по форме и в объеме, которые согласованы сторонами;

р) не допускать возведения построек, гаражей, стоянок транспортных средств, складирования материалов, мусора, посадок деревьев, а также не осуществлять производство земляных работ в местах устройства централизованных систем холодного водоснабжения и водоотведения, в том числе в местах прокладки сетей, находящихся в границах его эксплуатационной ответственности и охранных зон таких сетей, без согласия **Мосводоканала**;

т) соблюдать установленные нормативы по объему сточных вод и нормативы состава сточных вод, требования к составу и свойствам сточных вод, установленные в целях предотвращения негативного воздействия на работу централизованной системы водоотведения, и принимать меры по соблюдению указанных нормативов и требований, в том числе обеспечивать реализацию плана снижения сбросов и плана по обеспечению соблюдения требований к составу и свойствам сточных вод, установленных в целях предотвращения негативного воздействия на работу централизованной системы водоотведения;

у) осуществлять сброс сточных вод от напорных коллекторов **Заказчика** в самотечную сеть канализации **Мосводоканала** через колодец - гаситель напора;

ф) обеспечивать разработку плана снижения сбросов и плана по обеспечению соблюдения требований к составу и свойствам сточных вод, установленных в целях предотвращения негативного воздействия на работу централизованной системы водоотведения, в случаях, предусмотренных Правилами;

х) в случаях, установленных Правилами, подавать декларацию о составе и свойствах сточных вод и уведомлять **Мосводоканал** в случае нарушения декларации о составе и свойствах сточных вод.

15. **Заказчик** имеет право:

а) получать от **Мосводоканала** информацию о результатах производственного контроля качества питьевой воды, осуществляемого **Мосводоканалом** в порядке, предусмотренном законодательством Российской Федерации, и контроля состава и свойств сточных вод, осуществляемого **Мосводоканалом** в соответствии с Правилами осуществления контроля состава и свойств сточных вод, утвержденными постановлением Правительства Российской Федерации от 22 мая 2020 г. № 728 "Об утверждении Правил осуществления

контроля состава и свойств сточных вод и о внесении изменений и признании утратившими силу некоторых актов Правительства Российской Федерации" (далее - Правила осуществления контроля состава и свойств сточных вод);

б) получать от **Мосводоканала** информацию об изменении установленных тарифов на питьевую воду (питьевое водоснабжение), тарифов на техническую воду и тарифов на водоотведение;

в) привлекать третьих лиц для выполнения работ по устройству узла учета;

г) инициировать проведение сверки расчетов по настоящему Контракту;

д) осуществлять в целях контроля качества холодной воды, состава и свойств сточных вод отбор проб холодной воды и сточных вод, в том числе параллельных проб, а также принимать участие в отборе проб холодной воды и сточных вод, осуществляемом **Мосводоканалом.**

V. Порядок осуществления учета поданной холодной воды и принимаемых сточных вод, сроки и способы представления показаний приборов учета Мосводоканалу

16. Для учета объемов поданной **Заказчику** холодной воды и объема принятых сточных вод стороны используют приборы учета, если иное не предусмотрено Правилами коммерческого учета.

17. Сведения об узлах учета и приборах учета воды, сточных вод и местах отбора проб воды, сточных вод приведены в Приложении № 5 к настоящему Контракту.

18. Коммерческий учет полученной холодной воды обеспечивает **Заказчик.**

19. Коммерческий учет отведенных сточных вод обеспечивает **Заказчик.**

20. Количество поданной холодной воды и принятых **Мосводоканалом** сточных вод определяется **Мосводоканалом**, в соответствии с данными учета фактического потребления холодной воды и учета сточных вод по показаниям приборов учета, за исключением случаев, когда в соответствии с Правилами коммерческого учета, коммерческий учет осуществляется расчетным способом.

20.1. Количество поданной **Заказчику** холодной воды по настоящему Контракту за истекший месяц определяется по среднесуточному расходу воды, рассчитанному на основании показаний приборов учета, согласно Правилам коммерческого учета, в следующих случаях:

- при неисправности средств измерений **Заказчика**. Этот порядок расчетов сохраняется в течение 60 дней, необходимых для ремонта (замены) прибора учета. По истечении указанного срока применяется порядок, предусмотренный п.16 Правил коммерческого учета;
- при необоснованном изменении режима (расходов) водопотребления и водоотведения и неполучении **Мосводоканалом** от **Заказчика** соответствующего уведомления (п/п "д" п.14 настоящего Контракта) с последующим перерасчетом за фактический объем отпущенной воды по показаниям приборов учета;
- в случае непредставления информации о показаниях приборов учета в сроки, установленные п.22. настоящего Контракта. При нарушении сроков показания приборов учета в течение более 6 месяцев, применяется порядок, предусмотренный п.16 Правил коммерческого учета;
- в случае отказа в допуске (недопуске) представителя **Мосводоканала** к приборам учета (узлам учета) воды и сточных вод согласно раздела VI настоящего Контракта – в течение всего периода недопуска, но не более 60 дней. По истечении указанного срока применяется порядок, предусмотренный п.16 Правил коммерческого учета.

20.2. При отсутствии прибора учета воды или если фактический период эксплуатации прибора учета, с даты осуществления допуска к эксплуатации прибора учета до выхода его из строя, составил менее 60 календарных дней, расчет производится по гарантированному объему (балансу водопотребления и водоотведения), согласно п.18 Правил коммерческого учета.

20.3. В случае отсутствия прибора учета сточных вод или его неисправности, количество сточных вод, отводимых от **Заказчика**, принимается равным объему воды, поданной **Заказчику** из всех источников водоснабжения, согласно Раздела IV Правил коммерческого учета.

20.4. При самовольном присоединении и (или) пользовании централизованной системой водоснабжения, при несанкционированном вмешательстве в работу приборов учета, а также через 60 дней со дня возникновения неисправности прибора учета, находящегося на балансе Заказчика, или его демонтажа, или не выполнения п.21 настоящего Контракта, количество израсходованной питьевой воды определяется согласно п.16 Правил коммерческого учета по пропускной способности трубы водопроводного ввода.

20.5. При самовольном подключении к системе канализации, количество принятых сточных вод определяется по пропускной способности канализационных сетей согласно п.24 Правил коммерческого учета.

21. В случае отсутствия у **Заказчика** приборов учета холодной воды и сточных вод **Заказчик** обязан в течение 60 дней с даты заключения Контракта установить и ввести в эксплуатацию приборы учета холодной воды и сточных вод (*распространяется только на категории Заказчиков, для которых установка приборов учета сточных вод является обязательной в соответствии с Правилами*).

22. **Заказчик** снимает показания приборов учета на последнее число расчетного периода, установленного настоящим Контрактом, либо осуществляет, в случаях, предусмотренных Правилами коммерческого учета, расчет объема поданной (полученной) холодной воды и отведенных сточных вод расчетным способом, а также вносит показания приборов учета в журнал учета расхода воды и принятых сточных вод и передает эти сведения в **Мосводоканал** не позднее первого календарного дня месяца, следующего за отчетным.

В случае отсутствия приборов учета сточных вод и наличия приборов учета горячей воды, кроме показаний приборов учета холодной воды, передаются показания и фактическое время наработки приборов учета горячей воды.

23. Передача **Заказчиком** сведений о показаниях приборов учета **Мосводоканалу** осуществляется любым доступным способом (почтовое отправление, телеграмма, факсограмма, телефонограмма, информационно-телекоммуникационная сеть "Интернет"), позволяющим подтвердить получение такого уведомления адресатом.

Если иное не установлено соглашением сторон, показания предоставляются на сайт **Мосводоканала** (адрес: **www.mosvodokanal.ru, раздел "Абонентам", подраздел "Личный кабинет"**).

Для работы с сайтом **Мосводоканала** Контракту присвоен регистрационный номер: HHADCCHCXVNXAFMN

Передача **Заказчиком** показаний средств измерений производится строго по требованиям и программе, размещенным на сайте Мосводоканала, в соответствии с "Инструкцией для клиентов".

VI. Порядок обеспечения Заказчиком доступа Мосводоканалу к водопроводным и канализационным сетям (контрольным канализационным колодцам), местам отбора проб воды и сточных вод, приборам учета холодной воды и сточных вод

24. **Заказчик** обязан обеспечить доступ представителям **Мосводоканала** или по его указанию представителям иной организации доступ к водопроводным и канализационным сетям и иным объектам **Заказчика**, местам отбора проб холодной воды, сточных вод, приборам учета (узлам учета) и иным устройствам, которыми **Заказчик** владеет и пользуется на праве собственности или на ином законном основании и (или) которые находятся в границах его эксплуатационной ответственности, в следующем порядке:

а) **Мосводоканал** или по его указанию иная организация предварительно, не позднее 15 минут до проведения обследования и (или) отбора проб либо начала работ на водопроводных или канализационных сетях, оповещают **Заказчика** о дате и времени посещения с приложением списка проверяющих (при отсутствии служебных удостоверений или доверенности). Оповещение осуществляется любым доступным способом (почтовое отправление, телеграмма, факсограмма, телефонограмма, информационно-телекоммуникационная сеть "Интернет"), позволяющим подтвердить получение такого уведомления адресатом;

б) уполномоченные представители **Мосводоканала** или представители иной организации предъявляют **Заказчику** служебное удостоверение (доверенность на совершение соответствующих действий от имени организации водопроводно-канализационного хозяйства или иной организации);

в) доступ представителям **Мосводоканала** или по его указанию представителям иной организации к местам отбора проб воды, сточных вод, приборам учета (узлам учета) и иным устройствам, установленным настоящим Контрактом, осуществляется только в установленных настоящим Контрактом местах отбора проб холодной воды и сточных вод;

г) **Заказчик** принимает участие в проведении **Мосводоканалом** всех проверок, предусмотренных настоящим разделом, а также вправе присутствовать при проведении **Мосводоканалом** работ на сетях;

д) отказ в доступе (недопуск) представителям **Мосводоканала** или по его поручению иной организации к приборам учета (узлам учета) воды и сточных вод приравнивается к самовольному пользованию централизованной системой холодного водоснабжения и (или) водоотведения, что влечет за собой применение расчетного способа при определении количества поданной (полученной) холодной воды и принятых сточных вод за весь период нарушения. Продолжительность периода нарушения определяется в соответствии с Правилами коммерческого учета;

е) в случае невозможности отбора проб сточных вод из мест отбора проб сточных вод, предусмотренных настоящим Контрактом, отбор сточных вод осуществляется в порядке, установленном Правилами контроля сточных вод.

VII. Порядок контроля качества питьевой воды

25. Производственный контроль качества питьевой воды, подаваемой **Заказчику** с использованием централизованных систем холодного водоснабжения, осуществляется в соответствии с Правилами осуществления производственного контроля качества и безопасности питьевой воды, горячей воды, утвержденными постановлением Правительства Российской Федерации от 6 января 2015 г. № 10 "О порядке осуществления производственного контроля качества и безопасности питьевой воды, горячей воды".

26. Качество подаваемой холодной питьевой воды должно соответствовать требованиям законодательства Российской Федерации в области обеспечения санитарно-эпидемиологического благополучия населения. Допускается временное несоответствие качества питьевой воды установленным требованиям, за исключением показателей качества питьевой воды, характеризующих ее безопасность, в пределах, определенных планом мероприятий по приведению качества питьевой воды в соответствие с установленными требованиями.

Качество подаваемой технической воды должно соответствовать требованиям, установленным настоящим Контрактом. Показатели качества технической воды указываются в Приложении № 6 к настоящему Контракту.

27. **Заказчик** имеет право в любое время в течение срока действия настоящего Контракта самостоятельно отобрать пробы для проведения лабораторного анализа качества питьевой воды и направить их для лабораторных испытаний организациям, аккредитованным в порядке, установленном законодательством Российской Федерации. Отбор проб холодной (питьевой) воды, в том числе отбор параллельных проб, должен производиться в порядке, предусмотренном законодательством Российской Федерации. **Заказчик** обязан известить **Мосводоканал** о времени и месте отбора проб холодной (питьевой) воды не позднее 3 суток до проведения отбора.

VIII. Контроль состава и свойств сточных вод, места и порядок отбора проб сточных вод

28. Контроль состава и свойств сточных вод в отношении **Заказчиков**, осуществляется в соответствии с Правилами контроля сточных вод.

29. Сведения об узлах учета и приборах учета воды, сточных вод и местах отбора проб воды, сточных вод приведены в Приложении № 5 к настоящему Контракту.

IX. Порядок контроля за соблюдением Заказчиками показателей декларации, нормативов по объему сточных вод и нормативов состава сточных вод, требований к составу и свойствам сточных вод, установленных в целях предотвращения негативного воздействия на работу централизованной системы водоотведения

(настоящий раздел применяется для Заказчика, которому установлен норматив по объему сточных вод)

30. Нормативы по объему сточных вод и нормативы состава сточных вод устанавливаются в соответствии с законодательством Российской Федерации. **Мосводоканал** уведомляет **Заказчика** об утверждении уполномоченными органами исполнительной власти, органами местного самоуправления поселения и (или) городского округа нормативов по объему сточных вод и нормативов состава сточных вод в течение 5 рабочих дней со дня получения такой информации от уполномоченных органов исполнительной власти и (или) органов местного самоуправления. Сведения о нормативах по объему сточных вод, установленных для **Заказчика**, приведены в Приложении № 7 к настоящему Контракту.

31. Сведения о нормативах состава сточных вод и требованиях к составу и свойствам сточных вод, установленных для **Заказчика** в целях предотвращения негативного воздействия на работу централизованной системы водоотведения, приведены в Приложении № 8 к настоящему Контракту.

32. Контроль за соблюдением **Заказчиком** требований к составу и свойствам сточных вод, установленных в целях предотвращения негативного воздействия на работу централизованной системы водоотведения, нормативов по объему сточных вод и нормативов состава сточных вод, а также показателей декларации осуществляет **Мосводоканал** или по его поручению иная организация, а также транзитная организация, осуществляющая транспортировку сточных вод **Заказчика**.

В ходе осуществления контроля за соблюдением **Заказчиком** установленных ему нормативов по объему сточных вод **Мосводоканал** или по его поручению иная организация ежемесячно определяет количество отведенных (принятых) сточных вод **Заказчика** сверх установленного ему норматива по объему сточных вод.

33. При наличии у **Заказчика** объектов, для которых не устанавливаются нормативы по объему сточных вод, контроль за соблюдением нормативов по объему сточных вод **Заказчика** производится путем сверки общего объема отведенных (принятых) сточных вод за вычетом объемов поверхностных сточных вод, а также объемов водоотведения, для которых не устанавливаются нормативы по объему сточных вод.

34. При превышении **Заказчиком** установленных нормативов по объему сточных вод **Заказчик** оплачивает объем сточных вод, отведенных в расчетном периоде в централизованную систему водоотведения с превышением установленного норматива, по тарифам на водоотведение, действующим в отношении сверхнормативных сбросов сточных вод, установленным в соответствии с Основами ценообразования в сфере водоснабжения и водоотведения, утвержденными постановлением Правительства Российской Федерации от 13 мая 2013 г. № 406 "О государственном регулировании тарифов в сфере водоснабжения и водоотведения".

X. Порядок декларирования состава и свойств сточных вод
(настоящий раздел применяется при условии заключения настоящего Контракта с Заказчиком, который обязан подавать декларацию о составе и свойствах сточных вод в соответствии с законодательством Российской Федерации)

35. В целях обеспечения контроля состава и свойств сточных вод **Заказчик** подает в **Мосводоканал** декларацию.

36. Декларация разрабатывается **Заказчиком** и представляется в **Мосводоканал** не позднее 6 месяцев со дня заключения **Заказчиком** с организацией водопроводно-канализационного хозяйства настоящего Контракта. Декларация на очередной год подается **Заказчиком** до 1 ноября предшествующего года.

37. К декларации прилагается заверенная **Заказчиком** схема внутриплощадочных канализационных сетей с указанием колодцев присоединения к централизованной системе водоотведения и канализационных колодцев, предназначенных для контроля состава и свойств сточных вод. При наличии нескольких канализационных выпусков в централизованную систему водоотведения в декларации указываются состав и свойства сточных вод по каждому из таких канализационных выпусков. Значения фактических концентраций и фактических свойств сточных вод в составе декларации определяются **Заказчиком** путем оценки результатов анализов состава и свойств проб сточных вод по каждому канализационному выпуску **Заказчика**, выполненных по поручению **Заказчика** лабораторией, аккредитованной в порядке, установленном законодательством Российской Федерации.

38. Значения фактических концентраций и фактические свойства сточных вод в составе декларации определяются **Заказчиком** в интервале от минимального до максимального значения результатов анализов состава и свойств проб сточных вод, при этом в обязательном порядке:

а) учитываются результаты, полученные за 2 предшествующих года в ходе осуществления контроля состава и свойств сточных вод, проводимого **Мосводоканалом** в соответствии с Правилами контроля сточных вод;

б) исключаются значения запрещенного сброса;

в) не подлежат указанию нулевые значения фактических концентраций или фактических свойств сточных вод.

39. Перечень загрязняющих веществ, для выявления которых выполняются определения состава и свойств сточных вод, определяется нормативами состава сточных вод, требованиями к составу и свойствам сточных вод, установленными в целях предотвращения негативного воздействия на работу централизованной системы водоотведения.

40. Декларация прекращает свое действие в следующих случаях:

а) выявление **Мосводоканалом** в ходе осуществления контроля состава и свойств сточных вод превышения **Заказчиком** нормативов состава сточных вод или требований, установленных в целях предотвращения негативного воздействия на работу объектов централизованной системы водоотведения, по веществам (показателям), не указанным **Заказчиком** в декларации;

б) выявление 2 раз в течение календарного года в контрольной пробе сточных вод, отобранной организацией, осуществляющей водоотведение, значения фактической концентрации загрязняющего вещества или фактического показателя свойств сточных вод **Заказчика** по одному и тому же показателю, превышающему в 2 раза и более значение фактической концентрации загрязняющего вещества или фактического показателя свойств сточных вод **Заказчика**, заявленное **Заказчиком** в декларации.

41. В течение 3 месяцев со дня оповещения **Заказчика** организацией, осуществляющей водоотведение, о наступлении хотя бы одного из событий, указанных в пункте 40 настоящего Контракта, **Заказчик** обязан внести соответствующие изменения в декларацию. В случае если соответствующие изменения в декларацию не были внесены, декларация прекращает действие по истечении 3 месяцев со дня оповещения **Заказчика** организацией, осуществляющей водоотведение, о наступлении указанных событий.

42. В случае если **Заказчиком** допущено нарушение декларации, **Заказчик** обязан незамедлительно проинформировать об этом **Мосводоканал** любым доступным способом (почтовое отправление, телеграмма, факсограмма, телефонограмма, информационно-телекоммуникационная сеть "Интернет"), позволяющим подтвердить получение такого уведомления адресатом.

XI. Условия временного прекращения или ограничения холодного водоснабжения и приема сточных вод

43. **Мосводоканал** вправе осуществить временное прекращение или ограничение холодного водоснабжения и приема сточных вод **Заказчика** только в случаях, установленных Федеральным законом "О водоснабжении и водоотведении", при условии соблюдения порядка временного прекращения или ограничения холодного водоснабжения и водоотведения, установленного Правилами.

44. **Мосводоканал** в течение 24 часов с момента временного прекращения или ограничения холодного водоснабжения и приема сточных вод **Заказчика**, объект которого расположен на территории г.Москвы, уведомляет о таком прекращении или ограничении:

а) **Заказчика**;

б) Департамент жилищно-коммунального хозяйства г.Москвы;

в) Территориальное управление Роспотребнадзора по городу Москве;

г) ГУ МЧС России по городу Москве;

д) лиц, с которыми у **Мосводоканала** заключены договоры по транспортировке холодной воды и (или) договоры по транспортировке сточных вод, если временное прекращение или ограничение холодного водоснабжения и (или) приема сточных вод **Заказчика** приведет к временному прекращению или ограничению транспортировки холодной воды и (или) сточных вод.

В случае, если объект **Заказчика** расположен в Московской области, **Мосводоканал** уведомляет:

а) **Заказчика**;

б) Администрацию соответствующего города Московской области;

в) территориальное управление Роспотребнадзора по Московской области;

г) ГУ МЧС России по Московской области;

д) лиц, с которыми у **Мосводоканала** заключены договоры по транспортировке холодной воды и (или) договоры по транспортировке сточных вод, если временное прекращение или ограничение холодного водоснабжения и (или) приема сточных вод **Заказчика** приведет к временному прекращению или ограничению транспортировки холодной воды и (или) сточных вод.

45. Уведомление **Мосводоканала** о временном прекращении или ограничении холодного водоснабжения и приема сточных вод **Заказчика**, а также уведомление о снятии такого прекращения или ограничения и возобновлении холодного водоснабжения и приема сточных вод направляются соответствующим лицам любыми доступными способами (почтовое отправление, телеграмма, факсограмма, телефонограмма, информационно-телекоммуникационная сеть "Интернет"), позволяющими подтвердить получение такого уведомления адресатом.

XII. Порядок уведомления Мосводоканала о переходе прав на объекты, в отношении которых осуществляется водоснабжение и водоотведение

46. В случае перехода прав на объекты, в отношении которых осуществляется водоснабжение и водоотведение в соответствии с настоящим Контрактом, прав на объекты, устройства и сооружения, предназначенные для подключения (технологического присоединения) к централизованным системам холодного водоснабжения и (или) водоотведения, а также предоставления прав владения и (или) пользования такими объектами, устройствами или сооружениями третьим лицам **Заказчик** в течение 3 рабочих дней со дня наступления одного из указанных событий направляет **Мосводоканалу** письменное уведомление с указанием лиц, к которым перешли права, документов, являющихся основанием перехода прав, и вида переданного права с приложением заверенных надлежащим образом копий документов, являющихся основанием перехода прав.

Такое уведомление направляется любым доступным способом, позволяющим подтвердить получение уведомления адресатом.

47. Уведомление считается полученным **Мосводоканалом** с даты почтового уведомления о вручении или с даты подписи уполномоченного представителя **Мосводоканала**, свидетельствующей о получении уведомления, либо иной даты в соответствии с выбранным способом направления.

XIII. Условия водоснабжения и (или) водоотведения иных лиц, объекты которых подключены к водопроводным и (или) канализационным сетям, принадлежащим Заказчику

48. **Заказчик** представляет **Мосводоканалу** сведения о лицах, объекты которых подключены к водопроводным и (или) канализационным сетям, принадлежащим **Заказчику.**

49. Сведения об иных Заказчиках, объекты которых подключены к водопроводным и (или) канализационным сетям, принадлежащим **Заказчику**, представляются в письменном виде с указанием наименования лиц, срока подключения, места и схемы подключения, разрешаемого отбора объема холодной воды и режима подачи воды, наличия узла учета воды и сточных вод, мест отбора проб воды и сточных вод. **Мосводоканал** вправе запросить у **Заказчика** иные необходимые сведения и документы.

50. **Мосводоканал** осуществляет водоснабжение физических и юридических лиц, объекты которых подключены к водопроводным сетям **Заказчика**, при условии, что такие лица заключили договор о водоснабжении с **Мосводоканалом.**

51. **Мосводоканал** осуществляет отведение (прием) сточных вод физических и юридических лиц, объекты которых подключены к канализационным сетям **Заказчика**, при условии, что такие лица заключили договор водоотведения с **Мосводоканалом.**

52. **Мосводоканал** не несет ответственности за нарушения условий настоящего Контракта, допущенные в отношении лиц, объекты которых подключены к водопроводным сетям **Заказчика** и которые не имеют

договора холодного водоснабжения и (или) единого договора холодного водоснабжения и водоотведения с **Мосводоканалом.**

53. **Заказчик** в полном объеме несет ответственность за нарушения условий настоящего Контракта, произошедшие по вине лиц, объекты которых подключены к канализационным сетям **Заказчика** и которые не имеют договора водоотведения и (или) единого договора холодного водоснабжения и водоотведения с **Мосводоканалом.**

XIV. Порядок урегулирования споров и разногласий

54. Все споры и разногласия, возникающие между сторонами, связанные с исполнением настоящего Контракта, подлежат досудебному урегулированию в претензионном порядке.

55. Претензия направляется по адресу стороны, указанному в реквизитах Контракта, и должна содержать:

а) сведения о заявителе (наименование, местонахождение, адрес);

б) содержание спора и разногласий;

в) сведения об объекте (объектах), в отношении которого возникли разногласия (полное наименование, местонахождение, правомочие на объект (объекты), которым обладает сторона, направившая претензию);

г) другие сведения по усмотрению стороны.

56. Сторона, получившая претензию, в течение 10 рабочих дней со дня ее поступления обязана рассмотреть претензию и дать ответ.

57. Стороны составляют акт об урегулировании спора (разногласий).

58. В случае недостижения сторонами соглашения, спор и разногласия, возникшие в связи с исполнением настоящего Контракта, подлежат урегулированию в суде в порядке, установленном законодательством Российской Федерации.

XV. Ответственность сторон

59. За неисполнение или ненадлежащее исполнение обязательств по настоящему Контракту стороны несут ответственность в соответствии с законодательством Российской Федерации

60. В случае нарушения **Мосводоканалом** требований к качеству питьевой воды, режима подачи холодной воды и (или) уровня давления холодной воды **Заказчик** вправе потребовать пропорционального снижения размера оплаты по настоящему Контракту в соответствующем расчетном периоде.

В случае нарушения **Мосводоканалом** режима приема сточных вод **Заказчик** вправе потребовать пропорционального снижения размера оплаты по настоящему Контракту в соответствующем расчетном периоде.

Ответственность **Мосводоканала** за качество подаваемой питьевой воды определяется до границы эксплуатационной ответственности по водопроводным сетям **Заказчика** и **Мосводоканала**, установленной в соответствии с актом разграничении балансовой принадлежности и эксплуатационной ответственности, приведенным в Приложении № 1 к настоящему Контракту.

61. В случае неисполнения либо ненадлежащего исполнения **Заказчиком** обязательств по оплате настоящего Контракта **Мосводоканал** вправе потребовать от **Заказчика** уплаты пени в размере одной стотридцатой ключевой ставки Центрального банка Российской Федерации, действующей на день фактической оплаты, от не выплаченной в срок суммы за каждый день просрочки, начиная со следующего дня после дня наступления установленного срока оплаты по день фактической оплаты.

61.1. В случае неисполнения либо ненадлежащего исполнения **Заказчиком** обязанности по обеспечению доступа **Мосводоканалу** к водопроводным и (или) канализационным сетям и устройствам на них для проведения работ **Заказчик** несет обязанность по возмещению причиненных в результате этого **Мосводоканалу**, другим абонентам, транзитным организациям и (или) иным лицам убытков.

XVI. Обстоятельства непреодолимой силы

62. Стороны освобождаются от ответственности за неисполнение либо ненадлежащее исполнение обязательств по настоящему Контракту, если оно явилось следствием обстоятельств непреодолимой силы и если эти обстоятельства повлияли на исполнение настоящего Контракта.

При этом срок исполнения обязательств по настоящему Контракту отодвигается соразмерно времени, в течение которого действовали такие обстоятельства, а также последствиям, вызванным этими обстоятельствами.

63. Сторона, подвергшаяся действию непреодолимой силы, обязана без промедления (не позднее 24 часов) уведомить другую сторону любым доступным способом (почтовое отправление, телеграмма, факсограмма, телефонограмма, информационно-телекоммуникационная сеть "Интернет"), позволяющим подтвердить получение такого уведомления адресатом, о наступлении и характере указанных обстоятельств, а также об их прекращении.

XVII. Действие Контракта

64. Настоящий Контракт вступает в силу с даты его подписания Сторонами и распространяет свое действие на правоотношения сторон, как фактически возникшие с 01.01.2021 г.

65. Настоящий Контракт действует по 31.12.2022 г.

66. Настоящий Контракт может быть изменен, дополнен или расторгнут в порядке, установленном действующим законодательством.

67. Расторжение настоящего Контракта не влечет прекращение не выполненных обязательств по оплате. **Заказчик** должен исполнить обязательства по указанному Контракту в срок до 01.03.2023 г.

68. В случае предусмотренного законодательством Российской Федерации отказа **Мосводоканала** от исполнения настоящего Контракта или его изменения в одностороннем порядке настоящий Контракт считается расторгнутым или измененным.

68.1. В случае перехода прав на объекты, в отношении которых осуществляется водоснабжение и водоотведение в соответствии с настоящим Контрактом, он считается расторгнутым с даты, указанной в уведомлении о переходе прав на объекты, представленном **Заказчиком** в **Мосводоканал** в порядке, предусмотренном разделом XII настоящего Контракта, но не ранее даты получения такого уведомления **Мосводоканалом**, либо с даты заключения договора холодного водоснабжения и/или водоотведения с лицом, к которому перешли эти права, в зависимости от того, какая из указанных дат наступила раньше.

XVIII. Прочие условия

69. Изменения к настоящему Контракту считаются действительными, если они оформлены в письменном/электронном виде, подписаны уполномоченными на то лицами и заверены печатями обеих Сторон (при их наличии).

70. В случае изменения наименования, местонахождения или банковских реквизитов сторона обязана уведомить об этом другую сторону в письменной форме в течение 5 рабочих дней со дня наступления указанных обстоятельств любым доступным способом (почтовое отправление, телеграмма, факсограмма, телефонограмма, информационно-телекоммуникационная сеть "Интернет"), позволяющим подтвердить получение такого уведомления адресатом.

Уведомление об изменении реквизитов должно быть оформлено надлежащим образом на фирменном бланке организации, с указанием даты изменения, с подписью руководителя и печатью организации.

Расчетно-платежные документы, предъявленные по прежним реквизитам **Заказчика** при несвоевременном уведомлении об их изменении, стороны признают выставленными надлежащим образом.

Официальная информация об изменении тарифов публикуется в периодических изданиях и на официальном сайте **Мосводоканала** www.mosvodokanal.ru, а также сообщается по запросу **Заказчика** – по телефону/факсу.

71. При исполнении настоящего Контракта, стороны обязуются руководствоваться законодательством Российской Федерации, в том числе положениями Федерального закона "О водоснабжении и водоотведении", Правилами.

72. Настоящий Контракт составлен в 2 экземплярах, имеющих равную юридическую силу.

73. Приложения к настоящему Контракту являются его неотъемлемой частью.

XIX. Юридические и банковские реквизиты сторон:

74. **Мосводоканал**: АО "Мосводоканал"
105005, Москва, Плетешковский пер., д 2
ИНН 7701984274, КПП 770101001, ОГРН 1127747298250, ОКПО 03324418, ОКВЭД 36.00, 37.00, 52.24, 70.22, 74.20, 96.04, 41.2, 71.12.6, 71.20.5, 35.3, 56.29, 56.30, 71.20, 82.92, 91.01, 01.2, 43.99.3, 45.1, 52.21.24, 61.1, 68.2, 71.12.5, 95.11, 35.11.2, 52.21, 52.29, 61.10, 71.1, 71.20.1, 91.02, 35.12, 45.20, 52.10, 55.90, 77.39, 80.20, 91.03, 20.13, 58, 80.10, 80.30, 42.21, 47.11, 49.50, 68.31, 74.30, 85.42, 38.32, 39.00, 38.11, 38.21, 38.12, 38.22
р/с 40702810501810000009 в ФИЛИАЛ "ЦЕНТРАЛЬНЫЙ" БАНКА ВТБ (ПАО) г.Москва, БИК 044525411, корр.сч. 30101810145250000411
Телефон: 8-499-763-34-34, Факс: 8-499-265-22-01, Сайт: www.mosvodokanal.ru,
Email: post@mosvodokanal.ru

75. **Заказчик** ГОСУДАРСТВЕННОЕ БЮДЖЕТНОЕ УЧРЕЖДЕНИЕ ГОРОДА МОСКВЫ "УПРАВЛЕНИЕ СПОРТИВНЫМИ ОБЪЕКТАМИ" ДЕПАРТАМЕНТА СПОРТА ГОРОДА МОСКВЫ
Юридический адрес: 127473, Москва, Самотёчный 1-й пер., д 17А
Фактический адрес: 127473, Москва, Самотёчный 1-й пер., д 17А
ИНН 7702059311, КПП 770701001, ОГРН 1037739733404, ОКПО 33666085, ОКВЭД 52.21.24, 93.29.2, 93.11, 55.90, 56.10, 93.29, 56.10.1, 68.32.2, 73.20, 77.29, 96.04, 55.10, 56.29, 68.20.2, 70.22, 77.21, 86.10, 93.19, 95.29, 56.10.3, 86.90.9, 47.71.5, 72.20, 73.11, 82.99, 86.21, 96.09, 47.19, 47.64, 47.9, 93.29.9, 49.3, 52.10.9, 85.41.1, 68.31.5, 71.20.8, 81.10, 81.29.1, 35.30.4, 35.30.5, 38.32.55, 41.20, 42.91,

68.10, 68.10.2, 68.31.51, 68.32.1, 71.12, 71.12.1, 71.11.2, 71.12.13, 71.12.51, 71.12.52, 71.12.55, 71.12.57, 71.20.3, 71.20.5, 82.19, 82.30, 82.91, 82.92, 35.12.2, 35.30.13, 38.31, 38.32.12, 38.32.5, 42.22.3, 42.91.5, 43.11, 43.12.2, 43.34, 43.99.3, 68.10.1, 68.10.12, 68.31, 68.31.22, 71.12.3, 71.12.44, 71.20.4, 71.20.62, 71.20.7, 71.12.4, 71.12.41, 35.30.3, 36.00.1, 37.00, 38.32.41, 42.22.2, 42.91.3, 42.91.4, 42.99, 43.12.3, 43.32, 43.32.1, 43.32.2, 43.34.2, 43.39, 43.91, 43.99.2, 68.10.21, 68.20, 68.31.31, 68.31.41, 68.31.52, 71.11.1, 71.12.43, 71.12.56, 71.12.61, 71.12.63, 71.20, 71.20.2, 81.29.2, 35.12.1, 35.30.6, 36.00.2, 38.32.1, 38.32.53, 38.32.54, 42.12, 42.13, 42.22, 43.31, 43.32.3, 43.99.7, 43.99.9, 68.10.11, 68.10.23, 68.31.32, 68.31.4, 68.31.42, 68.32, 71.12.11, 71.12.45, 71.12.46, 71.12.53, 81.21, 81.22, 38.11, 38.32.11, 38.32.4, 38.32.52, 38.32.59, 42.91.1, 43.12, 43.12.4, 43.99.1, 43.99.4, 68.20.1, 68.31.12, 71.12.5, 71.12.65, 71.12.66, 71.12.7, 81.29.9, 81.30, 82.11, 35.30.2, 38.21, 38.32, 38.32.42, 38.32.49, 38.32.51, 42.11, 43.22, 43.29, 43.33, 43.34.1, 43.99, 68.31.1, 68.32.3, 71.11, 71.12.12, 71.12.42, 71.12.62, 71.20.61, 71.20.9, 82.20, 35.13, 35.14, 35.30.14, 35.30.15, 38.12, 38.32.3, 38.32.43, 42.21, 42.91.2, 43.12.1, 43.21, 43.99.5, 68.31.21, 68.31.3, 71.11.3, 71.12.2, 71.12.54, 71.12.6, 71.12.64, 71.20.1, 71.20.6, 81.29, 35.30, 35.30.1, 36.00, 38.22, 38.32.2, 41.10, 42.22.1, 43.13, 43.99.6, 68.10.22, 68.31.11, 68.31.2
Департамент финансов города Москвы (ГБУ "МОССПОРТОБЪЕКТ" л/с 2678341000450121)
р/с 40601810245253000002 в ГУ БАНКА РОССИИ ПО ЦФО г.Москва 35, БИК 044525000
Телефон: 8-495-681-17-16, Факс: 8-495-681-01-48, Email: mso@mos.sport

76. **Плательщик** ГОСУДАРСТВЕННОЕ БЮДЖЕТНОЕ УЧРЕЖДЕНИЕ ГОРОДА МОСКВЫ "УПРАВЛЕНИЕ СПОРТИВНЫМИ ОБЪЕКТАМИ" ДЕПАРТАМЕНТА СПОРТА ГОРОДА МОСКВЫ
Юридический адрес: 127473, Москва, Самотёчный 1-й пер., д 17А
Фактический адрес: 127473, Москва, Самотёчный 1-й пер., д 17А
ИНН 7702059311, КПП 770701001, ОГРН 1037739733404, ОКПО 33666085, ОКВЭД 52.21.24, 93.29.2, 93.11, 55.90, 56.10, 93.29, 56.10.1, 68.32.2, 73.20, 77.29, 96.04, 55.10, 56.29, 68.20.2, 70.22, 77.21, 86.10, 93.19, 95.29, 56.10.3, 86.90.9, 47.71.5, 72.20, 73.11, 82.99, 86.21, 96.09, 47.19, 47.64, 47.9, 93.29.9, 49.3, 52.10.9, 85.41.1, 68.31.5, 71.20.8, 81.10, 81.29.1, 35.30.4, 35.30.5, 38.32.55, 41.20, 42.91, 68.10, 68.10.2, 68.31.51, 68.32.1, 71.12, 71.12.1, 71.11.2, 71.12.13, 71.12.51, 71.12.52, 71.12.55, 71.12.57, 71.20.3, 71.20.5, 82.19, 82.30, 82.91, 82.92, 35.12.2, 35.30.13, 38.31, 38.32.12, 38.32.5, 42.22.3, 42.91.5, 43.11, 43.12.2, 43.34, 43.99.3, 68.10.1, 68.10.12, 68.31, 68.31.22, 71.12.3, 71.12.44, 71.20.4, 71.20.62, 71.20.7, 71.12.4, 71.12.41, 35.30.3, 36.00.1, 37.00, 38.32.41, 42.22.2, 42.91.3, 42.91.4, 42.99, 43.12.3, 43.32, 43.32.1, 43.32.2, 43.34.2, 43.39, 43.91, 43.99.2, 68.10.21, 68.20, 68.31.31, 68.31.41, 68.31.52, 71.11.1, 71.12.43, 71.12.56, 71.12.61, 71.12.63, 71.20, 71.20.2, 81.29.2, 35.12.1, 35.30.6, 36.00.2, 38.32.1, 38.32.53, 38.32.54, 42.12, 42.13, 42.22, 43.31, 43.32.3, 43.99.7, 43.99.9, 68.10.11, 68.10.23, 68.31.32, 68.31.4, 68.31.42, 68.32, 71.12.11, 71.12.45, 71.12.46, 71.12.53, 81.21, 81.22, 38.11, 38.32.11, 38.32.4, 38.32.52, 38.32.59, 42.91.1, 43.12, 43.12.4, 43.99.1, 43.99.4, 68.20.1, 68.31.12, 71.12.5, 71.12.65, 71.12.66, 71.12.7, 81.29.9, 81.30, 82.11, 35.30.2, 38.21, 38.32, 38.32.42, 38.32.49, 38.32.51, 42.11, 43.22, 43.29, 43.33, 43.34.1, 43.99, 68.31.1, 68.32.3, 71.11, 71.12.12, 71.12.42, 71.12.62, 71.20.61, 71.20.9, 82.20, 35.13, 35.14, 35.30.14, 35.30.15, 38.12, 38.32.3, 38.32.43, 42.21, 42.91.2, 43.12.1, 43.21, 43.99.5, 68.31.21, 68.31.3, 71.11.3, 71.12.2, 71.12.54, 71.12.6, 71.12.64, 71.20.1, 71.20.6, 81.29, 35.30, 35.30.1, 36.00, 38.22, 38.32.2, 41.10, 42.22.1, 43.13, 43.99.6, 68.10.22, 68.31.11, 68.31.2
Департамент финансов города Москвы (ГБУ "МОССПОРТОБЪЕКТ" л/с 2678341000450121)
р/с 40601810245253000002 в ГУ БАНКА РОССИИ ПО ЦФО г.Москва 35, БИК 044525000
Телефон: 8-495-681-17-16, Факс: 8-495-681-01-48, Email: mso@mos.sport

Подписи сторон:

Мосводоканал	**Заказчик**
Директор Управления "Мосводосбыт"	ГОСУДАРСТВЕННОЕ БЮДЖЕТНОЕ УЧРЕЖДЕНИЕ ГОРОДА МОСКВЫ "УПРАВЛЕНИЕ СПОРТИВНЫМИ ОБЪЕКТАМИ" ДЕПАРТАМЕНТА СПОРТА ГОРОДА МОСКВЫ Директор
_____ Е.В.Масалов	_____ А.А.Самойленко
МП	МП

Приложение № 1
к Контракту
холодного водоснабжения и
водоотведения
№ 3055441 от 16.07.2020г.

АКТ
о разграничении балансовой принадлежности и эксплуатационной ответственности

Акционерное общество "Мосводоканал", именуемое в дальнейшем **Мосводоканал**, в лице Директора Управления "Мосводосбыт" Масалова Е.В., действующего на основании доверенности №(30)01.08-7/20 от 25.12.2019 г., с одной стороны и **ГОСУДАРСТВЕННОЕ БЮДЖЕТНОЕ УЧРЕЖДЕНИЕ ГОРОДА МОСКВЫ "УПРАВЛЕНИЕ СПОРТИВНЫМИ ОБЪЕКТАМИ" ДЕПАРТАМЕНТА СПОРТА ГОРОДА МОСКВЫ**, именуемое в дальнейшем **Заказчик**, в лице Директора Самойленко А.А., действующего на основании Устава, с другой стороны, именуемые в дальнейшем сторонами, составили настоящий акт о том, что:

граница раздела балансовой принадлежности по водопроводным и канализационным сетям **Заказчика** и **Мосводоканала** определяется правами собственности (аренды, хозяйственного ведения) **Заказчика** и **Мосводоканала** на водопроводные и канализационные сети;

граница раздела эксплуатационной ответственности по водопроводным и канализационным сетям **Заказчика** и **Мосводоканала** определяется балансовой принадлежностью на основании п.32 Правил холодного водоснабжения и водоотведения, утвержденных постановлением Правительства РФ от 29.07.2013 № 644.

Подписи сторон:

Мосводоканал	**Заказчик**
Директор Управления "Мосводосбыт"	ГОСУДАРСТВЕННОЕ БЮДЖЕТНОЕ УЧРЕЖДЕНИЕ ГОРОДА МОСКВЫ "УПРАВЛЕНИЕ СПОРТИВНЫМИ ОБЪЕКТАМИ" ДЕПАРТАМЕНТА СПОРТА ГОРОДА МОСКВЫ Директор
_____ Е.В.Масалов	_____ А.А.Самойленко
МП	МП

Приложение № 1.1
к Контракту
холодного водоснабжения и
водоотведения
№ 3055441 от 16.07.2020г.

Сведения о водоснабжении и водоотведении объекта (объектов) по Контракту

Наименование объекта	Адрес объекта	Кате-гория	Тип воды	Метод учета	Номер		Адрес и место расположения ввода/ точки отбора сточных вод
					водопроводного ввода	точки отбора сточных вод	
1	2	3	4	5	6	7	8
Абонентский номер 3055441 (ГОСУДАРСТВЕННОЕ БЮДЖЕТНОЕ УЧРЕЖДЕНИЕ ГОРОДА МОСКВЫ "УПРАВЛЕНИЕ СПОРТИВНЫМИ ОБЪЕКТАМИ" ДЕПАРТАМЕНТА СПОРТА ГОРОДА МОСКВЫ)							
Абон. - ФИЗКУЛЬТУРНО-ОЗДОРОВИТЕЛЬНЫЙ КОМПЛЕКС	Мосфильмовская ул., д 41, корп. 2	2	ХВ	ПУ	26796		Мосфильмовская ул., д 41, корп. 2
			СТВ от ХВ	100,00 %		18972	Мосфильмовская ул., д 41, корп. 2
Суб.по воде - - Бойлер ИТП № 08-01-0727/068; №91710; Публичное акционерное общество "Московская объединенная энергетическая компания"	Мосфильмовская ул., д 41, корп. 2	2	ХВ	ПУ	26796.001/957731		Мосфильмовская ул., д 41, корп. 2
Суб.по канализации - - Бойлер ИТП № 08-01-0727/068; №91710; Публичное акционерное общество "Московская объединенная энергетическая компания"	Мосфильмовская ул., д 41, корп. 2	2	СТВ от ХВ	100%			

Примечание:
- СТВ от ХВ - водоотведение холодной воды

Подписи сторон:

Мосводоканал

Директор Управления "Мосводосбыт"

_____ Е.В.Масалов

МП

Заказчик

ГОСУДАРСТВЕННОЕ БЮДЖЕТНОЕ УЧРЕЖДЕНИЕ ГОРОДА МОСКВЫ "УПРАВЛЕНИЕ СПОРТИВНЫМИ ОБЪЕКТАМИ" ДЕПАРТАМЕНТА СПОРТА ГОРОДА МОСКВЫ
Директор

_____ А.А.Самойленко

МП

Исполнитель: Строганов А.О. тел. 8-499-267-40-93
08.07.2020 15:06

Приложение № 3
к Контракту
холодного водоснабжения и
водоотведения
№ 3055441 от 16.07.2020г.

СВЕДЕНИЯ
о режиме подачи холодной воды (гарантированном объеме подачи воды, в том числе на нужды пожаротушения, гарантированном уровне давления холодной воды в системе водоснабжения в месте присоединения)

Режим установлен на период действия настоящего Контракта.

Режим подачи воды бесперебойный, с гарантированным уровнем давления холодной воды в системе водоснабжения в месте присоединения согласно техническим условиям или условиям подключения (технологического присоединения) к централизованной системе водоснабжения, а в случае отсутствия технических условий или условий подключения (технического присоединения), гарантированное давление в месте присоединения не менее 10 м водяного столба.

Подписи сторон:

Мосводоканал	**Заказчик**
Директор Управления "Мосводосбыт"	ГОСУДАРСТВЕННОЕ БЮДЖЕТНОЕ УЧРЕЖДЕНИЕ ГОРОДА МОСКВЫ "УПРАВЛЕНИЕ СПОРТИВНЫМИ ОБЪЕКТАМИ" ДЕПАРТАМЕНТА СПОРТА ГОРОДА МОСКВЫ Директор
_____ Е.В.Масалов	_____ А.А.Самойленко
МП	МП

Приложение № 4
к Контракту
холодного водоснабжения и
водоотведения
№ 3055441 от 16.07.2020г.

РЕЖИМ
приема сточных вод

Режим установлен на период действия настоящего Контракта.
Режим приема сточных вод бесперебойный.

Подписи сторон:

Мосводоканал	**Заказчик**
Директор Управления "Мосводосбыт"	ГОСУДАРСТВЕННОЕ БЮДЖЕТНОЕ УЧРЕЖДЕНИЕ ГОРОДА МОСКВЫ "УПРАВЛЕНИЕ СПОРТИВНЫМИ ОБЪЕКТАМИ" ДЕПАРТАМЕНТА СПОРТА ГОРОДА МОСКВЫ Директор
_____ Е.В.Масалов	_____ А.А.Самойленко
МП	МП

Приложение № 4.1
к Контракту
холодного водоснабжения и
водоотведения
№ 3055441 от 16.07.2020г.

СОГЛАШЕНИЕ
об осуществлении электронного документооборота

Акционерное общество "Мосводоканал", именуемое в дальнейшем **Мосводоканал**, в лице Директора Управления "Мосводосбыт" Масалова Е.В., действующего на основании доверенности №(30)01.08-7/20 от 25.12.2019 г., с одной стороны и **ГОСУДАРСТВЕННОЕ БЮДЖЕТНОЕ УЧРЕЖДЕНИЕ ГОРОДА МОСКВЫ "УПРАВЛЕНИЕ СПОРТИВНЫМИ ОБЪЕКТАМИ" ДЕПАРТАМЕНТА СПОРТА ГОРОДА МОСКВЫ**, именуемое в дальнейшем **Заказчик**, в лице Директора Самойленко А.А., действующего на основании Устава, с другой стороны, именуемые в дальнейшем сторонами, заключили настоящее соглашение о нижеследующем:

1. Выставление **Мосводоканалом** счета и универсального передаточного документа (далее - расчетно-платежных документов) **Заказчику** производится посредством электронного документооборота с использованием электронной подписи (далее – ЭДО) через Оператора электронного документооборота ООО "Компания "Тензор" (ИНН 7605016030/ОГРН 1027600787994) (далее оператор ЭДО).

2. Датой выставления **Заказчику** расчетно-платежных документов в электронном виде по телекоммуникационным каналам связи считается дата подтверждения Оператором ЭДО выставления **Заказчику** расчетно-платежных документов от **Мосводоканала**.

3. **Заказчик** обязан в течение 10 рабочих дней со дня выставления расчетно-платежных документов в электронном виде по телекоммуникационным каналам связи вернуть **Мосводоканалу** оформленный надлежащим образом универсальный передаточный документ, подписанный электронной подписью **Заказчика** и подтвержденный оператором ЭДО.

Универсальный передаточный документ в электронном виде считается полученным **Мосводоканалом**, если ему поступило соответствующее подтверждение Оператора ЭДО, подписанное электронной подписью **Заказчика**.

4. В случае, если в течение 5 рабочих дней со дня выставления **Заказчику** расчетно-платежных документов в электронном виде по телекоммуникационным каналам связи, **Заказчик** письменно не заявит **Мосводоканалу** о своих возражениях по содержанию указанных документов, в том числе по объему оказанных услуг и сумме платежа, считается, что **Заказчик** согласен с представленным расчетом, а указанные в расчетно-платежных документах показания приборов учета являются согласованными **Заказчиком.**

5. Для работы в системе обмена электронными документами **Заказчик** заключает соглашение с любым из Операторов ЭДО на получение ключа электронной подписи (Подробная информация размещена на интернет-сайте Мосводоканала www.mosvodokanal.ru в разделе "Абонентам", "Электронный документооборот").

6. Стороны признают, что используемые сторонами электронные документы, подписанные электронной подписью уполномоченных представителей сторон, имеют равную юридическую силу с документами на бумажном носителе, подписанными уполномоченными представителями и заверенными оттисками печатей сторон (независимо от того существуют такие документы на бумажных носителях или нет), только при соблюдении правил формирования и порядка передачи электронных документов, установленных настоящим Контрактом.

Подписи сторон:

Мосводоканал	**Заказчик**
Директор Управления "Мосводосбыт"	ГОСУДАРСТВЕННОЕ БЮДЖЕТНОЕ УЧРЕЖДЕНИЕ ГОРОДА МОСКВЫ "УПРАВЛЕНИЕ СПОРТИВНЫМИ ОБЪЕКТАМИ" ДЕПАРТАМЕНТА СПОРТА ГОРОДА МОСКВЫ Директор
_____ Е.В.Масалов	_____ А.А.Самойленко
МП	МП

Приложение № 5
к Контракту
холодного водоснабжения и
водоотведения
№ 3055441 от 16.07.2020г.

СВЕДЕНИЯ
об узлах учета и приборах учета воды, сточных вод и местах отбора проб воды, сточных вод

Месторасположение водопроводного ввода указано в приложении 1.1 настоящего Контракта.

Сведения о приборах учета (диаметр, марка и заводской номер прибора учета), а также дата поверки и межповерочный интервал указаны в паспорте на прибор учета.

При проведении очередной или внеочередной поверки прибора учета срок очередной поверки указывается в свидетельстве о поверке.

Номера выпусков и точки отбора сточных вод указаны в приложении 1.1 настоящего Контракта.

Подписи сторон:

Мосводоканал	**Заказчик**
Директор Управления "Мосводосбыт"	ГОСУДАРСТВЕННОЕ БЮДЖЕТНОЕ УЧРЕЖДЕНИЕ ГОРОДА МОСКВЫ "УПРАВЛЕНИЕ СПОРТИВНЫМИ ОБЪЕКТАМИ" ДЕПАРТАМЕНТА СПОРТА ГОРОДА МОСКВЫ Директор
_____ Е.В.Масалов	_____ А.А.Самойленко
МП	МП

Приложение № 6
к Контракту
холодного водоснабжения и
водоотведения
№ 3055441 от 16.07.2020г.

ПОКАЗАТЕЛИ
качества технической воды

На дату заключения настоящего Контракта техническая вода **Заказчику** не подается.

Подписи сторон:

Мосводоканал	**Заказчик**
Директор Управления "Мосводосбыт"	ГОСУДАРСТВЕННОЕ БЮДЖЕТНОЕ УЧРЕЖДЕНИЕ ГОРОДА МОСКВЫ "УПРАВЛЕНИЕ СПОРТИВНЫМИ ОБЪЕКТАМИ" ДЕПАРТАМЕНТА СПОРТА ГОРОДА МОСКВЫ Директор
_____ Е.В.Масалов	_____ А.А.Самойленко
МП	МП

Приложение № 7
к Контракту
холодного водоснабжения и
водоотведения
№ 3055441 от 16.07.2020г.

СВЕДЕНИЯ
о нормативах по объему отводимых в централизованную систему водоотведения сточных вод, установленных для Заказчика

На момент заключения настоящего Контракта нормативы по объему отводимых в централизованную систему водоотведения сточных вод, для **Заказчика** не установлены.

Подписи сторон:

Мосводоканал	**Заказчик**
Директор Управления "Мосводосбыт"	ГОСУДАРСТВЕННОЕ БЮДЖЕТНОЕ УЧРЕЖДЕНИЕ ГОРОДА МОСКВЫ "УПРАВЛЕНИЕ СПОРТИВНЫМИ ОБЪЕКТАМИ" ДЕПАРТАМЕНТА СПОРТА ГОРОДА МОСКВЫ Директор
_____ Е.В.Масалов	_____ А.А.Самойленко
МП	МП

Приложение № 8
к Контракту
холодного водоснабжения и
водоотведения
№ 3055441 от 16.07.2020г.

СВЕДЕНИЯ
о нормативах состава сточных вод
и требований к составу и свойствам сточных вод,
установленных в целях предотвращения негативного
воздействия на работу централизованной
системы водоотведения

На дату заключения настоящего Контракта нормативы состава сточных вод, для **Заказчика** не установлены.

Требования к составу и свойствам сточных вод, установленных в целях предотвращения негативного воздействия на работу централизованной системы водоотведения должны соответствовать п. 113 Правил.

Подписи сторон:

Мосводоканал	**Заказчик**
Директор Управления "Мосводосбыт"	ГОСУДАРСТВЕННОЕ БЮДЖЕТНОЕ УЧРЕЖДЕНИЕ ГОРОДА МОСКВЫ "УПРАВЛЕНИЕ СПОРТИВНЫМИ ОБЪЕКТАМИ" ДЕПАРТАМЕНТА СПОРТА ГОРОДА МОСКВЫ Директор
_____ Е.В.Масалов	_____ А.А.Самойленко
МП	МП

Сведения о подписи № 1

Удостоверяющий центр:	CN=Общество с ограниченной ответственностью \"Сертум-Про\", O=Общество с ограниченной ответственностью \"Сертум-Про\", STREET=улица Ульяновская\, д. 13\, литер А\, офис 209 Б, L=Екатеринбург, ST=66 Свердловская область, C=RU, ИНН=006673240328, ОГРН=1116673008539, E=ca@sertum.ru
Владелец:	CN=АО \"МОСВОДОКАНАЛ\", SN=Масалов, G=Евгений Владимирович, C=RU, ST=77 г. Москва, L=Москва, STREET=ПЕР ПЛЕТЕШКОВСКИЙ\, ДОМ 2, O=АО \"МОСВОДОКАНАЛ\", OU=Управление \"Мосводосбыт\", T=Директор, ОГРН=1127747298250, СНИЛС=01941910139, ИНН=007701984274, E=masalov_ev@mosvodokanal.ru
Дата подписания:	09.07.2020 07:46:27
Отпечаток ключа:	3749ca15b988f1cb7c0ec16f8b1c7184377717c8
Статус подписи:	Подпись корректна
	Сертификат
	Подпись

Сведения о подписи № 2

Удостоверяющий центр:	CN=Федеральное казначейство, O=Федеральное казначейство, C=RU, L=Москва, STREET=Большой Златоустинский переулок\, д. 6\, строение 1, ОГРН=1047797019830, ИНН=007710568760, ST=г. Москва, E=uc_fk@roskazna.ru
Владелец:	CN=Самойленко Александр Александрович, SN=Самойленко, G=Александр Александрович, O=ГОСУДАРСТВЕННОЕ БЮДЖЕТНОЕ УЧРЕЖДЕНИЕ ГОРОДА МОСКВЫ \"УПРАВЛЕНИЕ СПОРТИВНЫМИ ОБЪЕКТАМИ\" ДЕПАРТАМЕНТА СПОРТА ГОРОДА МОСКВЫ, ST=г. Москва, C=RU, E=4samoylenko@gmail.com, СНИЛС=17300216715, ИНН=774335256220
Дата подписания:	16.07.2020 17:27:13
Отпечаток ключа:	f3d1e4c5aacc5483328363d260c86201fb5af177
Статус подписи:	Подпись корректна
	Сертификат
	Подпись

40585

ДОГОВОР

ВОДООТВЕДЕНИЯ №12784-43704

г. Москва 07 февраля 2022 г.

Государственное унитарное предприятие города Москвы по эксплуатации московских водоотводящих систем «Мосводосток», именуемое в дальнейшем – ГУП «Мосводосток», в лице Заместителя начальника Управления по работе с абонентами - начальника договорного отдела Оськиной Галины Николаевны, действующего на основании доверенности № 372 от 23 сентября 2021 года, с одной стороны, и Государственное бюджетное учреждение города Москвы "Управление спортивными объектами" Департамента спорта города Москвы, именуемое в дальнейшем – «Абонент», в лице директора Самойленко Александра Александровича, действующего на основании устава, с другой стороны, совместно именуемые в дальнейшем – «Стороны», с соблюдением требований п. 8 ч. 1 ст. 93 Федерального Закона от 05.04.2013 №44-ФЗ "О контрактной системе в сфере закупок товаров, работ, услуг для обеспечения государственных и муниципальных нужд" заключили настоящий Договор водоотведения (далее Договор) о нижеследующем:

I. Предмет Договора

1. По настоящему Договору ГУП «Мосводосток» обязуется осуществлять прием сточных вод Абонента в централизованную систему водоотведения и обеспечивать их транспортировку, очистку (при наличии очистных сооружений) и сброс в водный объект, а Абонент обязуется соблюдать режим водоотведения, требования к составу и свойствам сточных вод, отводимых в централизованные системы водоотведения, устанавливаемые в целях предотвращения негативного воздействия на работу объектов централизованной системы водоотведения, нормативы по объему отводимых в централизованные системы водоотведения сточных вод (далее – нормативы по объему сточных вод) и нормативы состава сточных вод, и производить ГУП «Мосводосток» оплату водоотведения в сроки и порядке, которые определены в настоящем Договоре.

2. Границы балансовой принадлежности и эксплуатационной ответственности объектов централизованных систем водоотведения ГУП "Мосводосток" и Абонента определяются в соответствии с актом разграничения балансовой принадлежности и эксплуатационной ответственности по форме согласно Приложению № 1.

3. Акт разграничения балансовой принадлежности и эксплуатационной ответственности, приведенный в Приложении N 1 к настоящему Договору, подлежит подписанию при заключении настоящего Договора и является его неотъемлемой частью.

Местом исполнения обязательств ГУП «Мосводосток» по настоящему Договору являются:

- при наличии водосточных сетей Абонента - границы эксплуатационной ответственности ГУП «Мосводосток», указанные в Приложении № 1 к настоящему Договору;

- при неорганизованном сбросе сточных вод - точки приема поверхностных сточных вод Абонента в централизованную систему водоотведения (дождеприемные колодцы) согласно Приложению № 1 к настоящему Договору.

II. Сроки и режим приема сточных вод

4. Датой начала приема сточных вод является 01.01.2022 г.

5. Сведения о режиме приема сточных вод указываются в соответствии с условиями подключения (технологического присоединения) к централизованной системе водоотведения по форме согласно Приложению №3.

III. Тарифы, сроки и порядок оплаты

6. Оплата по настоящему Договору осуществляется Абонентом по тарифам на водоотведение, установленным в соответствии с законодательством Российской Федерации о государственном регулировании цен (тарифов). При установлении ГУП "Мосводосток" двухставочных тарифов указывается размер нагрузки, в отношении которой применяется ставка тарифа за содержание централизованной системы водоотведения.

6(1). В случае если настоящий Договор заключен с Абонентом, осуществляющим закупки услуг по водоотведению в соответствии с Федеральным законом "О контрактной системе в сфере закупок товаров, работ, услуг для обеспечения государственных и муниципальных нужд":

а) ГУП "Мосводосток" осуществляет по настоящему Договору прием от Абонента в централизованную систему водоотведения сточных вод и загрязняющих веществ в 20___ году за период с 01.01.2022 г. по 31.12.2023 г. на общую сумму 77 243,34 рублей (Семьдесят семь тысяч двести сорок три рубля 34 копейки), с учетом налога на добавленную стоимость, в том числе:

за счет средств бюджета г. Москвы _____ руб. (_____ рублей),

за счет средств федерального бюджета _____ руб. (_____ рублей),

за счет внебюджетных средств _____ руб. (_____ рублей).

б) Абонент обязан оплатить ГУП «Мосводосток» оказанные услуги по приему от Абонента в централизованную систему водоотведения сточных вод и загрязняющих веществ в полном объеме;

в) идентификационный код закупки _____.

7. Расчетный период, установленный настоящим Договором, равен одному календарному месяцу. Абонент вносит оплату по настоящему Договору в следующем порядке (если иное не предусмотрено Правилами холодного водоснабжения и водоотведения, утвержденными постановлением Правительства Российской Федерации от 29 июля 2013 г. N 644 "Об утверждении Правил холодного водоснабжения и водоотведения и о внесении изменений в некоторые акты Правительства Российской Федерации" (далее - Правила холодного водоснабжения и водоотведения):

30 процентов стоимости объема сточных вод, сброшенных Абонентом за предыдущий месяц (для абонентов, Договоры с которыми заключены менее одного месяца назад, - стоимости максимального расхода сточных вод, указанных в настоящем Договоре), вносится до 18-го числа текущего месяца;

оплата за фактически оказанные услуги водоотведения в истекшем месяце с учетом средств, ранее внесенных Абонентом в качестве оплаты за водоотведение в расчетном периоде, осуществляется до 10-го числа месяца, следующего за месяцем, за который осуществляется оплата, на основании счетов, выставляемых к оплате ГУП "Мосводосток" не позднее 5-го числа месяца, следующего за расчетным месяцем.

В случае если объем фактически оказанной услуги водоотведения за истекший месяц, определенный в соответствии с Правилами организации коммерческого учета воды, сточных вод, утвержденными постановлением Правительства Российской Федерации от 4 сентября 2013 г. N 776 "Об утверждении Правил организации коммерческого учета воды, сточных вод" (далее - Правила организации коммерческого учета воды, сточных вод), окажется меньше объема сточных вод, за который Абонентом была произведена оплата, излишне уплаченная сумма засчитывается в счет последующего платежа за следующий месяц.

Датой оплаты считается дата поступления денежных средств на расчетный счет ГУП "Мосводосток".

7.1. Способом доставки расчетно-платежных документов Абоненту является электронный документооборот (в случае подписания Сторонами соглашения об осуществлении электронного документооборота по форме согласно приложению №3(1) к настоящему Договору).

7.1.1. В случае если выставление ГУП "Мосводосток" расчетно-платежных документов Абоненту осуществляется посредством электронного документооборота с использованием электронной подписи, такой электронный документооборот осуществляется в соответствии с соглашением об осуществлении электронного документооборота, заключенным по форме согласно Приложению № 3(1).

Соглашение об осуществлении электронного документооборота, приведенное в Приложении № 3(1) к настоящему Договору, подлежит подписанию Сторонами настоящего Договора и становится неотъемлемой частью настоящего Договора в случае, если абзацем первым настоящего пункта предусмотрено, что выставление расчетно-платежных документов должно осуществляться посредством электронного документооборота с использованием электронной подписи.

7.1.2. В случае отсутствия возможности осуществлении электронного документооборота Абонент обязуется ежемесячно, не позднее 5-го числа месяца, следующего за расчетным, направлять уполномоченного представителя по адресу г. Москва, ул. Новокузнецкая, дом 26/8 строение 1 для получения акта сдачи-приемки услуг, счета и счета-фактуры. В случае не исполнения настоящего обязательства Абонентом, с 10-го числа месяца, следующего за расчетным, Стороны признают услуги оказанными ГУП «Мосводосток» в полном объеме, и подписанный ГУП «Мосводосток» акт сдачи-приемки услуг является основанием для взаимных расчетов и освобождением от дальнейших претензий к качеству и полноте оказанных услуг.

Об отсутствии возможности осуществлении электронного документооборота Абонент оповещает ГУП «Мосводосток» любым доступным способом (почтовое отправление, телеграмма, факсограмма, телефонограмма, информационно-телекоммуникационная сеть "Интернет"), позволяющим подтвердить получение такого уведомления адресатом

8. Сверка расчетов по настоящему Договору проводится между ГУП «Мосводосток» и Абонентом не реже 1 раза в год, а также по инициативе одной из Сторон путем составления и подписания Сторонами соответствующего акта. Сторона, инициирующая проведение сверки расчетов по Договору, уведомляет другую Сторону о дате ее проведения не менее чем за 5 рабочих дней до даты ее проведения. В случае неявки одной Стороны к указанному сроку для проведения сверки расчетов по Договору Сторона, инициирующая проведение сверки расчетов по Договору, составляет и направляет в адрес другой Стороны акт о сверке расчетов в 2 экземплярах любым доступным способом (почтовое отправление, телеграмма, факсограмма, телефонограмма, информационно-телекоммуникационная сеть "Интернет"), позволяющим подтвердить получение такого уведомления адресатом. В таком случае акт о сверке расчетов подписывается в течение 3 рабочих дней со дня его получения. В случае неполучения ответа в течение 10 рабочих дней после направления другой Стороне акта о сверке расчетов этот акт считается признанным (согласованным) обеими Сторонами.

9. Размер платы за негативное воздействие на работу централизованной системы водоотведения, а также размер платы Абонента в связи с нарушением Абонентом нормативов по объему сточных вод и нормативов состава сточных вод рассчитываются в соответствии с требованиями законодательства Российской Федерации.

Оплата производится Абонентом на основании счетов, выставляемых ГУП "Мосводосток" в течение 7 рабочих дней с даты выставления счета.

IV. Права и обязанности Сторон

10. ГУП «Мосводосток» обязан:

а) обеспечивать эксплуатацию водосточных канализационных сетей, принадлежащих ему на праве собственности или ином законном основании и (или) находящихся в границах ее эксплуатационной ответственности, в соответствии с требованиями нормативно-технических документов;

б) при участии представителя Абонента осуществлять допуск к эксплуатации узла учета *(если в соответствии с требованиями законодательства Российской Федерации Абонент обязан устанавливать приборы учета сточных вод)*, устройств и сооружений, предназначенных для подключения к централизованной системе водоотведения;

в) соблюдать установленный режим приема сточных вод;

г) предупреждать Абонента о временном прекращении или ограничении водоотведения в порядке и случаях, которые предусмотрены настоящим Договором и нормативными правовыми актами Российской Федерации;

д) принимать необходимые меры по своевременной ликвидации аварий и повреждений на централизованной системе водоотведения, принадлежащей ГУП «Мосводосток» на праве собственности или ином законном основании, в порядке и сроки, которые установлены нормативно-технической документацией, а также по возобновлению действия такой системы с соблюдением требований, установленных законодательством Российской Федерации;

е) требовать от Абонента реализации мероприятий, направленных на достижение установленных нормативов водоотведения по объему сточных вод и нормативов состава сточных вод, требований к составу и свойствам сточных вод, установленных в целях предотвращения негативного воздействия на работу централизованной системы водоотведения;

ж) осуществлять контроль за соблюдением Абонентом режима водоотведения, нормативов по объему сточных вод и нормативов состава сточных вод, требований к составу и свойствам сточных вод, установленных в целях предотвращения негативного воздействия на работу централизованной системы водоотведения;

з) предоставлять Абоненту информацию в соответствии со стандартами раскрытия информации в порядке, предусмотренном законодательством Российской Федерации;

и) отвечать на жалобы и обращения Абонента, относящиеся к исполнению настоящего Договора, в течение срока, установленного законодательством Российской Федерации;

к) уведомлять Абонента о графиках и сроках проведения планово-предупредительного ремонта водосточных канализационных сетей, через которые осуществляется водоотведение сточных вод Абонента, в случае если это влечет отключение или ограничение водоотведения в отношении Абонента;

л) опломбировать Абоненту приборы учета сточных вод без взимания платы, за исключением случаев, предусмотренных Правилами организации коммерческого учета воды, сточных вод, при которых взимается плата за опломбирование приборов учета.

11. ГУП «Мосводосток» имеет право:

а) осуществлять контроль за правильностью осуществления Абонентом учета объемов отведенных сточных вод, осуществлять проверку состояния прибора учета сточных вод в целях установления факта несанкционированного вмешательства в работу прибора учета (узла учета), устанавливать контрольные пломбы и индикаторы антимагнитных пломб, а также пломбы и устройства, позволяющие фиксировать факт несанкционированного вмешательства в работу прибора учета (узла учета);

б) осуществлять контроль за наличием самовольного пользования Абонентом и (или) самовольного подключения Абонента к централизованной системе водоотведения и принимать меры по предотвращению самовольного пользования и (или) самовольного подключения Абонента к централизованной системе водоотведения;

в) временно прекращать или ограничивать водоотведение в случаях, предусмотренных законодательством Российской Федерации;

г) взимать с Абонента плату за отведение сточных вод сверх установленных нормативов по объему сточных вод и нормативов состава сточных вод, плату за негативное воздействие на работу централизованной системы водоотведения;

д) инициировать проведение сверки расчетов по настоящему Договору;

е) прекращать отведение сточных вод в случаях и порядке, предусмотренных Федеральным законом "О водоснабжении и водоотведении" и Правилами холодного водоснабжения и водоотведения;

ж) иметь беспрепятственный доступ к канализационным сетям и иным объектам Абонента, местам отбора проб сточных вод, приборам учета (узлам учета) сточных вод и иным устройствам, которыми Абонент владеет и пользуется на праве собственности или на ином законном основании и (или) которые находятся в границах его эксплуатационной ответственности, в порядке, предусмотренном разделом VI настоящего Договора.

12. Абонент обязан:

а) обеспечивать эксплуатацию водосточных канализационных сетей, принадлежащих Абоненту на праве собственности или ином законном основании и (или) находящихся в границах его эксплуатационной ответственности, в соответствии с требованиями нормативно-технических документов;

б) обеспечивать сохранность пломб и знаков поверки на приборах учета, узлах учета, задвижках обводной линии, задвижках и других устройствах, находящихся в границах его эксплуатационной

ответственности, а также не допускать хранения предметов, препятствующих доступу к узлам и приборам учета, несанкционированное вмешательство в работу прибора учета (узла учета), механические, химические, электромагнитные или иные воздействия, которые могут искажать показания приборов учета;

в) обеспечивать учет отводимых сточных вод в порядке, установленном разделом V настоящего Договора, и в соответствии с Правилами организации коммерческого учета воды, сточных вод, если иное не предусмотрено настоящим Договором;

г) устанавливать приборы учета сточных вод на границах эксплуатационной ответственности или в ином месте, определенном в настоящем Договоре, в случае, если установка таких приборов предусмотрена Правилами холодного водоснабжения и водоотведения;

д) соблюдать установленный настоящим Договором режим водоотведения;

е) производить оплату по настоящему Договору в сроки, порядке и размере, которые определены в соответствии с настоящим Договором, в том числе в случае перехода прав на объекты, в отношении которых осуществляется водоотведение в соответствии с настоящим Договором, до даты расторжения настоящего Договора в соответствии с пунктом 61(1) настоящего Договора, вносить плату за негативное воздействие на работу централизованной системы водоотведения и плату за нарушение нормативов по объему сточных вод и нормативов состава сточных вод, а также в случаях, установленных законодательством Российской Федерации, возмещать вред, причиненный водному объекту;

ж) обеспечивать беспрепятственный доступ представителям ГУП «Мосводосток» или по ее указанию представителям иной организации к канализационным сетям и иным объектам Абонента, местам отбора проб сточных вод и приборам учета (узлам учета) сточных вод, которыми Абонент владеет и пользуется на праве собственности или ином законном основании, и (или) которые находятся в границах его эксплуатационной ответственности, в порядке и случаях, которые предусмотрены разделом VI настоящего Договора;

з) соблюдать нормативы по объему сточных вод и нормативы состава сточных вод, требования к составу и свойствам сточных вод, установленные в целях предотвращения негативного воздействия на работу централизованной системы водоотведения, а также принимать меры по соблюдению указанных нормативов и требований, в том числе обеспечивать реализацию плана снижения сбросов и плана по обеспечению соблюдения требований к составу и свойствам сточных вод, установленных в целях предотвращения негативного воздействия на работу централизованной системы водоотведения;

и) уведомлять ГУП «Мосводосток» в случае перехода прав на объекты, в отношении которых осуществляется водоотведение в соответствии с настоящим Договором, прав на объекты, устройства и сооружения, предназначенные для подключения (технологического присоединения) к централизованной системе водоотведения, а также в случае предоставления третьим лицам прав владения и пользования такими объектами, устройствами или сооружениями в порядке, установленном разделом IX.I настоящего Договора;

к) незамедлительно сообщать ГУП "Мосводосток" обо всех повреждениях или неисправностях на водосточных канализационных сетях, сооружениях и устройствах, о нарушениях работы централизованной системы водоотведения либо о ситуациях (угрозах их возникновения), которые могут оказать негативное воздействие на работу централизованной системы водоотведения и причинить вред окружающей среде;

л) обеспечивать в сроки, установленные законодательством Российской Федерации, ликвидацию повреждений или неисправностей водосточных канализационных сетей, принадлежащих Абоненту на законном основании и (или) находящихся в границах его эксплуатационной ответственности, и устранять последствия таких повреждений, неисправностей;

м) предоставлять иным абонентам и транзитным организациям возможность подключения (присоединения) к водосточным канализационным сетям, сооружениям и устройствам, принадлежащим Абоненту на законном основании, только по согласованию с ГУП "Мосводосток";

н) представлять в ГУП «Мосводосток» сведения об Абонентах, в отношении которых Абонент выполняет функции транзитной организации, по форме и в объеме, которые согласованы Сторонами настоящего Договора;

о) не создавать препятствий для осуществления водоотведения в отношении Абонентов и транзитных организаций, канализационные сети которых присоединены к водосточным канализационным сетям Абонента или расположены в границах земельного участка Абонента, или проходят через помещения, принадлежащие Абоненту;

п) не допускать возведения построек, гаражей, стоянок транспортных средств, складирования материалов, мусора, древопосадок, а также не осуществлять производство земляных работ в местах устройства централизованной системы водоотведения, в том числе в местах прокладки сетей, находящихся в границах эксплуатационной ответственности Абонента и охранных зонах таких сетей, без согласия ГУП "Мосводосток";

р) осуществлять сброс сточных вод от напорных коллекторов Абонента в самотечную сеть ГУП «Мосводосток» через колодец - гаситель напора;

с) обеспечивать разработку плана снижения сбросов и плана по обеспечению соблюдения требований к составу и свойствам сточных вод, установленных в целях предотвращения негативного воздействия на работу централизованной системы водоотведения, в случаях, предусмотренных Правилами холодного водоснабжения и водоотведения;

т) в случаях, установленных Правилами холодного водоснабжения и водоотведения, подавать декларацию о составе и свойствах сточных вод (далее - декларация) и уведомлять ГУП «Мосводосток» в случае нарушения декларации.

13. Абонент имеет право:

а) получать от ГУП «Мосводосток» информацию о результатах контроля состава и свойств сточных вод, осуществляемого в соответствии с Правилами осуществления контроля состава и свойств сточных вод, утвержденными постановлением Правительства Российской Федерации от 22 мая 2020 г. N 728 "Об утверждении Правил осуществления контроля состава и свойств сточных вод и о внесении изменений и признании утратившими силу некоторых актов Правительства Российской Федерации" (далее - Правила осуществления контроля состава и свойств сточных вод);

б) получать от ГУП «Мосводосток» информацию об изменении установленных тарифов на водоотведение;

в) привлекать третьих лиц для выполнения работ по устройству узла учета;

г) инициировать проведение сверки расчетов по настоящему Договору;

д) осуществлять в целях контроля состава и свойств сточных вод отбор проб сточных вод, в том числе параллельный отбор проб, принимать участие в отборе проб сточных вод, осуществляемом ГУП «Мосводосток».

V. Порядок осуществления учета принимаемых сточных вод, сроки и способы предоставления в ГУП «Мосводосток» показаний приборов учета

14. Для учета объемов принятых сточных вод Стороны используют приборы учета, если иное не предусмотрено Правилами организации коммерческого учета воды, сточных вод.

15. Сведения об узлах учета и приборах учета сточных вод и о местах отбора проб сточных вод указываются по форме согласно Приложению N 4.

16. Коммерческий учет сточных вод в узлах учета обеспечивает Абонент.

17. Количество принятых ГУП «Мосводосток сточных вод определяется Стороной, осуществляющей коммерческий учет по показаниям приборов учета, за исключением случаев, когда в соответствии с Правилами организации коммерческого учета воды, сточных вод коммерческий учет осуществляется расчетным способом.

17.1. Расчет среднегодового объема сточных вод, поступающих в централизованную систему водоотведения с каждой территории (выпуска) Абонента, производится согласно Приложению № 2 к настоящему Договору. Среднемесячный расчетный объем сточных вод составляет 1/12 среднегодового объема сброса сточных вод.

17.2. В случае непредставления Абонентом до 30 числа отчетного месяца сведений о фактическом объеме водоотведения, расчет месячной платы за водоотведение производится ГУП «Мосводосток» по среднемесячному объему сточных вод (с учетом льгот на оплату услуг ГУП «Мосводосток», установленных нормативно-правовыми актами Российской Федерации или города Москвы).

18. В случае отсутствия у Абонента приборов учета сточных вод Абонент обязан до _____ установить и ввести в эксплуатацию приборы учета сточных вод.

(указать дату)

(распространяется только на категории абонентов, для которых установка приборов учета сточных вод является обязательной в соответствии с законодательством Российскойn Федерации).

19. Сторона, осуществляющая коммерческий учет принятых (отведенных) сточных вод, снимает показания приборов учета на последнее число расчетного периода, установленного настоящим Договором, либо осуществляет в случаях, предусмотренных Правилами организации коммерческого учета воды, сточных вод, расчет объема принятых (отведенных) сточных вод расчетным способом, вносит показания приборов учета в журнал учета принятых сточных вод, передает эти сведения другой Стороне не позднее 30 числа отчетного месяца.

20. Передача Сторонами сведений о показаниях приборов учета и другой информации осуществляется любым доступным способом (почтовое отправление, телеграмма, факсограмма, телефонограмма, информационно-телекоммуникационная сеть "Интернет"), позволяющим подтвердить получение такого уведомления адресатом.

Примечание. Пункты 15, 16, 17, 19, 20 действуют в отношении Абонентов, имеющих на праве собственности или ином законном основании и (или) находящиеся в границах его эксплуатационной ответственности водосточные сети и сооружения.

VI. Порядок обеспечения Абонентом доступа ГУП «Мосводосток» к водосточным канализационным сетям (контрольным канализационным колодцам) и приборам учета сточных вод в целях определения объема отводимых сточных вод, их состава и свойств

(для Абонентов, имеющих на праве собственности или ином законном основании и (или) находящиеся в границах его эксплуатационной ответственности водосточные сети и сооружения)

21. Абонент обязан обеспечить представителям ГУП «Мосводосток» или по его указанию представителям иной организации доступ к водосточным канализационным сетям (контрольным канализационным колодцам) и иным объектам Абонента, местам отбора проб сточных вод, приборам учета (узлам учета) сточных вод и иным устройствам, которыми Абонент владеет и пользуется на праве собственности или на ином законном основании и (или) которые находятся в границах его эксплуатационной ответственности, в следующем порядке:

а) ГУП «Мосводосток» или по его указанию иная организация предварительно, не позднее 15 минут до начала процедуры обследования или отбора проб или начала работ на водосточных канализационных

сетях, оповещает Абонента о дате и времени посещения проверяющих с указанием списка проверяющих (при отсутствии у них служебных удостоверений или доверенности). Оповещение осуществляется любым доступным способом (почтовое отправление, телеграмма, факсограмма, телефонограмма, информационно-телекоммуникационная сеть "Интернет"), позволяющим подтвердить получение такого уведомления адресатом;

б) уполномоченные представители ГУП «Мосводосток» или представители иной организации предъявляют Абоненту служебное удостоверение или доверенность на совершение соответствующих действия от имени ГУП «Мосводосток» или иной организации;

в) доступ к водосточным канализационным сетям (контрольным канализационным колодцам) и приборам учета сточных вод обеспечивается представителям ГУП «Мосводосток» или по его указанию представителям иной организации только в установленных местах отбора проб, местах установки узлов учета, приборов учета и иных устройств, предусмотренных настоящим Договором;

г) Абонент вправе принимать участие в проведении ГУП «Мосводосток» всех проверок, предусмотренных настоящим разделом, а также присутствовать при проведении ГУП "Мосводосток" работ на канализационных сетях;

д) отказ в доступе представителям (недопуск представителей) ГУП «Мосводосток» или по его указанию представителем иной организации приравнивается к самовольному пользованию централизованной системой водоотведения, что влечет за собой применение расчетного способа при определении количества принятых сточных вод за весь период нарушения. Продолжительность периода нарушения определяется в соответствии с Правилами организации коммерческого учета воды, сточных вод;

е) в случае невозможности отбора проб сточных вод из мест отбора проб сточных вод, предусмотренных настоящим Договором, отбор сточных вод осуществляется в порядке, установленном Правилами осуществления контроля состава и свойств сточных вод.

VII. Контроль состава и свойств сточных вод, места и порядок отбора проб сточных вод.

(для Абонентов, имеющих на праве собственности или ином законном основании и (или) находящиеся в границах его эксплуатационной ответственности водосточные сети и сооружения)

22. Контроль состава и свойств сточных вод в отношении Абонентов осуществляется в соответствии с Правилами осуществления контроля состава и свойств сточных вод.

23. Сведения об узлах учета и приборах учета сточных вод и о местах отбора проб сточных вод приводятся по форме согласно Приложению N 4 к настоящему Договору.

VIII. Порядок контроля за соблюдением Абонентами показателей декларации о составе и свойствах сточных вод, нормативов по объему сточных вод и нормативов состава сточных вод, требований к составу и свойствам сточных вод, установленных в целях предотвращения негативного воздействия на работу централизованной системы водоотведения

(для Абонентов, имеющих на праве собственности или ином законном основании и (или) находящиеся в границах его эксплуатационной ответственности водосточные сети и сооружения)

24. Нормативы по объему сточных вод и нормативы состава сточных вод устанавливаются в соответствии с законодательством Российской Федерации. ГУП "Мосводосток" уведомляет Абонента об утверждении уполномоченными органами исполнительной власти, органами местного самоуправления поселения, городского округа нормативов водоотведения по объему сточных вод и нормативов состава сточных вод в течение 5 рабочих дней со дня получения такой информации от уполномоченных органов исполнительной власти, органов местного самоуправления. Сведения о нормативах по объему сточных вод, установленных для Абонента, указываются по форме согласно Приложению № 5.

25. Сведения о нормативах состава сточных вод и требованиях к составу и свойствам сточных вод, установленных для Абонента в целях предотвращения негативного воздействия на работу централизованной системы водоотведения, указываются по форме согласно Приложению N 6.

26. Контроль за соблюдением Абонентом требований к составу и свойствам сточных вод, установленных в целях предотвращения негативного воздействия на работу централизованной системы водоотведения, нормативов по объему сточных вод и нормативов состава сточных вод, а также показателей декларации осуществляет ГУП «Мосводосток» или по его поручению иная организация, а также транзитная организация, осуществляющая транспортировку сточных вод Абонента.

В ходе осуществления контроля за соблюдением Абонентом установленных для него нормативов водоотведения по объему сточных вод ГУП «Мосводосток» или по его поручению иная организация ежемесячно определяет объем отведенных (принятых) сточных вод Абонента сверх установленного для него норматива по объему сточных вод.

27. При наличии у Абонента объектов, для которых не устанавливаются нормативы по объему сточных вод, контроль за соблюдением нормативов по объему сточных вод Абонента производится путем сверки общего объема отведенных сточных вод за вычетом объемов поверхностных сточных вод, а также объемов сточных вод, для которых не устанавливаются нормативы по объему сточных вод.

28. При превышении Абонентом установленных нормативов по объему сточных вод Абонент оплачивает объем сточных вод, отведенных в расчетном периоде в централизованную систему

водоотведения с превышением установленного норматива по объему сточных вод, по тарифам на водоотведение, действующим в отношении сверхнормативных сбросов сточных вод, установленным в соответствии с Основами ценообразования в сфере водоснабжения и водоотведения, утвержденными постановлением Правительства Российской Федерации от 13 мая 2013 г. N 406 "О государственном регулировании тарифов в сфере водоснабжения и водоотведения".

IX. Условия прекращения или ограничения приема сточных вод.

29. ГУП «Мосводосток» вправе осуществить временное прекращение или ограничение приема сточных вод Абонента только в случаях, установленных Федеральным законом "О водоснабжении и водоотведении", и при условии соблюдения порядка временного прекращения или ограничения приема сточных вод, установленного Правилами холодного водоснабжения и водоотведения.

30. ГУП «Мосводосток» в течение одних суток со дня временного прекращения или ограничения приема сточных вод уведомляет о таком прекращении или ограничении:

а) Абонента;

б) орган местного самоуправления;

в) территориальный орган федерального органа исполнительной власти, осуществляющего федеральный государственный санитарно-эпидемиологический надзор;

г) лиц, с которыми ГУП «Мосводосток» заключены Договоры по транспортировке сточных вод, если временное прекращение или ограничение приема сточных вод Абонента приведет к временному прекращению или ограничению транспортировки сточных вод.

31. Уведомление ГУП «Мосводосток» о временном прекращении или ограничении приема сточных вод, а также уведомление о снятии такого прекращения или ограничения и возобновлении приема сточных вод направляются соответствующим лицам любым доступным способом (почтовое отправление, телеграмма, факсограмма, телефонограмма, информационно-телекоммуникационная сеть "Интернет"), позволяющим подтвердить получение такого уведомления адресатом.

IX(I). Порядок уведомления ГУП «Мосводосток» о переходе прав на объекты, в отношении которых осуществляется водоотведение

31(1). В случае перехода прав на объекты, в отношении которых осуществляется водоотведение в соответствии с настоящим Договором, прав на объекты, устройства и сооружения, предназначенные для подключения (технологического присоединения) к централизованной системе водоотведения, а также в случае предоставления прав владения и (или) пользования такими объектами, устройствами или сооружениями третьим лицам Абонент в течение 3 рабочих дней со дня наступления одного из указанных событий направляет в ГУП «Мосводосток» письменное уведомление с указанием лиц, к которым перешли эти права, документов, являющихся основанием перехода прав, и вида переданного права с приложением заверенных надлежащим образом копий документов, являющихся основанием перехода прав.

Такое уведомление направляется любым доступным способом, позволяющим подтвердить получение уведомления адресатом.

31(2). Уведомление считается полученным ГУП «Мосводосток» с даты почтового уведомления о вручении, или с даты подписи уполномоченного представителя ГУП «Мосводосток», свидетельствующей о получении уведомления, либо с иной даты в соответствии с выбранным способом направления.

X. Порядок декларирования состава и свойств сточных вод

32. В целях обеспечения контроля состава и свойств сточных вод Абонент подает в ГУП «Мосводосток» декларацию о составе и свойствах сточных вод, отводимых в централизованную систему водоотведения (далее - декларация).

33. Декларация разрабатывается Абонентом и представляется в ГУП «Мосводосток» не позднее 6 месяцев со дня заключения Абонентом с ГУП «Мосводосток» настоящего Договора. Декларация на очередной год подается Абонентом до 1 ноября предшествующего года.

34. К декларации прилагается заверенная Абонентом схема водосточных канализационных сетей Абонента с указанием колодцев присоединения к централизованной системе водоотведения и канализационных колодцев, предназначенных для контроля состава и свойств сточных вод. При наличии нескольких канализационных выпусков в централизованную систему водоотведения в декларации указываются состав и свойства сточных вод по каждому из таких канализационных выпусков. Значения фактических концентраций и фактические свойства сточных вод в составе декларации определяются Абонентом путем оценки результатов анализов состава и свойств проб сточных вод по каждому канализационному выпуску Абонента, выполненных по поручению Абонента лабораторией, аккредитованной в порядке, установленном законодательством Российской Федерации.

35. Значения фактических концентраций и фактических свойств сточных вод в составе декларации определяются Абонентом в интервале от минимального до максимального значения результатов анализов состава и свойств проб сточных вод, при этом в обязательном порядке:

а) учитываются результаты, полученные за 2 предшествующих года в ходе осуществления контроля состава и свойств сточных вод, проводимого ГУП «Мосводосток» в соответствии с Правилами осуществления контроля состава и свойств сточных вод;

б) исключаются значения запрещенного сброса;

в) не подлежат указанию нулевые значения фактических концентраций или фактических свойств сточных вод.

36. Перечень загрязняющих веществ, для выявления которых выполняются определения состава и свойств сточных вод, определяется нормативами состава сточных вод, требованиями к составу и свойствам сточных вод, установленными в целях предотвращения негативного воздействия на работу централизованной системы водоотведения.

37. Декларация прекращает действие в следующих случаях:

а) выявление ГУП «Мосводосток» в ходе осуществления контроля состава и свойств сточных вод превышения Абонентом нормативов состава сточных вод или требований, установленных в целях предотвращения негативного воздействия на работу объектов централизованной системы водоотведения, по веществам (показателям), не указанным Абонентом в декларации;

б) выявление 2 раза в течение календарного года в контрольной пробе сточных вод, отобранной организацией, осуществляющей водоотведение, значения фактической концентрации загрязняющего вещества или фактического показателя свойств сточных вод Абонента по одному и тому же показателю, превышающего в 2 раза и более значение фактической концентрации загрязняющего вещества или фактического показателя свойств сточных вод Абонента, заявленные Абонентом в декларации.

38. В течение 3 месяцев со дня оповещения Абонента организацией, осуществляющей водоотведение, о наступлении хотя бы одного из случаев, указанных в пункте 37 настоящего Договора, Абонент обязан внести соответствующие изменения в декларацию. В случае если соответствующие изменения в декларацию не были внесены, декларация прекращает действие по истечении 3 месяцев со дня оповещения Абонента организацией, осуществляющей водоотведение, о наступлении указанных случаев.

39. В случае если Абонентом допущено нарушение декларации, Абонент обязан незамедлительно проинформировать об этом ГУП «Мосводосток» любым доступным способом (почтовое отправление, телеграмма, факсограмма, телефонограмма, информационно-телекоммуникационная сеть "Интернет"), позволяющим подтвердить получение такого уведомления адресатом.

XI. Условия отведения (приема) поверхностных сточных вод в централизованные системы водоотведения

40. ГУП «Мосводосток» в соответствии с условиями настоящего Договора обязуется осуществлять прием поверхностных сточных вод Абонента в централизованную (ливневую) систему водоотведения и обеспечивать их транспортировку, очистку (при наличии очистных сооружений) и сброс в водный объект, а Абонент обязуется соблюдать требования к составу и свойствам отводимых поверхностных сточных вод, установленные законодательством Российской Федерации, и производить ГУП «Мосводосток» оплату отведения (приема) поверхностных сточных вод в сроки, порядке и размере, которые определены в настоящем Договоре.

41. Отведение поверхностных сточных вод осуществляется с непосредственным подключением или без непосредственного подключения к централизованной системе водоотведения.

42. Сведения о точках приема поверхностных сточных вод Абонента в централизованную систему водоотведения указаны в акте о разграничении балансовой принадлежности и эксплуатационной ответственности (Приложение №1 к настоящему Договору).

XII. Условия отведения (приема) сточных вод иных лиц, объекты которых подключены к водосточным канализационным сетям, принадлежащим Абоненту

(для Абонентов, имеющих на праве собственности или ином законном основании и (или) находящиеся в границах его эксплуатационной ответственности водосточные сети и сооружения)

43. Абонент представляет в ГУП «Мосводосток» сведения о лицах, объекты которых подключены к водосточным канализационным сетям, принадлежащим Абоненту.

44. Сведения о лицах, объекты которых подключены к водосточным канализационным сетям, принадлежащим Абоненту, представляются в письменном виде с указанием наименования таких лиц, срока и схемы подключения к водосточным канализационным сетям, места отбора проб сточных вод. ГУП «Мосводосток» вправе запросить у лиц, объекты которых подключены к водосточным канализационным сетям, принадлежащим Абоненту, иные необходимые сведения и документы.

45. ГУП «Мосводосток» осуществляет отведение сточных вод юридических и физических лиц, объекты которых подключены к водосточным канализационным сетям Абонента, при условии, что такие лица заключили Договор водоотведения с ГУП «Мосводосток».

46. Абонент несет в полном объеме ответственность за нарушения условий настоящего Договора, произошедшие по вине юридических и физических лиц, объекты которых подключены к водосточным канализационным сетям Абонента, но которые не имеют Договора водоотведения с ГУП «Мосводосток».

XIII. Порядок урегулирования споров и разногласий

47. Все споры и разногласия, возникающие между Сторонами, связанные с исполнением настоящего Договора, подлежат досудебному урегулированию в претензионном порядке.

48. Претензия направляется по адресу Стороны, указанному в реквизитах Договора, либо по юридическому адресу согласно выписке из Единого государственного реестра юридических лиц, и должна содержать:

а) сведения о заявителе (наименование, местонахождение (адрес));

б) содержание спора, разногласий;

в) сведения об объекте (объектах), в отношении которого возникли спор, разногласия (полное наименование, местонахождение, правомочие на объект, которым обладает Сторона, направившая претензию);

г) другие сведения по усмотрению Стороны.

49. Сторона, получившая претензию, в течение 10 рабочих дней со дня поступления претензии обязана ее рассмотреть и дать ответ.

50. Стороны составляют акт об урегулировании спора или разногласий.

51. В случае не достижения Сторонами соглашения спор и разногласия, возникшие из настоящего Договора, подлежат урегулированию в Арбитражном суде г. Москвы в установленном законодательством Российской Федерации порядке.

XIV. Ответственность Сторон

52. За неисполнение или ненадлежащее исполнение обязательств по настоящему Договору Стороны несут ответственность в соответствии с законодательством Российской Федерации.

53. В случае нарушения ГУП «Мосводосток» режима приема сточных вод Абонент вправе потребовать пропорционального снижения размера оплаты по настоящему Договору в соответствующем расчетном периоде.

54. В случае неисполнения либо ненадлежащего исполнения Абонентом обязательств по оплате настоящего Договора ГУП "Мосводосток" вправе потребовать от Абонента уплаты пени в размере одной стотридцатой ставки рефинансирования Центрального банка Российской Федерации, действующей на день фактической оплаты, от не выплаченной в срок суммы за каждый день просрочки, начиная со следующего дня после дня наступления установленного срока оплаты по день фактической оплаты.

54(1). В случае неисполнения либо ненадлежащего исполнения Абонентом обязанности по обеспечению доступа ГУП «Мосводосток» к водосточным канализационным сетям и устройствам на них для проведения работ Абонент несет обязанность по возмещению причиненных в результате этого ГУП «Мосводосток», другим абонентам, транзитным организациям и (или) иным лицам убытков.

XV. Обстоятельства непреодолимой силы

55. Стороны освобождаются от ответственности за неисполнение либо ненадлежащее исполнение обязательств по настоящему Договору, если оно явилось следствием обстоятельств непреодолимой силы и если эти обстоятельства повлияли на исполнение настоящего Договора.

При этом срок исполнения обязательств по настоящему Договору отодвигается соразмерно времени, в течение которого действовали такие обстоятельства, а также последствиям, вызванным этими обстоятельствами.

56. Сторона, подвергшаяся действию обстоятельств непреодолимой силы, обязана без промедления (не позднее 24 часов) уведомить другую Сторону любым доступным способом (почтовое отправление, телеграмма, факсограмма, телефонограмма, информационно-телекоммуникационная сеть "Интернет"), позволяющим подтвердить получение такого уведомления адресатом, о наступлении и характере указанных обстоятельств, а также об их прекращении.

XVI. Срок действия Договора

57. Настоящий Договор вступает в силу с 01.01.2022 г.

58. Настоящий Договор заключен на срок по 31.12.2023 г. включительно Срок действия Договора в части оплаты за оказанные услуги до 01.03.2024 г. включительно.

59. Настоящий Договор считается продленным на тот же срок и на тех же условиях, если за один месяц до окончания срока его действия ни одна из Сторон не заявит о его прекращении или изменении либо о заключении нового Договора на иных условиях.

60. Настоящий Договор может быть расторгнут до окончания срока его действия по обоюдному согласию Сторон.

61. В случае предусмотренного законодательством Российской Федерации отказа ГУП «Мосводосток» от исполнения настоящего Договора или его изменения в одностороннем порядке Договор считается расторгнутым или измененным.

61(1). В случае перехода прав на объекты, в отношении которых осуществляется водоотведение в соответствии с настоящим Договором, Договор считается расторгнутым с даты, указанной в уведомлении о переходе прав на объекты, представленном Абонентом в ГУП «Мосводосток» в порядке, предусмотренном разделом IX(I) настоящего Договора, но не ранее даты получения такого уведомления ГУП «Мосводосток» либо с даты заключения Договора водоотведения с лицом, к которому перешли эти права, в зависимости от того, какая из указанных дат наступила раньше.

XVII. Прочие условия

62. Изменения, которые вносятся в настоящий Договор, считаются действительными, если они оформлены в письменном виде, подписаны уполномоченными на то лицами и заверены печатями обеих Сторон (при их наличии), или оформлены в виде электронных документов, подписанных электронной подписью уполномоченных представителей Сторон, за исключением изменения тарифов, ставок платы за сброс загрязняющих веществ и коэффициентов, установленных в соответствии с законодательством

Российской Федерации и города Москвы и изменения местонахождения или банковских реквизитов одной из Сторон.

63. В случае изменения наименования, местонахождения или банковских реквизитов Сторона обязана уведомить об этом другую Сторону в письменной форме в течение 5 рабочих дней со дня наступления указанных обстоятельств любым доступным способом (почтовое отправление, телеграмма, факсограмма, телефонограмма, информационно-телекоммуникационная сеть "Интернет"), позволяющим подтвердить получение такого уведомления адресатом.

64. При исполнении настоящего Договора Стороны обязуются руководствоваться законодательством Российской Федерации.

65. Настоящий Договор составлен в двух экземплярах, имеющих одинаковую юридическую силу.

66. Приложения к настоящему Договору являются его неотъемлемой частью.

Приложения:

№1 - Акт о разграничении балансовой принадлежности и эксплуатационной ответственности на 4 л.

№2 - Расчет среднегодового объема сточных вод, поступающих в централизованную систему водоотведения на 1 л.

№3 - Сведения о режиме приема сточных вод на 1 л.

№3(1) - Соглашение об осуществлении электронного документооборота на 1 л.

№4 - Сведения об узлах учета и приборах учета сточных вод и местах отбора проб сточных вод на 2 л.

№5 - Сведения о нормативах по объему отводимых в централизованную систему водоотведения сточных вод, установленных для Абонента на ___ л.

№6 - Сведения о нормативах состава сточных вод и требованиях к составу и свойствам сточных вод, установленных для Абонента в целях предотвращения негативного воздействия на работу централизованной системы водоотведения на 1 л.

Юридические адреса и платежные реквизиты Сторон

ГУП "Мосводосток"
Юридический адрес: 119017 г. Москва, ул. Новокузнецкая, д. 26/8, стр1
тел. (495) 953-29-01, факс (495) 951-94-41, e-mail: secretar@mosvodostok.info
ИНН 7705013033, КПП 775050001, ОГРН 1027739015567, Код по ОКПО 16345267,
Код по ОКВЭД 37.00
ФИЛИАЛ "ЦЕНТРАЛЬНЫЙ" БАНКА ВТБ (ПАО) Г. МОСКВА, Кор. счет 30101810145250000411,
БИК 044525411, Расчетный счет 40602810415800000001

Абонент: Государственное бюджетное учреждение города Москвы "Управление спортивными объектами" Департамента спорта города Москвы
Юридический адрес: 115280, Россия, г. Москва, Автозаводская ул., д. 23А, корп. 4, этаж 3, комн. 33
Фактический адрес: 115280, Россия, г. Москва, Автозаводская ул., д. 23А, корп. 4, этаж 3, комн. 33
тел. 8 495 681-17-61
email: mso@mos.sport
ИНН 7702059311, КПП 770701001, Код по ОКПО 33666085, Код по ОКВЭД 93.11,
ОГРН 1037739733404
ГУ БАНКА РОССИИ ПО ЦФО//УФК ПО Г. МОСКВЕ, г. Москва, ЕКС 40102810545370000003,
БИК 004525988, Казначейский счет 03224643450000007300, Л/С 2678341000450121

ГУП «Мосводосток»
Заместитель начальника Управления по работе с абонентами - начальник договорного отдела
_____/Оськина Г.Н.
"__" _____ 20__ г.
МП

Абонент
Директор
_____/Самойленко Ф.Ф.
"__" _____ 20__ г.
МП

Приложение №1 к Договору водоотведения
№12784-43704 от __ _____ ____ г.

АКТ
о разграничении балансовой принадлежности и эксплуатационной ответственности

Государственное унитарное предприятие города Москвы по эксплуатации московских водоотводящих систем "Мосводосток", именуемое в дальнейшем ГУП «Мосводосток», в лице Заместителя начальника Управления по работе с абонентами - начальника договорного отдела Оськиной Галины Николаевны, действующего на основании доверенности № 372 от 23 сентября 2021 года, с одной стороны, и Государственное бюджетное учреждение города Москвы "Управление спортивными объектами" Департамента спорта города Москвы, именуемое в дальнейшем Абонент, в лице директора Самойленко Александра Александровича, действующего на основании Устава, с другой стороны, совместно именуемые в дальнейшем Сторонами, составили настоящий акт в отношении территории по адресу Мосфильмовская ул., вл.41,корп.2 о том, что:

В связи с неизменностью условий водоотведения (площади территории, мест присоединения к ЦСВ) стороны пришли к соглашению о том, что при переоформлении Договора актом о разграничении эксплуатационной ответственности и балансовой принадлежности нового Договора является акт разграничении эксплуатационной ответственности и балансовой принадлежности ранее заключенного Договора водоотведения по этому объекту №12784-40595 от 28.09.2021г. Копия акта прилагается.

Стороны договорились о том, что в случае изменения условий присоединения к ЦСВ будет составлен новый акт о разграничении эксплуатационной ответственности и балансовой принадлежности.

Приложение.

Копия акта разграничении эксплуатационной ответственности и балансовой принадлежности к договору №12784-40595 от 28.09.2021г.

ГУП «Мосводосток»

Заместитель начальника Управления по работе с абонентами - начальник договорного отдела

_____/Оськина Г.Н.
"__" _____20__ г.
МП

Абонент

директора
_____
_____/ Самойленко А.А.
"__" _____20__ г.
МП

Приложение №1
к договору водоотведения
№ 12784-48595 от «___» _____ 20___ г.

АКТ
о разграничении балансовой принадлежности и эксплуатационной ответственности

Государственное унитарное предприятие города Москвы по эксплуатации московских водоотводящих систем «Мосводосток», именуемое в дальнейшем ГУП "Мосводосток", в лице _____
(наименование должности, фамилия, имя, отчество)
Заместитель начальника Управления по работе с абонентами
_____,
действующего на основании доверенности _____,
с одной стороны, и ГБУ МосСпортОбъект
Начальник договорного отдела Оськина Г.Н. по дов. №117 01.06.20г
_____,
(наименование организации)
именуемое в дальнейшем Абонентом, в лице _____,
(должность, фамилия, имя, отчество - для юридических лиц; фамилия, имя, отчество - для физических лиц)
действующего на основании _____,
(положение/устав/ доверенность - указать нужное для юридических лиц)

с другой стороны, именуемые в дальнейшем Сторонами, составили настоящий акт в отношении территории по адресу _____
_____

о том, что:

1. Поступление сточных вод в централизованную систему водоотведения осуществляется (заполнить нужный подпункт):

1.1. путем присоединения водосточной сети Абонента диаметром 400 мм. в коллектор
сеть ГУП "Мосводосток"
(принадлежность и наименование коллектора)
диаметром 700 мм. в колодце (камере) по адресу: Т.П. вблизи вл 41к2 по ул. Мосфильмовская
по высшей точке здания
(адреса смотровых/дождеприемных колодцев)

1.2. без непосредственного подключения к централизованной системе водоотведения путем неорганизованного сброса по рельефу местности в точках приема поверхностных сточных вод:
_____
_____
(адреса дождеприёмных колодцев)

2. Границей раздела балансовой принадлежности по водосточным канализационным сетям Организации водопроводно-канализационного хозяйства и Абонента является
Т.П. вблизи вл 41к2 по ул. Мосфильмовская
по высшей точке здания

3. Границей раздела эксплуатационной ответственности по водосточным канализационным сетям Организации водопроводно-канализационного хозяйства и Абонента является
З.О. вблизи вл 41 к2 по ул. Мосфильмовская

Приложение. Карта земельного участка с нанесением водосточных сетей и указанием границ разграничения балансовой принадлежности сетей, эксплуатационной ответственности сторон, точек приема поверхностных сточных вод, узлов учета и мест отбора проб сточных вод. К.К.

Главный инженер - начальник ТО
ЭГТР - / Новиков М. Н. /
"14" 09 2022 г.

ГУП "Мосводосток"
/ /
"___" _____ 20___ г.
МП

Абонент
/ А. А. Самойленко /
" ГБУ " _____ 20___ г.
МП

СОГЛАСОВАНО по результатам комиссионного обследования территории:

Представитель
"Абонента"
ГБУ "МосСпорт Объект"
/ О. И. Чеголева /
"14" 09 2020 г.

Представитель
ЭГТР № 7
ГУП "Мосводосток"
ведущий инженер
/ Константинов А. А. /
"14" 09 2020 г.

Представитель
Контрольно-инспекционного отдела
ГУП "Мосводосток"
/ /
"___" _____ 20___ г.

Приложение №_____ к акту о разграничении
балансовой принадлежности и эксплуатационной ответственности
к договору водоотведения от _____ № 12784-40595

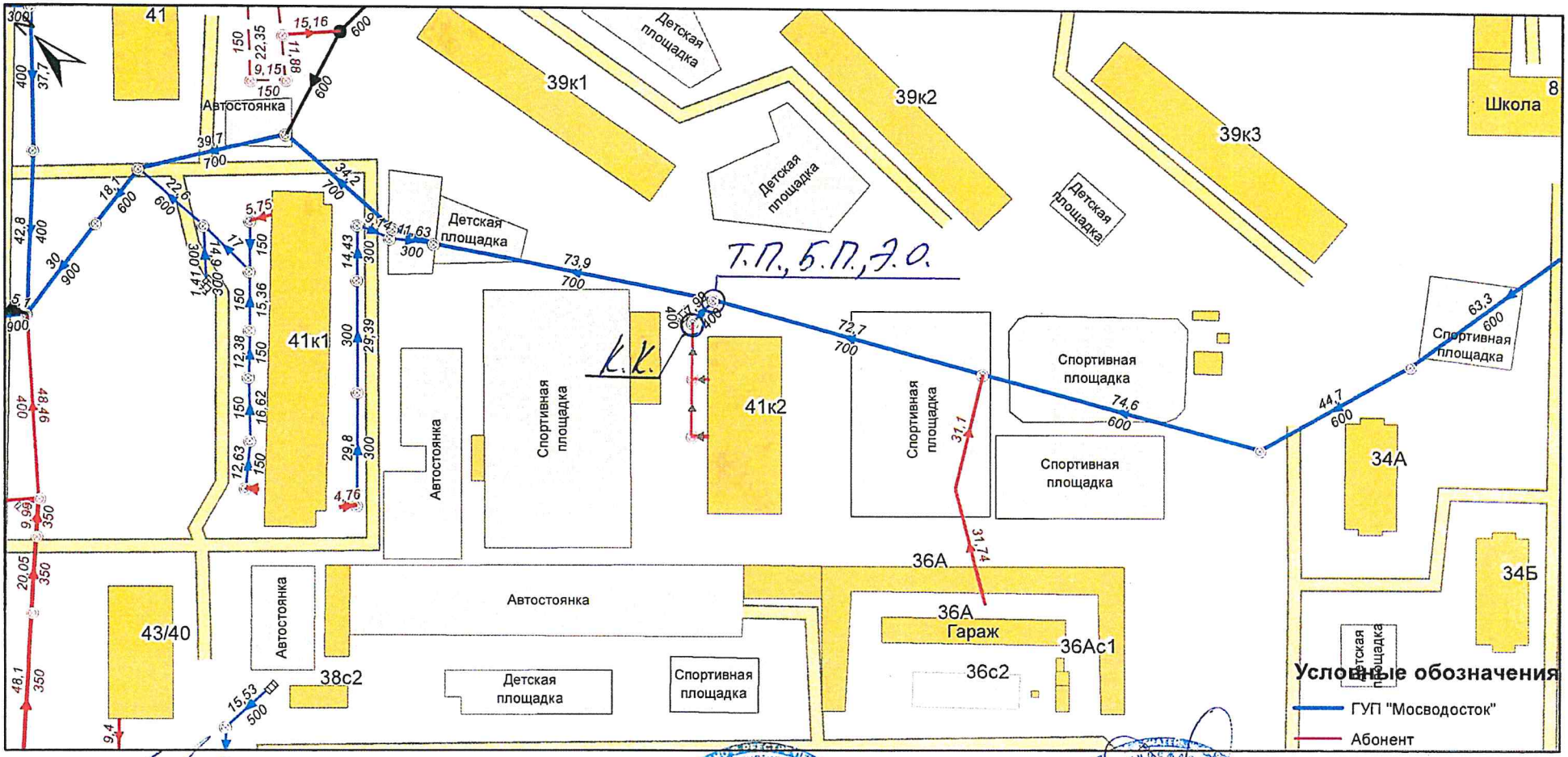

Главный инженер - начальник ТО ЭГТР
_____ / Новиков М.И. /
«14» 09 2020 г.

ГУП "Мосводосток"
_____ / Осьмин Е.И. /
«____» _____ 20____ г.
МП

Абонент
_____ / А. Самойленко
«____» _____ 20____ г.
МП

Представитель «Абонента»
_____ / О.Н. Чегочева /
«14» 09 2020 г.

Представитель ЭГТР № 7 ГУП "Мосводосток"
_____ / Константинов А.А.
«14» 09 2020 г.

Представитель Инспекционно-аналитического отдела
ГУП "Мосводосток"
_____ / _____ /
«____» _____ 20____ г.

Приложение №2 к Договору водоотведения
№12784-43704 от __ _____ ____ г.

РАСЧЕТ среднегодового объема сточных вод,
поступающих в централизованную систему водоотведения

Адрес территории (выпуска) Мосфильмовская ул., вл.41,корп.2
Осуществление видов деятельности, указанных в ПП РФ от 29.07.2013г № 644, при наличии которых для объекта устанавливаются нормативы состава сточных вод - нет
ЭГТР - 7 Способ приема стоков: количество врезок в ЦСВ -1 , неорганизованный сброс - нет.

1. Поверхностные сточные воды*:								
Дождевые сточные воды	Площадь поверхности, (F), $м^2$.	Слой осадков, за теплый период (апрель-октябрь), $Н_д$, м	Коэффициент стока дождевых вод, $Ψ_д$			Годовой объем дождевых вод, $м^3$/год ($W_д = Н_д * F * Ψ_д$)		
Кровля	969,50	0,470	0,7			318,970		
Асфальтобетонные покрытия	1 080,50		0,7			355,480		
Газоны	13 132,00		0,1			617,200		
Всего:	15 182,00					**1 291,650**		
Талые сточные воды	Площадь поверхности , F $м^2$	Слой осадков, за холодный период (ноябрь-март), $Н_т$, м	Коэффициент стока талых вод, $Ψ_т$	Коэф.учитыв. уборку снега, $К_у$		Годовой объем талых вод, $м^3$/год ($W_т = Н_т \cdot F * Ψ_т * К_у$)		
Территория без вывоза снега	14 101,50	0,235	0,7	1,0		2 319,700		
Территория, с которой вывозится снег	1 080,50		0,7	0,8		142,190		
Всего:	15 182,00					2 461,890		
Поливомоечные сточные воды	Площадь, подвергающаяся мойке/поливу $F_м$, $м^2$	Удельный расход воды на мойку 1 $м^2$, m, $м^3/м^2$	Кол-во моек в год, k	Коэффициент стока, $Ψ_м$		Vгод. = m *F * $Ψ_м$ * k		
	1 080,50	0,0015	150	0,5		121,560		
Инфильтрационные воды	Годовой слой отводимого стока, м	Испаряемость с единицы поверхности, м	Коэффициент экранирующего эффекта	Площадь, занятая деревьями и кустарниками, $м^2$	Коэффициент транспирации	Годовой слой на испарение, м	Годовой слой инфильтрационного стока, м	Годовой объем инфильтрационного стока, $м^3$/год
Теплый период	0,0851	0,4412	0,5	13 132,0	2,1121	0,4659	-	-
Холодный период	0,1622	0,0415	0,0	-	-	0,0415	-	-
Всего:	0,2473	-	-	-	-	0,5074	-	0,000
Общий среднегодовой расчетный объем сточных вод по территории, $м^3$ /год:							3 875,10	
Среднемесячный расчетный объем сточных вод по территории, $м^3$/мес.:							322,93	
Оплачиваемый среднемесячный расчетный объем сточных вод по территории, м3/мес.:							0,00	

***Примечание.** Расчет объема поверхностных сточных вод произведен в соответствии с Методическими указаниями по расчету объема принятых (отведенных) поверхностных сточных вод, утвержденных приказом Минстроя России от 17.10.2014г. № 639/пр.

ГУП «Мосводосток»

Исполнитель _____/Харейдинова Д. Ф.

Заместитель начальника Управления по работе с абонентами - начальник договорного отдела

_____/Оськина Г. Н.

"__" _____ 20__ г.

МП

Абонент

_____

_____

"__" _____ 20__ г.

МП

Приложение №3 к Договору водоотведения
№12784-43704 от __ _____ ____ г.

СВЕДЕНИЯ
о режиме приема сточных вод

№ п/п	Адрес территории (выпуска)	Среднемесячный объем сточных вод, $м^3$/мес. (Vгод./12)	Среднесуточный объем сточных вод, $м^3$/сут (Vгод./365)	Максимальный часовой расход сточных вод. $м^3$/ч	Максимальный секундный расход сточных вод, л/с
1	2	3	4	5	6
1	Мосфильмовская ул., вл.41,корп.2	322,93	10,62	Не регламентируется	Не регламентируется
Итого по Договору:		**322,93**	**10,62**		

Режим установлен на период действия Договора.
Допустимые перерывы в продолжительности приема сточных вод не регламентируются

ГУП «Мосводосток»

Заместитель начальника Управления по работе с абонентами - начальник договорного отдела

_____/Оськина Г.Н.

"__" _____ 20__ г.

МП

Абонент

Директор

_____/Самойленко А.А.

"__" _____ 20__ г.

МП

Приложение №3(1) к Договору водоотведения
№12784-43704 от __ _____ ____ г.

Соглашение об осуществлении электронного документооборота

г. Москва __ _____ ____ г.

Государственное унитарное предприятие города Москвы по эксплуатации московских водоотводящих систем "Мосводосток", именуемое в дальнейшем – ГУП «Мосводосток», в лице Заместителя начальника Управления по работе с абонентами - начальника договорного отдела Оськиной Галины Николаевны, действующего на основании доверенности № 372 от 23 сентября 2021 года, с одной стороны, и Государственное бюджетное учреждение города Москвы "Управление спортивными объектами" Департамента спорта города Москвы, именуемое в дальнейшем - "Абонент", в лице директора Самойленко Александра Александровича, действующего на основании Устава, с другой стороны, именуемые в дальнейшем сторонами, заключили настоящее соглашение о нижеследующем:

1. Доставка расчетно-платежных документов производится посредством электронного документооборота с использованием электронной подписи (далее – ЭДО) через Оператора электронного документооборота (далее оператор – ЭДО).

2. Датой выставления абоненту расчетно-платежных документов в электронном виде по телекоммуникационным каналам связи считается дата подтверждения оператором ЭДО выставления Абоненту расчетно-платежных документов от ГУП «Мосводосток».

3. Абонент обязан в течение 10 рабочих дней со дня выставления расчетно-платежных документов в электронном виде по телекоммуникационным каналам связи вернуть ГУП «Мосводосток» оформленный надлежащим образом акт сдачи-приемки услуг, подписанный электронной подписью Абонента и подтвержденный оператором ЭДО.

Акт сдачи-приемки услуг в электронном виде считается полученным ГУП «Мосводосток», если в ГУП «Мосводосток» поступило подтверждение оператором ЭДО подписания акта сдачи-приемки услуг электронной подписью Абонента.

4. В случае если в течение 5 рабочих дней со дня выставления Абоненту расчетно-платежных документов в электронном виде по телекоммуникационным каналам связи Абонент письменно не заявит ГУП «Мосводосток» о своих возражениях по объему оказанных услуг по водоотведению и сумме платежа по счету, считается, что Абонент согласен с представленным расчетом, услуги считаются оказанными в полном объеме, при этом подписанный ГУП «Мосводосток» акт сдачи-приемки услуг является основанием для взаимных расчетов и освобождением от дальнейших претензий абонента к качеству и полноте оказанных услуг.

5. Абоненту для работы в системе обмена электронными документами необходимо заключить соглашение с любым из операторов ЭДО на получение ключа электронной подписи.

6. Стороны признают, что используемые сторонами электронные документы, подписанные электронной подписью уполномоченных представителей сторон, имеют равную юридическую силу с документами на бумажном носителе, подписанными уполномоченными представителями и заверенными оттисками печатей сторон (независимо от того существуют такие документы на бумажных носителях или нет), только при соблюдении правил формирования и порядка передачи электронных документов, установленных настоящим договором.

ГУП «Мосводосток»

Заместитель начальника Управления по работе с абонентами - начальник договорного отдела

_____/Оськина Г.Н.

"__" _____ 20__ г.

МП

Абонент

директор

_____/Самойленко А.А.

" " _____ 20__ г.

ГБУ «МосСпортОбъект»

МП

***Приложение №4** к Договору водоотведения*
№12784-43704 от __ _____ _____ г.

СВЕДЕНИЯ
об узлах учета и приборах учета сточных вод и местах отбора проб сточных вод

Таблица 1.

№ п/п	Адрес территории (выпуска), расположение узла учета	Диаметр прибора учета, мм	Марка и заводской номер прибора учета	Технический паспорт прилагается (кол-во листов)	Показания приборов учета на начало учета водоотведения и дата их снятия	Дата опломбирования	Дата очередной поверки
1	2	3	4	5	6	7	8
1	-	-	-	-	-	-	-

Таблица 2.

№ п/п	Адрес территории (выпуска), расположение места отбора проб	Характеристика места отбора проб	Частота отбора проб сточных вод
1	2	3	5
1	Мосфильмовская ул., вл.41,корп.2	Контрольные колодцы	Согласно ПП РФ от 22.05.2020 № 728

Места расположения узлов учета и места отбора проб сточных вод указаны в Приложении №1 на схеме, прилагаемой к акту разграничения балансовой принадлежности и эксплуатационной ответственности.

ГУП «Мосводосток»

Заместитель начальника Управления по работе с абонентами - начальник договорного отдела

_____/Оськина Г.Н.

"__" _____ 20__ г.
МП

Абонент

_____

_____/Самойленко А.Д.

"__" _____ 20__ г.
МП

***Приложение №5** к Договору водоотведения*
№12784-43704 от __ _____ _____ г.

СВЕДЕНИЯ
о нормативах по объему отводимых в централизованную систему водоотведения сточных вод, установленных для Абонента
(для Абонентов, которым должны быть установлены нормативы по объему сточных вод)

Нормативы по объему сточных вод абоненту не установлены.

ГУП «Мосводосток»

Заместитель начальника Управления по работе с абонентами - начальник договорного отдела

_____/Оськина Г.Н.

"__" _____ 20__ г.
МП

Абонент

Директор
_____
Самойленко А.Н.

"__" _____ 20__ г.
МП

Приложение №6 к Договору водоотведения
№12784-43704 от __ _____ ____ г.

СВЕДЕНИЯ
о нормативах состава сточных вод и требованиях
к составу и свойствам сточных вод, установленных для Абонента
в целях предотвращения негативного воздействия на работу
централизованной системы водоотведения

1. Нормативы состава сточных вод для абонента не установлены.

2. Требования к составу и свойствам сточных вод, установленные для Абонента в целях предотвращения негативного воздействия на работу централизованной системы водоотведения устанавливаются в соответствии с Правилами холодного водоснабжения и водоотведения, утвержденными постановлением Правительства РФ от 29.07.2013 № 644

ГУП «Мосводосток»

Исполнитель _____/Харейдинова Д. Ф.

Заместитель начальника Управления по работе с абонентами - начальник договорного отдела

_____/Оськина Г. Н.
"__" _____ 20__ г.
МП

Абонент

_____
_____/_____
"__" _____ 20__ г.
МП

РАСЧЕТ
месячной платы за негативное воздействие на работу централизованной системы водоотведения
№12784-40595 от «28» сентября 2021г.

Расчет платы за негативное воздействие на работу централизованной системы водоотведения

№ п/п	Номер выпуска	Коэффициент компенсации	Тариф на водоотведение, руб/м^3	Месячный объем водоотведения, м^3	Месячная плата без учета НДС, руб. (гр.6 = гр.3*гр.4*гр.5)
1	2	3	4	5	6
1	Мосфильмовская ул., вл.41,корп.2	0,5	15,46	313,05	2 419,88
	ИТОГО плата без учета НДС				**2 419,88**

Расчет платы за негативное воздействие на работу централизованной системы водоотведения произведен в соответствии с Правилами холодного водоснабжения и водоотведения, утвержденных постановлением Правительства Российской Федерации от 29.07.2013г. № 644.
Настоящий расчет вступает в силу с 01.01.2022г.

Расчет платы за негативное воздействие на работу централизованной системы водоотведения

№ п/п	Номер выпуска	Коэффициент компенсации	Тариф на водоотведение, руб/м^3	Месячный объем водоотведения, м^3	Месячная плата без учета НДС, руб. (гр.6 = гр.3*гр.4*гр.5)
1	2	3	4	5	6
1	Мосфильмовская ул., вл.41,корп.2	0,5	17,46	313,05	2 732,93
	ИТОГО плата без учета НДС				**2 732,93**

Расчет платы за негативное воздействие на работу централизованной системы водоотведения произведен в соответствии с Правилами холодного водоснабжения и водоотведения, утвержденных постановлением Правительства Российской Федерации от 29.07.2013г. № 644.
Настоящий расчет вступает в силу с 01.07.2022г.

Расчет платы за негативное воздействие на работу централизованной системы водоотведения

№ п/п	Номер выпуска	Коэффициент компенсации	Тариф на водоотведение, руб/м^3	Месячный объем водоотведения, м^3	Месячная плата без учета НДС, руб. (гр.6 = гр.3*гр.4*гр.5)
1	2	3	4	5	6
1	Мосфильмовская ул., вл.41,корп.2	0,5	18,16	313,05	2 842,49
	ИТОГО плата без учета НДС				**2 842,49**

Расчет платы за негативное воздействие на работу централизованной системы водоотведения произведен в соответствии с Правилами холодного водоснабжения и водоотведения, утвержденных постановлением Правительства Российской Федерации от 29.07.2013г. № 644.
Настоящий расчет вступает в силу с 01.07.2023г.

СВОДНЫЙ РАСЧЕТ
Месячной абонентской платы по Договору водоотведения
№12784-40595 от «28» сентября 2021г.

Абонент: Государственное бюджетное учреждение города Москвы "Управление спортивными объектами" Департамента спорта города Москвы

№ п/п	Адрес территории, номер выпуска в ЦСВ	Способ подключения к ЦСВ	Оплачиваемый месячный объем сточных вод (с учетом льгот), $м^3$/мес	Месячная плата за нарушение нормативов по составу сточных вод, руб./мес	Месячная плата за негативное воздействие на работу ЦСВ, руб./мес
1	Мосфильмовская ул., вл.41,корп.2	присоединение	0,000	0,00	2 419,88
		Итого	**0,00**	**0,00**	**2 419,88**

Плата за водоотведение	Тариф	Оплачиваемый месячный объем сточных вод, м.куб.	Сумма, руб.
	15,46	0,00	0,00

	Сумма без НДС, руб	НДС, руб	Сумма с НДС, руб
Водоотведение сточных вод	0,00	0,00	0,00
Плата за нарушение нормативов по составу сточных вод	0,00	0,00	0,00
Плата за негативное воздействие на работу ЦСВ	2 419,88	483,98	2 903,86
Итого	**2 419,88**	**483,98**	**2 903,86**

Месячная сумма платы по договору водоотведения за сброс сточных вод и загрязняющих веществ, включая НДС:2 903,86 (две тысячи девятьсот три рубля 86 коп.)
Настоящий расчет вступает в силу с 01.01.2022г.

№ п/п	Адрес территории, номер выпуска в ЦСВ	Способ подключения к ЦСВ	Оплачиваемый месячный объем сточных вод (с учетом льгот), $м^3$/мес	Месячная плата за нарушение нормативов по составу сточных вод, руб./мес	Месячная плата за негативное воздействие на работу ЦСВ, руб./мес
1	Мосфильмовская ул., вл.41,корп.2	присоединение	0,000	0,00	2 732,93
		Итого	**0,00**	**0,00**	**2 732,93**

Плата за водоотведение	Тариф	Оплачиваемый месячный объем сточных вод, м.куб.	Сумма, руб.
	17,46	0,00	0,00

	Сумма без НДС, руб	НДС, руб	Сумма с НДС, руб
Водоотведение сточных вод	0,00	0,00	0,00
Плата за нарушение нормативов по составу сточных вод	0,00	0,00	0,00
Плата за негативное воздействие на работу ЦСВ	2 732,93	546,59	3 279,52
Итого	**2 732,93**	**546,59**	**3 279,52**

Месячная сумма платы по договору водоотведения за сброс сточных вод и загрязняющих веществ, включая НДС:3 279,52 (три тысячи двести семьдесят девять рублей 52 коп.)
Настоящий расчет вступает в силу с 01.07.2022г.

№ п/п	Адрес территории, номер выпуска в ЦСВ	Способ подключения к ЦСВ	Оплачиваемый месячный объем сточных вод (с учетом льгот), $м^3$/мес	Месячная плата за нарушение нормативов по составу сточных вод, руб./мес	Месячная плата за негативное воздействие на работу ЦСВ, руб./мес
1	Мосфильмовская ул., вл.41,корп.2	присоединение	0,000	0,00	2 842,49
		Итого	**0,00**	**0,00**	**2 842,49**

Плата за водоотведение	Тариф	Оплачиваемый месячный объем сточных вод, м.куб.	Сумма, руб.
	18,16	0,00	0,00

	Сумма без НДС, руб	НДС, руб	Сумма с НДС, руб
Водоотведение сточных вод	0,00	0,00	0,00
Плата за нарушение нормативов по составу сточных вод	0,00	0,00	0,00
Плата за негативное воздействие на работу ЦСВ	2 842,49	568,50	3 410,99
Итого	**2 842,49**	**568,50**	**3 410,99**

Месячная сумма платы по договору водоотведения за сброс сточных вод и загрязняющих веществ, включая НДС:3 410,99 (три тысячи четыреста десять рублей 99 коп.)

Настоящий расчет вступает в силу с 01.07.2023г.

МГТС

ДОГОВОР № 0094355-1/2009
об оказании услуг связи

☒**г. Москва**
☐**Московская область**

«29» декабря 2021 г.

Публичное акционерное общество «Московская городская телефонная сеть» (далее – Оператор),	ОГРН 1027739285265 Место нахождения: улица Большая Ордынка, дом 25, строение 1, г. Москва, Россия, 119017 Почтовый адрес: улица Большая Ордынка, дом 25, строение 1, г. Москва, Россия, 119991 ИНН 7710016640 КПП 997750001 БИК 044525232 р/с 40702810900000001900/ 40702810300000000640 в ПАО «МТС-Банк» г. Москва к/с 30101810600000000232 Код по ОКПО: 04856548 Код по ОКВЭД: 61.10 Код по ОКТМО: 45376000

с одной стороны, и

Государственное бюджетное учреждение города Москвы "Управление спортивными объектами" Департамента спорта города Москвы (далее – Абонент),	ОГРН: Место нахождения: 115280, город Москва, Автозаводская улица, дом 23А корпус 4, этаж/ком. 3/33 Почтовый адрес: 115280, город Москва, Автозаводская улица, дом 23А корпус 4, этаж/ком. 3/33 ИНН: 7702059311 КПП: 772501001 БИК: 044525000 Р/С: № 03224643450000007300 в ГУ Банка России по ЦФО//УФК по г. Москве г. Москва Код по ОКПО: 33666085 Код по ОКВЭД: 93.11 Казначейство: Департамент Финансов города Москвы № лицевого счета в казначействе: 2678341000450121

с другой стороны, каждая именуемая в отдельности «Сторона» и вместе именуемые «Стороны», заключили настоящий Договор о нижеследующем:

1. ОПРЕДЕЛЕНИЯ

1.1. **«Абонент»** – юридическое лицо или индивидуальный предприниматель, пользователь Услугами, с которым заключен Договор об оказании услуг связи при выделении для этих целей Абонентского номера или уникального кода идентификации.

1.2. **«Абонентская линия» –** линия связи, соединяющая пользовательское (оконечное) оборудование с оконечным элементом сети Оператора.

1.3. **«Абонентский номер»** - телефонный номер, однозначно определяющий (идентифицирующий) оконечный элемент сети связи.

1.4. **«Абонентский терминал»** – совокупность технических и программных средств, применяемых Абонентом при пользовании Услугой доступа к сети Интернет с использованием технологий ADSL, PON или FTTB, а также радиоканала для передачи, приёма, формирования, хранения и обработки информации.

1.5. **«Абонентское оборудование»** – сертифицированное оконечное (пользовательское) оборудование, технические средства или устройства, отвечающие техническим требованиям Оператора, установленные и (или) настроенные у Абонента и позволяющие Абоненту получать Услуги.

1.6. **«Авансовый метод оплаты»** - форма расчета, при которой расчеты производятся Абонентом за фактические оказанные в расчетном периоде услуги с учетом ранее внесенной суммы аванса (платежа). Применяется по желанию Абонента при оплате счета за Услуги. Суммы авансовых платежей определяются самим Абонентом, исходя из предполагаемого объема потребления заказываемых Услуг.

1.7. **«Авторизация»** – процесс анализа на сервере Оператора введённых Абонентом Аутентификационных данных, по результатам которого определяется наличие у Абонента права пользования Услугами.

1.8. **«АСР»** – автоматизированная система расчетов, представляющая собой аппаратно-программный комплекс, предназначенный для обеспечения автоматизации расчетов с Абонентами и/или пользователями Услуг, а также для учета и обработки информации о предоставленных и оказанных Услугах.

1.9. **«Аутентификационные данные»** – уникальный код идентификации Абонента (имя (login) и пароль (password)), используемый для доступа к Услугам, в том числе для доступа к Личному кабинету.

1.10. **«Бенефициарный владелец»** - физическое лицо, которое, в конечном счете, прямо или косвенно (через третьих лиц) владеет (имеет преобладающее участие более 25 процентов в капитале) Абонентом-юридическим лицом, либо имеет возможность контролировать действия Абонента.

1.11. «**Внутризоновое телефонное соединение»** - телефонное соединение между пользовательским (оконечным) оборудованием, подключенным к сети местной телефонной связи и размещенным в пределах территории одного и того же субъекта Российской Федерации, или телефонное соединение между пользовательским (оконечным) оборудованием, подключенным к сети местной телефонной связи, и пользовательским (оконечным) оборудованием, подключенным к сети

МГТС

подвижной связи, когда соответствующему абоненту этой сети подвижной связи выделен абонентский номер, входящий в ресурс географически не определяемой зоны нумерации, закрепленный за тем же субъектом Российской Федерации.

1.12. **«Выгодоприобретатель»** - лицо, к выгоде которого действует Абонент, в том числе на основании агентского договора, договоров поручения, комиссии и доверительного управления, при проведении операций с денежными средствами и иным имуществом.

1.13. **«Выделенный канал связи (E1)»** - цифровое телефонное соединение, подключаемое с использованием дополнительных соединительных линий сигнализации EDSS-1 или с использованием SIP-протокола.

1.14. **«Договор об оказании услуг связи (далее – Договор)»** – Соглашение в письменной форме между Оператором и Абонентом (далее – Стороны) об установлении, изменении или прекращении гражданских прав и обязанностей по оказанию услуг связи (далее – Услуги), заключаемого в соответствии с действующим законодательством, в том числе Федеральным законом от 07.07.2003 № 126-ФЗ «О связи» (далее – ФЗ «О связи), Порядком оказания услуг телефонной связи (вместе с «Правилами оказания услуг телефонной связи»), утвержденными Постановлением Правительства Российской Федерации от 09.12.2014 № 1342 (далее – Правила оказания услуг телефонной связи), а также иными правилами оказания услуг связи и настоящим Договором.

1.15. **«Дополнительный абонентский номер»** - телефонный номер, однозначно определяющий (идентифицирующий) технические и программные средства узла связи сети местной телефонной связи, позволяющие осуществлять переадресацию входящих вызовов.

1.16. **«Идентификационный модуль»** (далее SIM-карта)- электронный носитель информации, установленный в абонентской станции (абонентском оборудовании), с помощью которого осуществляется идентификация Абонента Оператором, доступ Абонентского оборудования к сети подвижной связи, а также защита от несанкционированного использования Абонентского номера.

1.17. **«Конклюдентные действия»** - действия Абонента, выражающего свою волю установить правоотношения, но не в форме устного или письменного волеизъявления, а поведением, по которому можно сделать заключение о таком намерении, а именно изменение условий Договора путем совершения Абонентом действий через сервисы самообслуживания Оператора, в том числе с использованием Личного кабинета (путем проставления соответствующей отметки в поле\разделе Личного кабинета), средств факсимильной связи, голосовых и/или internet –сервисов Оператора.

1.18. **«Кредитный метод оплаты»** - форма расчетов, при которой расчеты производятся Абонентом за фактические оказанные в расчетном периоде Услуги по окончании расчетного периода.

1.19. **«Личный кабинет»** - раздел на веб-интерфейсе официального сайта Оператора www.mgts.ru, содержащий информацию о подключенных Абонентом Услугах, объеме полученных Услуг и текущем состоянии Лицевого счета, позволяющий Абоненту, прошедшему идентификацию в порядке, определенном Оператором, при наличии технической возможности Оператора изменять состав оказываемых Услуг, тарифных планов и иных условий Договора, а так же совершать иные действия, предусмотренные Оператором. Логин и пароль для доступа в Личный кабинет выдаются Абоненту при заключении Договора.

1.20. **«Местное телефонное соединение»** - телефонное соединение между пользовательским (оконечным) оборудованием, подключенным к сети местной телефонной связи и размещенным в пределах территории одного и того же муниципального района, городского поселения, сельского поселения, города федерального значения.

1.21. **«Оборудование»** - оборудование связи, необходимое Оператору для оказания услуг связи.

1.22. **«Оборудование радиодоступа»** - пользовательское (оконечное) оборудование, предназначенное для предоставления услуг связи с использованием радиоканала.

1.23. **«Оборудование FTTB»** - пользовательское (оконечное) оборудование, в том числе маршрутизатор, предназначенное для предоставления услуг связи с использованием технологии Fiber-To-The-Building (далее-FTTB).

1.24. **«Оборудование ONT»** – оптический терминал для предоставления услуг связи по волоконно-оптическим линиям связи с использованием технологии GPON.

1.25. **«Пользовательское (оконечное) оборудование»** - оборудование (телефонный аппарат, факсимильный аппарат, автоответчик, УПАТС или иное оборудование), на которое имеется документ о подтверждении соответствия этих средств связи установленным требованиям, устанавливаемое у Абонента и предназначенное для оказания услуг связи.

1.26. **«Помещение Абонента»** - занимаемое и (или) принадлежащее Абоненту на законных правах помещение.

1.27. **«Представитель Абонента»** - лицо, действующее от имени и в интересах Абонента в соответствии с полномочиями, основанными на доверенности, законе либо акте уполномоченного на то государственного органа или органа местного самоуправления при заключении и /или исполнении настоящего Договора.

1.28. **«Разовые услуги»** - услуги, оказываемые Абоненту Оператором однократно, по мере необходимости.

1.29. **«Соединительная линия»** - линия связи, обеспечивающая соединение Абонента, использующего Услуги, со станционным оборудованием Оператора.

1.30. **«Тариф»** - цена Единицы тарификации Услуг, по которой происходит расчет за оказанные Оператором Услуги.

1.31. **«Тарифный план»** – совокупность ценовых и иных условий (включая Тарифы, набор и объём Услуг), которые Оператор предлагает Абоненту.

1.32. **«ТФОП»** - Телефонная сеть общего пользования. Это абонентская сеть связи, для доступа к которой используются телефонные аппараты, АТС и оборудование передачи данных.

1.33. **«УПАТС»** - Учрежденческо-производственная автоматическая телефонная станция.

1.34. **«Услуги»** - услуги местной телефонной связи, услуги внутризоновой телефонной связи, услуги доступа к сети внутризоновой телефонной связи, услуги доступа к сети междугородной и международной телефонной связи, услуги подвижной радиотелефонной связи, услуги доступа к сети Интернет, услуги связи для целей кабельного телевещания (далее - услуга «Цифровое ТВ»), информационно-справочные услуги, а также иные дополнительные услуги, технологически неразрывно связанные с услугами связи и направленные на повышение их потребительской ценности и оказываемые Оператором с использованием технологий ADSL, PON или FTTB, а также радиоканала на условиях и в соответствии с положениями настоящего Договора.

1.35. **«VPN»** - Виртуальная частная сеть, позволяющая обеспечить безопасный доступ к корпоративной сети Абонента удалённым пользователям с территориально распределенных площадок Абонента.

1.36. **«ССОП»** - Сеть связи общего пользования.

МГТС

2. ПРЕДМЕТ ДОГОВОРА

2.1. Оператор оказывает Абоненту Услуги, описанные в Приложениях к Договору, а Абонент принимает Услуги и оплачивает их в соответствии с условиями Договора.

2.2. Услуги оказываются 24 часа в сутки, 7 дней в неделю, 365/6 дней в году.

3. УСЛОВИЯ ОКАЗАНИЯ УСЛУГ

3.1. Абонент при заключении Договора предоставляет документы, подтверждающие полномочия лица, на заключение Договора (доверенность или решение об избрании единоличного исполнительного органа, документ, удостоверяющий личность), свидетельство о государственной регистрации юридического лица/ свидетельство о государственной регистрации гражданина в качестве индивидуального предпринимателя или его нотариально удостоверенную копию, информацию в соответствии с Федеральным законом от 7 августа 2001 г. N 115-ФЗ "О противодействии легализации (отмыванию) доходов, полученных преступным путем, и финансированию терроризма ", копию документа, подтверждающего право собственности либо право владения и/или пользования помещением, в котором установлено пользовательское (оконечное) оборудование:

☐Договор аренды (субаренды) ☐Свидетельство о праве собственности

☐Договор купли-продажи ☐Другое: _____

и иные документы в соответствии с требованиями действующего законодательства РФ.

3.2. Способ доставки и адрес для отправки пакета документов (счета, счета-фактуры, Акта и т.п.).

На каждом лицевом счете обязательно должен быть один из основных способов доставки:

Способ доставки	Параметры (адрес) доставки
ОСНОВНОЙ:	
☐ ЭДО (электронный документооборот)	Правообладатель ЭДО: ☐ АО «ПФ «СКБ Контур» ☐ ООО «Компания «Тензор» ☐ ООО «КОРУС Консалтинг СНГ»
☐ На руки (получение платежных документов в офисе ПАО МГТС)	Офис: г. Москва, 1-я Дубровская улица, д.1, стр.2.
☐ Почта России	Индекс_____Город_____ Ул._____Дом_____Корп._____ Строение_____Этаж_____Оф._____Код_____ ФИО контактного лица_____ Контактный тел._____
ДОПОЛНИТЕЛЬНЫЙ:	
☐ По электронной почте	e-mail Абонента:_____ Моб. телефон Абонента для SMS-оповещения +7_____
☐ Платежное требование в БАНК	Наименование банка: _____ БИК_____ к/с: _____ р/с:_____

Абонент выражает согласие на получение от ПАО МГТС:

- SMS-оповещения об отправке платежных документов в виде бесплатных SMS-сообщений на указанный в настоящем пункте договора номер мобильного телефона Абонента: ☐ Да ☐ Нет
- рекламно-информационных материалов путем рассылки бесплатных SMS-сообщений на указанный в настоящем пункте договора номер мобильного телефона Абонента: ☐ Да ☐ Нет
- рекламно-информационных материалов путем рассылки на указанный в настоящем пункте договора адрес электронной почты Абонента: ☐ Да ☐ Нет
- рекламно-информационных материалов путем рассылки по ЭДО: ☐ Да ☐ Нет

При невозможности доставки платежных документов указанным выше способом согласованным способом и адресом доставки документов (счета, счета-фактуры, Акта и т.п.) считается способ доставки «На руки (получение платежных документов в офисе ПАО МГТС)».

3.2. Условия доступа к Услугам, а также иные условия оказания Услуг, указанные в Договоре и Приложениях к нему, выбранный Абонентом тарифный план, а также условия оферт, принятых Абонентом в порядке и на условиях, установленных Оператором, являются неотъемлемой частью Договора.

4. ПОРЯДОК РАСЧЁТОВ ЗА УСЛУГИ

4.1. Абонент оплачивает Услуги по ценам (тарифам) действующим на момент оказания Услуг, Тарифы на Услуги, действующие при заключении настоящего Договора, указаны в Приложениях к Договору. Все цены (тарифы) приведены в рублях и не включают суммы любых сборов и налогов, которые действуют на день заключения Договора и которые могут быть введены в

период действия Договора. Основанием для осуществления расчетов за Услуги являются данные, полученные с помощью оборудования, используемого Оператором, для учета объема оказанных Оператором Услуг.
4.2. Оплата Разовых услуг производится Абонентом в соответствии с тарифами Оператора, действующими на момент оказания Разовых услуг. Стоимость Разовых услуг, оказанных в расчетном периоде, включается в счет на оплату Услуг, который оплачивается Абонентом в соответствии с п. 4.6. настоящего Договора.
4.3. Расчетным периодом считается календарный месяц, когда были предоставлены Услуги, за которые выставлен счет.
4.4. Форма расчета за Услуги - безналичная. Оплата Услуг производится через банки или иные кредитные учреждения.
4.5. Ежемесячные (регулярные) начисления за Услуги начинают осуществляться Оператором с даты начала оказания Услуг, в соответствии с технологиями подключения данных Услуг, согласно Приложениям к Договору.
4.6. Оператор выставляет Абоненту (по выбору Абонента):

☒счета (в том числе счета с учетом сумм авансовых платежей) на оплату Услуг, которые оплачиваются Абонентом в течение 20 (двадцати) дней с даты выставления счета.	☐платежные требования с акцептом без предварительного предъявления авансовых счетов, которые оплачиваются Абонентом в сроки, установленные действующим законодательством РФ для акцепта платежного требования.

4.7. Ежемесячно, в течение 5 (пяти) рабочих дней после окончания полного расчетного месяца, Оператор выставляет Абоненту счет или платежное требование, счет-фактуру и оформляет Акт об оказанных в расчетном месяце Услугах Абоненту. В случае неполного расчетного месяца счета, счета-фактуры и Акты об оказанных Услугах выставляются (оформляются) за фактически оказанные Услуги, согласно действующим тарифам и на основании данных, полученных с помощью оборудования (АСР), используемого Оператором, для учета объёма оказанных Оператором Услуг Абоненту.
4.8. Счета-фактуры выставляются Оператором в соответствии с действующим законодательством РФ.
4.9. Абонент оплачивает выставляемые Оператором счета в течение 20 (двадцати) дней с даты выставления счета Оператора.
4.10. Датой надлежащего исполнения Абонентом обязательств по оплате считается дата поступления всей суммы платежа на расчетный счет Оператора.
4.11. В период приостановления оказания Услуг по инициативе Абонента и/или в случае нарушения Абонентом условий Договора, и в иных случаях, предусмотренных условиями Договора и нормативными актами, Абонент производит оплату стоимости задействованных телекоммуникационных ресурсов/технических средств Оператора, необходимых для оказания Услуг, предусмотренных Приложениями к Договору, за все время приостановления оказания Услуг в соответствии с Тарифами Оператора.
4.12. В случае непоступления от Абонента оплаты за оказанные Услуги в полном объеме и в установленные настоящим Договором сроки, суммы задолженности взыскиваются в претензионно-исковом порядке Оператором либо третьим лицом, действующим от имени Оператора.
4.13. Направленные Абонентом замечания по счету и Акту об оказанных услугах не освобождают его от обязательства оплатить полную сумму счета, а в случае признания обоснованности таких замечаний Оператор производит соответствующую коррекцию суммы последующего подлежащего оплате Абонентом счета.
4.14. Оператор вправе выставлять Абоненту счета за оказываемые другими операторами связи услуги, за оказываемые Оператором и другими лицами информационно-справочные и сервисные услуги, на основании заключенных с указанными операторами связи и другими лицами договоров.
4.15. По обращению Абонента Оператор производит детализацию счета, заключающуюся в предоставлении дополнительной информации об оказанных Услугах.

4.16. Общая стоимость Услуг[1] (с учетом НДС), оказываемых Оператором Абоненту по настоящему Договору составит:
1 800 000(Один миллион восемьсот тысяч)рублей 00 копеек, с учётом НДС -20%
Абонент обязан самостоятельно отслеживать общую стоимость Услуг, оказанных по Договору, и в случае ее использования заранее сообщить об этом Оператору и инициировать процедуру по согласованию внесения соответствующих изменений в Договор или по расторжению Договора. При несоблюдении указанного условия Абонент оплачивает фактически оказанные услуги на основании выставленных Оператором счетов.

5. ПРАВА И ОБЯЗАННОСТИ СТОРОН

Оператор и Абонент имеют права и обязанности в соответствии с Правилами оказания услуг связи.

5.1. Права Оператора.

5.1.1. Для выполнения условий Договора Оператор имеет право использовать собственную сеть связи, а также сеть связи других операторов, владеющих собственной или арендуемой сетью связи и имеющих необходимые лицензии на оказание услуг связи на территории РФ.
5.1.2. Оператор имеет право, при предоставлении Абоненту доступа к сети местной телефонной связи, обусловленного прохождением сигнала через ведомственную телефонную сеть третьего лица, требовать от Абонента письменного гарантийного обязательства на обслуживание телефонных номеров ведомственной телефонной сетью с указанием сроков обслуживания (либо с пометкой «бессрочно»).
5.1.3. Оператор имеет право для осуществления информационно-справочного обслуживания, в том числе для подготовки и распространения информации различными способами, в частности, на магнитных носителях и с использованием средств телекоммуникаций, включать в созданные Оператором базы данных следующие сведения об Абоненте: наименование (фирменное наименование Абонента), абонентские номера, указанные в Приложениях к Договору, и адреса установки оконечного оборудования, ставшие ему известными в силу исполнения Договора.
5.1.4. Оператор имеет право в целях исполнения настоящего Договора передавать третьим лицам, осуществляющим взыскание задолженности за оказанные Услуги или которым передано право требования такой задолженности, сведения об Абоненте для их обработки (систематизации, накопления, хранения, уточнения, обновления, изменения, использования, уничтожения), для

[1] Пункт заполняется в случае, если договор заключается в соответствии с федеральным законом от 18.07.2011 N 223-ФЗ «О закупках товаров, работ, услуг отдельными видами юридических лиц» и федеральным законом от 05.04.2013 N 44-ФЗ "О контрактной системе в сфере закупок товаров, работ, услуг для обеспечения государственных и муниципальных нужд".

осуществления третьими лицами абонентского и сервисного обслуживания, осуществления расчетов за оказанные Услуги, а также для ведения претензионно-исковой работы.
5.1.5. Оператор вправе вносить предложения по изменению Договора, подключению Абонентом новых Услуг путем размещения оферты на сайте Оператора http://www.mgts.ru или в средствах массовой информации, или путем направления письменного уведомления Абоненту на бланках счетов или иными способами. Оператор вправе в размещённой оферте устанавливать порядок акцепта Абонентом оферты Оператора по изменению Договора, подключению новых (дополнительных) Услуг. Совершение Абонентом действий, предусмотренных в оферте, подтверждает заключение между Оператором и Абонентом дополнительного соглашения об изменении условий Договора
5.1.6. Оператор вправе изменять тарифы, указанные в Приложениях к Договору, или вводить новые тарифы на новые Услуги, о чем обязан через сайт Оператора http://www.mgts.ru известить Абонента не менее чем за 10 (десять) дней до изменения или введения новых тарифов.
5.1.7. Оператор имеет право на полное или частичное приостановление оказания Услуг, связанное с заменой оборудования собственной сети связи Оператора, программного обеспечения или проведением других работ для поддержания работоспособности и развития собственной сети связи, оповестив об этом Абонента не менее чем за сутки.
5.1.8. В случае нарушения Абонентом требований, связанных с оказанием Услуг и установленных ФЗ «О связи», Правилами оказания услуг связи, иными нормативными правовыми актами, настоящим Договором, Оператор, уведомив Абонента, имеет право приостановить оказание Услуг Абоненту до устранения Абонентом нарушения. Такое приостановление в предоставлении Услуг не будут рассматриваться как перерывы в предоставлении Услуг и не подлежит какой-либо компенсации со стороны Оператора. Приостановление в предоставлении Услуг не освобождает Абонента от оплаты ежемесячных фиксированных платежей (абонентская, арендная плата и иные платежи) за все время приостановления предоставления услуг. Стоимость услуги за обратное включение взимается в соответствии с действующими тарифами.
5.1.9. В случае невыполнения Абонентом п. 5.3.9. и применения к Оператору санкций за непредставление или несвоевременное предоставление Оператором, уполномоченным государственным органам, осуществляющим оперативно-розыскную деятельность или обеспечение безопасности Российской Федерации, информации в порядке, предусмотренном Правилами взаимодействия операторов связи с уполномоченными государственными органами, осуществляющими оперативно-розыскную деятельность, утвержденными постановлением Правительства РФ от 27 августа 2005 г. № 538, Оператор имеет право предъявления к Абоненту обратного требования (регресса) об уплате суммы санкций, примененных к Оператору, а Абонент обязан уплатить указанную сумму в течение 10 (десяти) календарных дней после получения от Оператора данного требования и счета.
5.1.10. При проведении идентификации Абонента, его представителей, Выгодоприобретателя, Бенефициарного владельца, при обновлении информации о них, Оператор вправе требовать представления Абонентом, его представителем и получать от Абонента, его представителя документы, удостоверяющие личность, учредительные документы, документы о государственной регистрации юридического лица (индивидуального предпринимателя), а также иные документы, предусмотренные Федеральным законом № 115-ФЗ от 07.08.2001 «О противодействии легализации (отмыванию) доходов, полученных преступным путем, и финансированию терроризма» и принимаемыми на его основе нормативными правовыми актами РФ.

5.2. Обязанности Оператора.
5.2.1. Соблюдать установленные Оператором сроки и порядок устранения неисправностей, препятствующих пользованию Услугами.
5.2.2. Оператор обязуется по заявлению/обращению Абонента устранять возникшие по вине Оператора неисправности, препятствующие пользованию услугой доступа к сети Интернет, «Цифровое ТВ», с использованием технологий ADSL, PON, FTTB или радиоканала, доступа к услугам подвижной радиотелефонной связи в течение 48 (сорока восьми) часов с момента получения заявления от Абонента.
5.2.3. При поступлении соответствующего запроса от органа, осуществляющего оперативно-розыскную деятельность, в течение 3 (трех) рабочих дней со дня получения такого запроса направить Абоненту запрос с требованием подтвердить соответствие персональных данных фактического пользователя сведениям, заявленным в Договоре, с указанием даты прекращения оказания Услуг в случае неподтверждения соответствия персональных данных одним или несколькими из следующих способов:
- путем отправки сообщения с использованием справочно-информационной службы Оператора, в том числе автоинформатора;
- с использованием информационно-телекоммуникационной сети "Интернет", в том числе путем отправки сообщения по электронной почте (при наличии адреса) либо путем отправки уведомления с использованием системы самообслуживания Оператора, через которую Абонентом осуществляется доступ к сведениям об оказываемых ему услугах телефонной связи и о расчетах с Оператором, а также к иной информации (личный кабинет).
5.2.4. Повторно информировать Абонента о сроках прекращения оказания услуг связи в случае неподтверждения соответствия персональных данных фактического пользователя сведениям, заявленным в Договоре, не позднее чем за 3 (трое) суток до прекращения оказания услуг связи.
5.2.5. Обеспечить для Абонента возможность подтверждения соответствия персональных данных фактического пользователя сведениям, заявленным в Договоре, путем представления Оператору документа, удостоверяющего личность, а также использования одного из предоставляемых Оператором способов (при их наличии), проинформировав Абонента о таких способах при направлении ему запроса либо указав в запросе электронный адрес страницы сайта Оператора связи в информационно-телекоммуникационной сети "Интернет", на которой размещена информация о таких способах.
5.2.6. Осуществлять проверку достоверности сведений об Абоненте и сведений о пользователях услугами подвижной радиотелефонной связи в порядке и сроки, установленные действующим законодательством.
5.2.7. Приостановить оказание услуг связи в порядке, установленном действующим законодательством, в случае неподтверждения достоверности сведений об Абоненте, сведений о пользователях услугами связи, представленных Абонентом/лицом, действующим от имени Абонента.
5.2.8. Прекратить оказание услуг связи при поступлении соответствующего запроса от органа, осуществляющего оперативно-розыскную деятельность, или предписания федерального органа исполнительной власти, осуществляющего функции по контролю и надзору в сфере средств массовой информации, массовых коммуникаций, информационных технологий и связи, сформированного по результатам контрольных мероприятий, в случае неподтверждения в течение 15 (пятнадцати) суток

соответствия персональных данных фактических пользователей сведениям, заявленным в Договоре, а также в случае предотвращения и пресечения преступлений с использованием сетей связи и средств связи.

5.3. Права и Обязанности Абонента

5.3.1. Абонент вправе в установленном настоящим Договором порядке изменять используемый перечень Услуг, Тарифный план.

5.3.2. Абонент обязан выполнять все технические условия, выдаваемые Оператором, связанные с организацией и оказанием Услуг по Договору.

5.3.3. Абонент обязан обеспечить доступ персонала Оператора в Помещения Абонента для проведения соответствующих работ, необходимых для оказания Услуг.

5.3.4. Абонент обязан получить и передать Оператору необходимое разрешение от собственника здания, в котором расположены Помещения Абонента на выполнение Оператором работ по прокладке кабеля, строительству телефонной канализации или закладных конструкций (в зависимости от того, какие работы необходимо выполнить Оператору для начала оказания Услуг связи) до начала выполнения Оператором обязательств, предусмотренных Договором.

5.3.5. Решение всех организационных вопросов, связанных с привлечением Абонентом поставщика оборудования, в том числе доставка оборудования для тестирования, является обязанностью Абонента, за исключением случаев, когда поставка оборудования осуществлена по соглашению Сторон Оператором.

5.3.6. В случае необходимости для оказания Услуг Абонент обязан разместить в Помещениях Абонента Оборудование, с подписанием соответствующего Акта сдачи-приемки выполненных работ и движения оборудования, а также за свой счет обеспечить его сохранность и соблюдение требований Оператора к его эксплуатации, указанных в Приложениях к Договору и/или технических условиях, выдаваемых Оператором. Абонент обязуется обеспечить необходимое количество трехполюсных розеток электропитания напряжением 220 вольт с защитным заземлением для подключения к ним Оборудования.

5.3.7. Абонент не приобретает вещных прав на Оборудование, устанавливаемое Оператором в Помещениях Абонента, и исключительных прав на лицензионное программное обеспечение в рамках оказания Услуг. Абонент несет имущественную ответственность за сохранность Оборудования, а также обязуется не нарушать и не создавать условий для нарушения прав собственности Оператора на Оборудование и исключительных прав правообладателя на программное обеспечение.

5.3.8. Абонент обязан подписать Акт сдачи-приемки выполненных работ и движения оборудования (Приложение 6 к Договору), подтверждающий организацию предоставления доступа к Услугам, в течение 5 (пяти) рабочих дней с момента получения Абонентом экземпляров Акта сдачи-приемки выполненных работ и движения оборудования, подписанных Оператором. В случае не подписания Акта сдачи-приемки выполненных работ и движения оборудования, Абонент в течение того же срока (5 (пяти) рабочих дней) должен предоставить Оператору письменное обоснование в отказе от подписания Акта сдачи-приемки выполненных работ и движения оборудования. В случае непредоставления письменного обоснования, услуги по организации доступа к Услугам считаются оказанными и принятыми с даты, указанной в Акте сдачи-приемки выполненных работ и движения оборудования. При этом Оператор имеет право потребовать от Абонента уплаты абонентской платы и иных платежей за Услуги, либо приостановить оказание Услуг и потребовать оплаты Абонентом фактически оказанных Услуг.

5.3.9. Абонент обязан предоставить Оператору при заключении настоящего Договора и в дальнейшем не позднее 10 (десятого) числа первого месяца каждого квартала заверенный уполномоченным представителем Абонента список лиц, использующих пользовательское (оконечное) оборудование Абонента, в котором указаны их фамилии, имена, отчества, места жительства и реквизиты документа, удостоверяющего личность этих лиц (далее «список лиц») по типовой форме, представленной в Приложении № 3 к Договору, в соответствии с п.25 Правил оказания услуг телефонной связи, п. 22 (1) Правил оказания телематических услуг связи, п. 26 (1) Правил оказания услуг связи по передаче данных и требованиями правил оказания иных услуг связи в случае, предусмотренном действующим законодательством.. В случае изменения фактических пользователей оборудования Абонента – Абонент обязан представлять сведения о новых пользователях не позднее 15 (пятнадцати) дней со дня, когда об этом стало известно Абоненту.

5.3.10. Абонент обязан в соответствии с требованиями Федерального закона № 115-ФЗ от 07.08.2001 «О противодействии легализации (отмыванию) доходов, полученных преступным путем, и финансированию терроризма» предоставлять Оператору информацию, необходимую для исполнения требований указанного закона, включая информацию о своих Выгодоприобретателях, учредителях и Бенефициарных владельцах.

5.3.11. Абонент обязан ежемесячно подписывать Акты об оказанных услугах в случае отсутствия обоснованных претензий к их качеству, в течение 5 (пяти) рабочих дней с момента получения Абонентом экземпляров Акта об оказанных услугах, подписанных Оператором. В случае не подписания Акта об оказанных услугах, Абонент в тот же срок (5 (пять) рабочих дней) должен предоставить Оператору письменное обоснование в отказе от подписания такого Акта. В случае непредоставления письменного обоснования, Услуги считаются оказанными надлежащим образом и принятыми Абонентом с даты, указанной в Акте об оказанных услугах.

5.3.12. Абонент не вправе использовать оборудование, подключенное к сети Оператора, для каких-либо незаконных целей, не получать Услуги незаконным способом и не допускать использование пользовательского(оконечного) оборудования/средств связи, не прошедших процедуру подтверждения их соответствия установленным требованиям и не отвечающих техническим условиям Оператора. Не допускать изменения, каких-либо настроек Оборудования/ программного обеспечения Оборудования или иные действия, которые могут повлечь за собой сбои в их работе, а также получение несанкционированного доступа к Оборудованию и сети связи Оператора.

5.3.13. Абонент не вправе использовать без согласования с Оператором сеть связи Оператора для пропуска исходящего трафика от иных, помимо Оператора, операторов и сетей связи.

5.3.14. Абонент не вправе использовать Оборудование/Услуги для оказания услуг связи третьим лицам. Использовать Оборудование/Услуги исключительно для внутрипроизводственных и иных нужд, не связанных с получением дохода от Услуг.

5.3.15. Абонент не вправе без предварительного письменного согласия Оператора уступать третьим лицам права требования к Оператору, вытекающие из настоящего Договора. Отсутствие предварительного письменного согласия Оператора на уступку права требования влечет ее недействительность.

5.3.16. Абонент обязан нести расходы по любому изменению места оказания Услуг и замене Оборудования, установленного Оператором

5.3.17. Абонент обязан обеспечить сохранность предоставленных ему Аутентификационных данных (пароли, коды, другие идентификаторы, которые могут использоваться Абонентом по соглашению с Оператом, в рамках исполнения Договора). Действия, совершенные с использованием Аутентификационных данных, предоставленных Абоненту в ходе исполнения Договора, признаются действиями, совершенными Абонентом лично или его уполномоченным представителем от имени и в интересах Абонента.
5.3.18. Абонент обязан своевременно и полностью оплачивать все Услуги, оказанные Абоненту в соответствии с условиями Договора и Приложений к нему.
5.3.19. Абонент обязан сообщать Оператору в срок, не превышающий 60 (шестьдесят) дней, о прекращении своего права владения и (или) пользования Помещением Абонента, а также об изменении наименования (фирменного наименования) и места нахождения. Абонент обязан письменно сообщать Оператору об указанных изменениях с приложением документов, подтверждающих изменение данных Абонента, а также других сведений, используемых Оператором в целях настоящего Договора.
5.3.20. Абонент обязан нести обязательства по оплате Услуг(в том числе услуг телефонной связи), оказанных до момента получения Оператором уведомления о прекращении у Абонента права владения и (или) пользования телефонизированным помещением.
5.3.21. Абонент не вправе совершать действия, заведомо направленные на нарушение нормального функционирования Оборудования, обязан не допускать изменения каких-либо настроек и программного обеспечения Оборудования, используемого для оказания Услуг. Абонент не имеет права никоим образом модифицировать Оборудование, производить какое - либо техническое обслуживание и ремонт Оборудования в течение срока действия Договора.
5.3.22. Абонент обязан не допускать использование Оборудования, оказываемых в рамках Договора Услуг пользователями сети Абонента, не прошедшими идентификацию (авторизацию) в установленном действующим законодательством РФ порядке в соответствии с Федеральным законом "О внесении изменений в Федеральный закон "Об информации, информационных технологиях и о защите информации" и отдельные законодательные акты Российской Федерации по вопросам упорядочения обмена информацией с использованием информационно-телекоммуникационных сетей" от 5 мая 2014 года № 97-ФЗ., Постановлением Правительства РФ «О внесении изменений в некоторые акты Правительства Российской Федерации в связи с принятием Федерального закона "О внесении изменений в Федеральный закон "Об информации, информационных технологиях и о защите информации" и отдельные законодательные акты Российской Федерации по вопросам упорядочения обмена информацией с использованием информационно-телекоммуникационных сетей» от 31 июля 2014 года № 758, Постановлением Правительства РФ "О внесении изменений в некоторые акты Правительства Российской Федерации" от 12 августа 2014 года № 801 .
5.3.23. Абонент обязан не распространять, не продавать и не передавать третьим лицам предоставляемые Абоненту по Договору Услуги без предварительного письменного согласия Оператора.
5.3.24. Абонент имеет право использовать Оборудование/оказываемые в рамках Договора Услуги в целях организации беспроводного радиодоступа к телекоммуникационной сети связи Оператора с использованием технологии Wi-Fi для своих пользователей /клиентов с предварительным письменным уведомлением об этом Оператора за 10 (десять) рабочих дней.
В случае необходимости услуги по организации и предоставлению Абоненту услуг связи по технологии Wi-Fi по запросу Абонента работы по организации и подключению выполняются силами Оператора на основании заключенного сторонами Дополнительного соглашения к Договору.
5.3.25. При поступлении запроса от Оператора с требованием подтвердить соответствие персональных данных Абонента/фактического пользователя сведениям, заявленным в Договоре, Абонент обязан осуществить подтверждение персональных данных путем представления Оператору документа, удостоверяющего личность, или одним из следующих предоставляемых Оператором способов:

- путем направления Оператору электронного документа, подписанного усиленной квалифицированной электронной подписью, либо при осуществлении доступа к системе самообслуживания Оператора, через которую Абонентом осуществляется доступ к сведениям об оказываемых ему услугах телефонной связи и о расчетах с оператором связи, а также к иной информации (личный кабинет), с использованием усиленной квалифицированной электронной подписи;
- с использованием федеральной государственной информационной системы "Единая система идентификации и аутентификации в инфраструктуре, обеспечивающей информационно-технологическое взаимодействие информационных систем, используемых для предоставления государственных и муниципальных услуг в электронной форме" при наличии подтвержденной учетной записи в системе.

5.3.26. Абонент не вправе допускать самовольной установки (перестановки) Оборудования Оператора, задействованного в оказании Услуг.
5.3.27. Абонент не вправе использовать телефонный номер/абонентские(соединительные) линии связи/ уникальные коды идентификации:
- для проведения лотерей, голосований, конкурсов, викторин, рекламы, опросов, массовых рассылок (под массовой рассылкой понимается рассылка сообщений не менее, чем 100 (ста) получателям), установки шлюзов (или устройств) для доступа в сети подвижной и\или фиксированной связи, интернет-телефонии и других мероприятий, приводящих к нарушению работоспособности Оборудования и устройств связи Оператора и ущербу Оператора или третьих лиц;
- для получения дохода посредством Услуг с применением несанкционированных Оператором действий, незаконных действий или посредством злоупотребления предоставленным правом получения Услуг.

6. ПОРЯДОК РАССМОТРЕНИЯ ПРЕТЕНЗИЙ

6.1. В случае неисполнения или ненадлежащего исполнения обязательств по оказанию Услуг Оператором, Абонент предъявляет Оператору, предоставляющему Услуги, письменную претензию. Письменная претензия подлежит регистрации в день её получения Оператором.
6.2. Оператор обязан рассмотреть претензию, предъявленную в письменной форме, не позднее чем через 30 (тридцать) дней со дня её регистрации. О результатах рассмотрения претензии Оператор сообщает Абоненту в письменной форме.
6.3. При отклонении претензии полностью или частично, а также в случае неполучения ответа в срок, установленный для ее рассмотрения, Абонент вправе предъявить иск в Арбитражный суд г. Москвы.

МГТС

7. СРОК ДЕЙСТВИЯ ДОГОВОРА

7.1. ☐Настоящий Договор вступает в силу с даты подписания обеими сторонами, и действует в течение неопределенного срока.

☒Настоящий Договор вступает в силу с даты подписания обеими сторонами, и действует до 31 декабря 2023 года включительно, или до исчерпания суммы, указанной в пункте 4.16 настоящего договора, в зависимости от того, какое событие наступит раньше.

7.2. Настоящий Договор вступает в силу с момента подписания и действует до полного исполнения Сторонами своих обязательств, в том числе и в части взаиморасчетов.

7.3. В случае сдачи Абонентом телефонизированного помещения в аренду (субаренду) на основании его заявления действие Договора об оказании услуг связи может быть приостановлено на срок действия договора аренды (субаренды). В этом случае по заявлению арендатора телефонизированного помещения с ним может быть заключен Договор об оказании услуг связи на срок действия договора аренды (субаренды).

7.4. По заявлению Абонента после окончания срока аренды (субаренды) возобновление оказания ему Услуг связи производится без взимания платы.

8. ОТВЕТСТВЕННОСТЬ СТОРОН

8.1. Оператор и Абонент несут ответственность в соответствии с законодательством Российской Федерации, Правилами оказания услуг связи и настоящим Договором.

8.2. Оператор не несет ответственности за отсутствие возможности оказывать Услуги Абоненту, в случае, если при оказании Услуг используется телефонная сеть (оборудование связи), находящаяся в собственности третьего лица и имеющая выход на сеть Оператора, при нарушении собственником указанной телефонной сети (Оборудования связи) обязательств по обеспечению обслуживания пользовательского (оконечного) Оборудования Абонента.

8.3. Уведомив Абонента, Оператор имеет право приостановить оказание Услуг в случае нарушения Абонентом требований, установленных Федеральным законом «О связи», Правилами оказания услуг телефонной связи, утвержденными Постановлением Правительства Российской Федерации от 09.12.2014 № 1342, Правилами оказания телематических услуг связи, утвержденными Постановлением Правительства Российской Федерации от 10.09.2007 N 575, Правилами и оказания услуг связи по передаче данных, утвержденными Постановлением Правительства РФ от 23.01.2006 N 32, иными Правилами оказания услуг связи и настоящим Договором, в том числе нарушения сроков оплаты оказанных Абоненту Услуг, определённых условиями настоящего Договора, нарушения Абонентом правил эксплуатации пользовательского (оконечного) Оборудования, содержания абонентской линии и оборудования сети электросвязи, находящегося в телефонизированном помещении, использования на сети оконечного(пользовательского) оборудования/средств связи, не имеющих документа о подтверждении соответствия установленным требованиям, до устранения указанных нарушений.

8.4. Оператор имеет право незамедлительно приостановить доступ Абонента к сети электросвязи путем временного отключения Оборудования/Абонентского оборудования в случае использования без предварительного согласования с Оператором абонентских (соединительных) линий/телефонных номеров/ уникальных кодов идентификации для проведения лотерей, голосований, конкурсов, викторин, рекламы, опросов, массовых рассылок (под массовой рассылкой понимается рассылка сообщений не менее, чем 100 (ста) получателям), установки шлюзов (или устройств) для доступа в сети подвижной и\или фиксированной связи, интернет-телефонии и других мероприятий, приводящих к нарушению работоспособности оборудования и устройств связи, а также ущербу Оператора или третьих лиц и создающих пиковую экстремальную нагрузку на выделенные абонентские и серийные номера до устранения вышеперечисленных нарушений.

8.5. Со дня приостановления оказания Услуг до момента возобновления Абонент обязуется оплачивать в соответствии с п.п. 4.11. Договора резервирование за ним телекоммуникационных ресурсов в размере стоимости услуг и других ежемесячных (регулярных) платежей, предусмотренных Приложениями к Договору.

8.6. В случае временного отключения Оператором Оборудования от сети связи за несвоевременную оплату услуг телефонной связи, Абонент оплачивает Оператору включение Оборудования в соответствии с действующими тарифами Оператора.

8.7. Абонент обязуется компенсировать убытки Оператора, связанные с приостановлением оказания услуг местной телефонной связи по вине Абонента. Размер убытков рассчитывается как ежемесячная стоимость по оказанию услуг по предоставлению в постоянное пользование абонентской линии, деленная на 30 (тридцать) и умноженная на количество дней приостановления услуг местной телефонной связи. Абонент обязан компенсировать указанные убытки по предъявлению письменного требования Оператора.

8.8. После устранения Абонентом нарушений п.8.3. и п.8.4. и компенсации убытков Оператора, возобновление оказания Услуг производится в срок до трёх рабочих дней.

8.9. В случае если допущенные нарушения не будут устранены Абонентом в течение 6 (шести) месяцев с даты получения Абонентом письменного уведомления о намерении приостановить оказание Услуг связи, Оператор вправе использовать выделенные в соответствии с Договором телекоммуникационные ресурсы для оказания услуг связи третьему лицу.

8.10. Оператор не несет ответственности за сбои программного обеспечения и оборудования, если они не являются собственностью Оператора и/или не находятся на обслуживании Оператора.

8.11. В случае нарушения Абонентом запрета на совершение уступки права требования третьим лицам без предварительного письменного согласия Оператора, установленного пунктом 5.3.15. настоящего Договора, Абонент обязан возместить Оператору причиненные данной уступкой убытки, а также уплатить штраф в размере суммы уступленного права. Убытки возмещаются в полном объеме сверх суммы штрафа, подлежащего оплате.

8.12. Абонент несет всю ответственность за использование Оборудования /Услуг, предоставляемых Оператором по Договору, и обеспечивает за свой счет защиту Оператора от любых претензий и исков третьих лиц и контролирующих органов, связанных с использованием Оборудования/Услуг Абонентом. Абонент обязуется компенсировать в полном объеме любые понесенные Оператором убытки и расходы, связанные с использованием Абонентом Услуг, в том числе и в случаях нарушения Абонентом условий Договора и действующего законодательства РФ. Кроме того, в случае нарушения Абонентом условий, установленных пунктом 5.3 настоящего Договора, Абонент обязан уплатить Оператору штраф в размере 10.000 (Десять тысяч рублей) за каждый факт/ случай нарушения, установленный Оператором и/или уполномоченными государственными органами.

8.13. Оператор ни при каких обстоятельствах не будет нести ответственность за возможные перерывы в оказании Услуг вне зоны своей ответственности.

МГТС

8.14. В случае просрочки исполнения Абонентом обязательств, предусмотренных Договором, а также в иных случаях неисполнения или ненадлежащего исполнения Абонентом обязательств, предусмотренных договором, Оператор вправе потребовать уплаты неустойки (штрафа, пени).
8.15. Пеня начисляется за каждый день просрочки исполнения Абонентом обязательства, предусмотренного договором, начиная со дня, следующего после дня истечения установленного договором срока исполнения обязательства. Размер пени устанавливается договором в размере одной трехсотой действующей на дату уплаты пеней ставки рефинансирования Центрального банка Российской Федерации от суммы неисполненного обязательства.

9. ПОРЯДОК ИЗМЕНЕНИЯ, РАСТОРЖЕНИЯ И ПРЕКРАЩЕНИЯ ДОГОВОРА

9.1. Изменение Договора, заключенного в письменной форме (в том числе в части изменения перечня оказываемых услуг, тарифного плана, смены способа доставки счета) осуществляются путем заключения Дополнительного соглашения между Сторонами, либо путем совершения Абонентом конклюдентных действий, перечень и порядок осуществления которых определяется Оператором, либо иным способом, предусмотренным действующим законодательством для письменной формы договоров.
9.1.1. Договор может быть изменен:
- По соглашению Сторон;
- По письменному извещению Абонента Оператором в случае замены абонентского(их) номера(ов) в связи с вводом в эксплуатацию новых автоматических телефонных станций, реконструкцией местных телефонных сетей и проведением других технических мероприятий.
9.1.2. По заявлению Абонента, в случае:
- реорганизации Абонента;
- изменения объема или (и) вида Услуг.
9.2. Договор может быть расторгнут:
- по соглашению Сторон;
- в одностороннем внесудебном порядке по инициативе Оператора в случае неисполнения Абонентом положений п. 5.3.18. настоящего Договора в течение 25 (двадцати пяти) дней с момента получения счета на оплату услуги по предоставлению доступа к Услугам связи;
- в одностороннем внесудебном порядке по инициативе Оператора в случае неустранения нарушений, указанных в п. 8.3. настоящего Договора, в течение шести месяцев со дня получения Абонентом от Оператора уведомления в письменной форме о намерении приостановить оказание Услуг.
- по письменному заявлению Абонента. Абонент вправе в одностороннем внесудебном порядке отказаться от дальнейшего исполнения Договора, произведя все расчеты с Оператором и подав соответствующее заявление в срок, не менее чем за 7 (семь) рабочих дней.
9.3. Действие Договора прекращается в случае прекращения у Абонента права владения и пользования помещением, в котором установлено пользовательское (оконечное) оборудование.
9.4. Абонент при расторжении Договора в течение 5 (пяти) дней обязуется вернуть Оператору Оборудование, переданное по Акту сдачи-приемки выполненных работ и движения оборудования (Приложение №6) к Договору, в исправном состоянии.
9.5. Абонент обязан в случае невозврата или неисправности возвращаемого Оборудования, либо утери Оборудования, возместить Оператору стоимость Оборудования, указанную в Акте сдачи-приемки выполненных работ и движения оборудования (Приложение № 6) к Договору, на основании выставленного Оператором счета.
9.6. Антикоррупционная оговорка:
9.6.1. Абонент обязуется соблюдать требования антикоррупционного законодательства и не предпринимать никаких действий, которые могут нарушить нормы антикоррупционного законодательства, в связи со своими правами или обязательствами согласно настоящему соглашению, в том числе (не ограничиваясь) не совершать предложение, санкционирование, обещание и осуществление незаконных платежей, включая (но не ограничиваясь) взятки в денежной или любой иной форме, следующим категориям лиц:
- государственным и муниципальным служащим; военнослужащим;
- кандидатам на выборные должности государственной и муниципальной службы;
- членам органов управления организаций, более 50% которых находится в собственности государства (в собственности субъектов федерации, муниципальной собственности) или государственных служащих;
- политическим партиям и их членам;
- международным общественным организациям и членам их органов управления;
- супругам и близким родственникам указанных лиц.
9.6.2. В случае нарушения Абонентом обязательств, указанных в п. 9.6.1. настоящего раздела, МГТС имеет право в одностороннем внесудебном порядке отказаться от исполнения настоящего Договора. МГТС не возмещает Абоненту убытки в случае расторжения Договора в соответствии с данным пунктом.

10. ПРОЧИЕ УСЛОВИЯ

10.1. Стороны принимают все необходимые меры для предотвращения разглашения конфиденциальной информации, связанной с Договором в соответствии с Федеральным законом от 27.07.2006 № 152-ФЗ «О персональных данных» и Федеральным законом от 29.07.2007 № 98-ФЗ «О коммерческой тайне».
10.2. В случае, если в рамках Договора в целях его исполнения одна Сторона передает другой Стороне персональные данные своих сотрудников, то передающая Сторона гарантирует наличие согласия сотрудника на такую передачу и иную обработку персональных данных другой Стороной, а принимающая Сторона гарантирует обработку, конфиденциальность и защиту персональных данных в соответствии с требованиями применимого законодательства, в т.ч. Федерального закона «О персональных данных» от 27.07.2006 № 152-ФЗ. Абонент подтверждает предварительное информирование указанных лиц и пользователей Услуг о передаче персональных данных Оператору.
10.3. Приложения, которые применяются к Договору, определяются набором Услуг, оказание которых предусмотрено Договором для Абонента по заявлению Абонента, в связи с чем допускается отсутствие отдельных номеров Приложений, по которым

МГТС

услуги Абонентом не заказаны. Как неотъемлемая часть настоящего Договора рассматриваются Приложения к Договору подписанные обеими Сторонами .

10.4. По вопросам, не урегулированным условиями настоящего Договора, Стороны будут руководствоваться Федеральным законом «О связи», Правилами оказания услуг телефонной связи и другими законодательными актами Российской Федерации.

10.5. Настоящий Договор составлен в 2-х экземплярах, имеющих одинаковую юридическую силу, по одному экземпляру для каждой из Сторон.

10.6. Идентификация пользователя услугами связи по передаче данных и предоставлению доступа к информационно-телекоммуникационной сети Интернет (сети Абонента) и используемого им оконечного оборудования осуществляется средствами Оператора путем определения уникального идентификатора оборудования сетей передачи данных и отправки SMS сообщения на абонентский номер пользователя сети Абонента с кодом доступа к телекоммуникационной сети Оператора, с использованием которого пользователь получает Услуги.

10.7. Получить подробную информацию об условиях оказания Услуг Абонент может, обратившись в Центр клиентского сервиса по номеру (495) 700-70-70, в Центры Продаж и Обслуживания, а также на сайт Оператора www.mgts.ru.

11. ОСОБЫЕ УСЛОВИЯ

Абонент с Условиями, Порядком оказания услуг связи ознакомлен и обязуется их соблюдать

_____ (подпись представителя Абонента, должность)

12. ПОДПИСИ СТОРОН

От имени Оператора

(подпись)

Никитина Д.Г.

(Ф.И.О.)

Работник ПАО МГТС

(должность)

на основании доверенности № 34560 от 27.09.2021

От имени Абонента

(подпись)

(Ф.И.О.)

(должность)

МГТС

Приложение № 15
к Договору №0094355-1/2009
от «29» декабря 2017 г.

☒г. Москва
☐Московская область «_____»_____201__г.

Порядок предоставления доступа УПАТС к ТФОП в выделенном канале связи (Е1)

1. УСЛУГИ

1.1. Абонент оплачивает, а Оператор на условиях Договора и настоящего Приложения оказывает Абоненту в соответствии с условиями Лицензий: № 131496 от 11.12.2013 г.,127698 от 28.07.2015 г., 125848 от 17.04.2017 г.,112865 от 11.12.2013 г., выданными ФСНСС РФ, следующие услуги:
1.1.1. услуги связи по предоставлению каналов связи;
1.1.2. услуги местной телефонной связи, за исключением услуг местной телефонной связи с использованием таксофонов и средств коллективного доступа;
1.1.3. услуги внутризоновой телефонной связи;
1.2. Оператор на основании письменного заявления Абонента или путем совершения Абонентом конклюдентных действий, установленных Оператором, предоставляет и приостанавливает доступ к услугам внутризоновой, междугородной и международной телефонной связи и к услугам информационно-справочных и сервисных служб Оператора и других лиц (на основании заключенных Оператором с указанными лицами договоров), и с оплатой данных услуг в соответствии с действующими тарифами.
1.3. Оператор предоставляет Абоненту круглосуточно и бесплатно информационно справочные услуги, указанные в Порядке оказания услуг телефонной связи (вместе с «Правилами оказания услуг телефонной связи»), утвержденных Постановлением Правительства Российской Федерации от 09 декабря 2014 года №1342 (далее Правила оказания услуг телефонной связи).

2. УСЛОВИЯ ОКАЗАНИЯ УСЛУГ

2.1. Оператор обязуется предоставить Абоненту возможность пользования Услугами после подписания Абонентом и предоставления в адрес Оператора акта сдачи-приемки выполненных работ (Приложение 1 к Приложению 15). Дата начала пользования Услугами указана в акте сдачи - приемки выполненных работ, подписанного с обеих сторон (Приложение 1 к Приложению 15).
2.2. При наличии у Абонента собственной (ведомственной, внутрипроизводственной, технологической, выделенной и т.п.) сети связи Стороны подписывают Акт разграничения зон обслуживания сооружений связи (Приложение 2 к Порядку оказания услуги «Предоставления доступа УПАТС к ТФОП в выделенном канале связи (Е1)»).
2.3. В случае необходимости выполнения силами Оператора работ, связанных с размещением Оборудования в Помещении Абонента, Абонент обеспечивает выполнение необходимых условий проведения данных работ, включая получение своими силами и за свой счет всех необходимых разрешений и согласований с собственниками и\или владельцами указанного Помещения Абонента на проведение таких работ.
2.4. Решение всех организационных вопросов, связанных с привлечением представителей поставщика оборудования Абонента для его тестирования, является обязанностью Абонента, за исключением случаев, когда поставка оборудования осуществлена по соглашению Сторон Оператором.
2.5. Абонент обязуется обеспечить сохранность полученного во временное пользование Оборудования и использовать его исключительно для целей получения Услуг, не продавать, не сдавать в аренду, не передавать третьим лицам, не изменять какие-либо настройки Оборудования, не изменять по своему усмотрению программное обеспечение Оборудования, не препятствовать удаленному администрированию Оборудования Оператором.
2.6. В случае утраты или повреждения Оборудования, Абонент возмещает Оператору стоимость Оборудования, указанную в Акте сдачи-приемки выполненных работ, оплатив счет, выставленный Оператором, в течение десяти банковских дней со дня получения счета Абонентом.
2.7. Информацию о тарифах и условиях предоставления Услуг можно получить на официальном сайте www.mgts.ru, в Центрах Продаж и Обслуживания или по телефону +7(495) 700-70-70.
2.8. В случаях нарушения связи\работоспособности Услуги не по вине Абонента, Оператор производит перерасчет абонентской платы при наличии обращения Абонента в техническую поддержку о неисправности Услуги.
2.9. Телефон технической поддержки +7 (495) 700-70-70.
2.10. Условия предоставления услуги «Предоставление доступа УПАТС к ТФОП в выделенном канале связи (Е1)»:

Адрес предоставления Услуг:	**Способ организации канала**
г. Москва, ул. Мосфильмовская, д.41, к.2	GPON
Обслуживание канала связи:	
☒Оператором	☐Абонентом (акт разграничения зон ответственности прилагается)
Общегородская нумерация:	**8(495)6810148** **8(495)6811716**
Согласие абонента на доступ к услуге внутризоновой телефонной связи	**☒ДА** **☐НЕТ**
Согласие абонента на автоматический доступ к услугам МГ/МН связи	**☒ДА** **☐НЕТ**

МГТС

Выбор оператора МГ/МН связи:		
предварительный выбор конкретного Оператора МГ/МН	**выбор Оператора МГ/МН при каждом вызове коды выбора сетей МГ/МН связи**	
☒**ПАО «МТС»**	междугородный - 23	международный - 28
☐**ПАО «Ростелеком»**	междугородный - 55	международный - 10
☐**ОАО «МТТ»**	междугородный - 53	международный - 58
☐**ЗАО «КТТК»**	междугородный - 52	международный - 57
☐**ПАО «ВымпелКом»**	междугородный - 51	международный - 56
☐**ООО «Эквант»**	междугородный - 54	международный - 59
ПАО «МегаФон»	междугородный, международный - 15	
☐**Другой Оператор МГ/МН связи, имеющий коды выбора** _____		

ПОЛЬЗОВАНИЕ СЕТЕВЫМИ РЕСУРСАМИ ТФОП

№ п/п	Наименование услуги		Стоимость услуги, руб. (без учета НДС)	Кол-во	Стоимость услуги, руб. (без учета НДС)
1	Пользование соединительной линией в выделенном канале доступа с учетом включенного лимита исходящий соединений, составляющего 2200 минут в месяц (при наличии технической возможности учета исходящего трафика)	СЛ	990	20	19 800
2	Пользование соединительной линией сверх установленного лимита, составляющего 2200 минут в месяц (при наличии технической возможности учета исходящего трафика), за 1 минуту	мин.	0.46		по данным учета трафика
3	Пользование номером коммутаторной емкости, в месяц: до 499 номеров (включительно), за 1 номер	номер	160	2	320
4	Предоставление внутризонового телефонного соединения автоматическим способом абоненту (пользователю) сети фиксированной телефонной связи для передачи голосовой информации, факсимильных сообщений и данных между пользовательским (оконечным) оборудованием, подключенным к сети местной телефонной связи, и пользовательским (оконечным) оборудованием, подключенным к сети подвижной радиотелефонной связи: при наличии присоединения сети подвижной радиотелефонной связи к сети фиксированной зоновой телефонной связи в пределах территории того муниципального образования, города федерального значения, в котором установлено пользовательское (оконечное) оборудование вызывающего абонента, когда соответствующему абоненту сети подвижной радиотелефонной связи выделен абонентский номер, входящий в ресурс географически не определяемой зоны нумерации, закрепленный за тем же субъектом Российской Федерации. ***Примечания:***1. Состоявшимся считается телефонное соединение, если минимальный временной интервал между ответом вызываемого оборудования и отбоем вызываемого оборудования	мин.	1.58		по данным учета трафика

МГТС

	или оборудования, заменяющего пользователя в его отсутствие, 6 и более секунд. 2. Телефонные соединения продолжительностью менее 6 секунд считаются не состоявшимися и оплате не подлежат. 3. Неполная минута каждого состоявшегося соединения, при тарификации округляется до полной минуты в сторону увеличения.				

3. ПРАВА И ОБЯЗАННОСТИ СТОРОН

3.1. Права и обязанности Оператора:

3.1.1. Оператор обязан устранять по заявлению Абонента неисправности, препятствующие пользованию Услугами в сроки, установленные Инструкцией «О порядке устранения повреждений и учета заявлений, поступающих в бюро ремонта (ЦБР), на местных телефонных сетях», утверждённой Заместителем Министра связи Российской Федерации 01 апреля 1994 года.

3.1.2. Оператор имеет право незамедлительно приостановить доступ Абонента к сети электросвязи путем временного отключения оконечного Оборудования в случае использования без предварительного согласования с Оператором абонентских (соединительных) линий/телефонных номеров/ уникальных кодов идентификации для проведения лотерей, голосований, конкурсов, викторин, рекламы, опросов, массовых рассылок (под массовой рассылкой понимается рассылка сообщений не менее, чем 100 (ста) получателям), установки шлюзов (или устройств) для доступа в сети подвижной и\или фиксированной связи, интернет-телефонии и других мероприятий, приводящих к нарушению работоспособности оборудования и устройств связи, а также ущербу Оператора или третьих лиц и создающих пиковую экстремальную нагрузку на выделенные абонентские и серийные номера до устранения вышеперечисленных нарушений.

3.1.3. Оператор вправе в одностороннем внесудебном порядке отказаться от дальнейшего исполнения настоящего приложения в случае, не устранения Абонентом нарушений, указанных в п.3.1.2., в течение шести месяцев со дня уведомления Абонента в письменной форме о намерении приостановить оказание Услуг.

3.2. Права и Обязанности Абонента:

3.2.1. Абонент обязан подписать Акт сдачи-приемки выполненных работ, подтверждающий организацию предоставления доступа к Услугам, в течение 5 (пяти) рабочих дней с момента получения Абонентом экземпляров Акта сдачи-приемки выполненных работ, подписанных Оператором. В случае не подписания Акта сдачи-приемки выполненных работ, Абонент в течение того же срока (5 (пять) рабочих дней) должен предоставить Оператору письменное обоснование в отказе от подписания Акта сдачи-приемки выполненных работ. В случае не предоставления письменного обоснования, услуги по организации доступа к Услугам считаются оказанными и принятыми с даты, указанной в Акте сдачи-приемки выполненных работ. При этом Оператор имеет право потребовать от Абонента уплаты абонентской платы и иных платежей за Услуги, либо приостановить оказание Услуг и потребовать оплаты Абонентом фактически оказанных Услуг.

3.2.2. Абонент обязан вносить плату за Услуги в полном объёме в соответствии с действующими тарифами и в сроки, определённые настоящим Договором. В случае изменения тарифов на Услуги, Абонент обязан оплачивать Услуги по измененным тарифам.

3.2.3. Абонент обязан обеспечить беспрепятственный доступ представителя Оператора, предъявившего соответствующее удостоверение, в телефонизированное помещение Абонента для проведения осмотра, ремонта и технического обслуживания устройств и средств связи.

3.2.4. Абонент обязан соблюдать правила эксплуатации Оборудования.

3.2.5. Абонент обязан не подключать к Оборудованию и средствам связи Оператора какое-либо оборудование, не имеющее документа о подтверждении соответствия установленным требованиям.

3.2.6. Абонент не вправе использовать телефонный номер/абонентские (соединительные) линии связи/ уникальные коды идентификации:

МГТС

- для проведения лотерей, голосований, конкурсов, викторин, рекламы, опросов, массовых рассылок (под массовой рассылкой понимается рассылка сообщений не менее, чем 100 (ста) получателям), установки шлюзов (или устройств) для доступа в сети подвижной и\или фиксированной связи, интернет-телефонии и других мероприятий, приводящих к нарушению работоспособности оборудования и устройств связи и ущербу Оператора или третьих лиц;
- для получения дохода посредством Услуг с применением несанкционированных Оператором действий, незаконных действий или посредством злоупотребления предоставленным правом получения Услуг.

4. ПОРЯДОК РАСЧЁТОВ ЗА УСЛУГИ СВЯЗИ

4.1. Учёт продолжительности местного и внутризонового телефонного соединения ведётся в соответствии с принятой Оператором единицей тарификации - в минутах.

4.2. Продолжительность местного или внутризонового соединения отсчитывается с 1-ой (первой) секунды после ответа вызываемого оборудования до момента отбоя вызывающего или вызываемого оборудования, или оборудования, заменяющего пользователя в его отсутствие. Телефонное соединение продолжительностью менее 3 (трех) секунд не учитывается в объеме оказанных услуг местной и внутризоновой телефонной связи.

4.3. При определении стоимости местного телефонного соединения неполная единица тарификации, размер которой составляет половину или более половины единицы тарификации, учитывается как полная единица тарификации, а неполная единица тарификации, размер которой составляет менее половины единицы тарификации, учитывается как половина единицы тарификации.

4.4. Неполная минута каждого внутризонового соединения оплачивается как полная.

4.5. При определении стоимости информационно справочных и сервисных услуг неполная минута обслуживания учитывается Оператором и оплачивается Абонентом как полная минута обслуживания.
Продолжительность обслуживания отсчитывается после окончания автоинформационного сообщения об условиях обслуживания.

4.6. При внесении Абонентом изменений, касающихся смены оператора сети междугородной и международной телефонной связи, а также смены порядка выбора оператора сети междугородной и международной телефонной связи с Абонента взимается плата в соответствии с установленным для таких случаев тарифом Оператора.

От имени Оператора

(подпись)
Никитина Д.Г.
(Ф.И.О.)
Работник ПАО МГТС
(должность)
на основании доверенности № 34560 от 27.09.2021

От имени Абонента

(подпись)
(Ф.И.О.)
(должность)

ДОГОВОР № 0094355-1/2009
на оказание услуг Мг/Мн связи

г. Москва

Публичное акционерное общество "Мобильные ТелеСистемы", зарегистрировано Управлением МНС России по г. Москве 02.09.2002 за основным государственным регистрационным номером 1027700149124, именуемое в дальнейшем МТС, действующее в соответствии с имеющимися лицензиями на осуществление деятельности в области связи, в лице агента - публичное акционерное общество «Московская городская телефонная сеть», именуемое в дальнейшем Агент, действующее в рамках агентского договора № 08-08-135/335033 от 25.09.2008г., в лице руководителя группы ПАО МГТС Никитиной Д.Г., действующей на основании доверенности № 34560 от 27.09.2021 г., с одной стороны, и Государственное бюджетное учреждение города Москвы "Управление спортивными объектами" Департамента спорта города Москвы (фирменное наименование с указанием организационно-правовой формы, № ОГРН, кем и когда выдан), в лице Директора Самойленко А. А. (должность, ФИО лица, уполномоченного на заключение договора об оказании услуг междугородной и международной телефонной связи), действующий на основании устава именуемое в дальнейшем Абонент, с другой стороны, совместно именуемые Стороны, а раздельно - Сторона, заключили настоящий договор, (далее - Договор), о нижеследующем:

1. ПРЕДМЕТ ДОГОВОРА

1.1 МТС оказывает Абоненту услуги междугородной и международной телефонной связи на условиях предварительного выбора в соответствии с условиями Лицензии № 104893 от 16.02.2013 года, выданной ФСНСС РФ (далее - Услуги), а Абонент оплачивает оказанные Услуги в порядке, предусмотренном настоящим Договором. Услуги оказываются 24 часа в сутки, 7 дней в неделю, 365/6 дней в году. Телефонные соединения междугородной и международной телефонной связи осуществляются автоматическим способом установления соединения круглосуточно путем набора определенной последовательности цифр для однозначного определения (идентификации) вызываемого оборудования:

- при междугородном соединении: набор 8 - код города (или код сети) - номер вызываемого абонента;
- при международном соединении: набор 8 – 10 - код страны - код города - номер вызываемого абонента.

2. ПРАВА И ОБЯЗАННОСТИ МТС

2.1. МТС обязан:

2.1.1. Начать оказание Услуг Абоненту с даты предоставления оператором местной телефонной связи доступа к Услугам.

2.1.2. Оказывать Абоненту Услуги в соответствии с действующим законодательством, правилами оказания услуг местной, внутризоновой, междугородной и международной связи (далее - Правила), другими нормативно-правовыми актами и настоящим Договором.

2.1.3. Оказывать Услуги, по качеству соответствующие стандартам и техническим нормам, установленным уполномоченными государственными органами РФ и /или Международным союзом электросвязи.

2.1.4. Обеспечить своевременное выставление Счетов за оказанные Услуги.

2.1.5. Информировать Абонента об изменениях Тарифов (Тарифных планов) на Услуги, порядка оплаты не менее чем за 10 дней до введения таких изменений в действие путем направления письменного уведомления или размещения информации в средствах массовой информации (в том числе Интернет -сайт МТС), а также дополнительно через Интернет-сайт Агента (при наличии соответствующих договорных отношений с Агентом).

2.2. МТС имеет право:

2.2.1. Приостанавливать оказание Услуг с письменным уведомлением об этом Абонента в случае нарушении Абонентом Закона о связи, правил или настоящего Договора, в том числе несвоевременной оплаты Услуг оказанных МТС Абоненту, а также в случае установления нарушения п.3.1.4. настоящего Договора.

2.2.2. МТС, в любом случае, вправе изменять (устанавливать для новых междугородных/международных направлений) в одностороннем порядке Тарифы (Тарифные планы) на Услуги связи, единицу тарификации, порядок и сроки оплаты Услуг, изменять иные ценовые условия, при условии извещения Абонентов о введении указанных изменений не менее чем за 10 календарных дней до момента вступления их в силу через средства массовой информации, в т.ч. на Интернет - сайте МТС и/или Интернет - сайте Агента, или направлением уведомления иным допускаемым способом.

2.2.3. Передать Агенту сведения об Абоненте (в отношении юридического лица - наименование / фирменное название, адрес места нахождения, почтовый адрес для выставления счета, основной государственный регистрационный номер, ИНН; и другую информацию, необходимую для выставления счетов и счетов-фактур за оказанные Услуги).

3. ПРАВА И ОБЯЗАННОСТИ АБОНЕНТА

3.1. Абонент обязан:

3.1.1. Самостоятельно знакомиться с информацией о Тарифах (Тарифных планах) на Услуги, и об их изменениях, а также с информацией об изменении порядка расчетов за оказанные Услуги, размещаемой в средствах массовой информации, в том числе Интернет - сайте МТС и/или Интернет-сайте Агента.

3.1.2. Своевременно и полностью оплачивать все оказанные Услуги в соответствии с условиями Договора.

3.1.3. Ежемесячно подписывать акты об оказанных Услугах в случае отсутствия обоснованных претензий к их качеству в течение 5 (пяти) рабочих дней с момента получения Абонентом экземпляров акта, подписанных МТС. В случае не подписания акта, Абонент в тот же срок (5 (пять) рабочих дней) должен предоставить письменное обоснование. В случае не предоставления письменного обоснования, Услуги считаются оказанными надлежащим образом.

3.1.4. Не использовать Услуги для оказания Услуг третьим лицам, не использовать Услуги для проведения конкурсов, лотерей, рекламы, опросов, массовых рассылок сообщений, установки шлюзов к сетям электросвязи, Интернет-телефонии и прочее без дополнительного письменного согласия МТС.

3.1.5. Не передавать свои права и обязанности по Договору какой -либо третьей стороне без письменного согласия МТС.

3.1.6. Соблюдать Правила и другие обязанности, установленные действующим законодательством.

3.2. Абонент имеет право:

3.2.1. Пользоваться дополнительными услугами информационно - справочного и иного характера, оказываемыми МТС.

3.2.2. Предъявлять претензии, связанные с оказанием Услуг связи и осуществлением взаиморасчетов в порядке и по основаниям, предусмотренным Федеральным Законом «О связи», Правилами и статьей 7 Договора.

3.2.3. На получение Услуг, соответствующих по качеству требованиям, установленным законодательством.

4. СТОИМОСТЬ УСЛУГ И ПОРЯДОК РАСЧЕТОВ

4.1. Абонент оплачивает Услуги на основании Счета, выставленного Агентом. Информация о Тарифах (Тарифных планах), действующих на дату заключения Договора, указана в Приложении №1 к настоящему Договору. Все Тарифы (тарифы) приведены в рублях и не включают суммы любых сборов и налогов, которые действуют на день заключения Договора и которые могут быть введены в период действия Договора. Основанием для осуществления расчетов за Услуги являются показания оборудования связи, учитывающего объем оказанных МТС услуг связи

4.2. Ежемесячно, в течение 5 (пяти) рабочих дней после окончания полного расчетного месяца, Абоненту выставляется счет, счет-фактура и оформляется акт об оказанных в расчетном месяце Услугах Абоненту.

4.3. В случае неполного расчетного месяца счета, счета-фактуры и акты выставляются (оформляются) за фактически оказанные Абоненту Услуги.

4.4. МТС либо уполномоченный Агент организовывает доставку счета Абоненту в течение 10 (десяти) рабочих дней с даты выставления Счета.

4.5. Абонент оплачивает выставленные Счета в течение 20 (двадцати) дней с даты выставления Счета.

4.6. Счета и счета-фактуры выставляются в рублях РФ.

4.7. Счета для оплаты Абоненту доставляются по адресу: 15280, РФ, г. Москва, ул Автозаводская д.23А к4

4.8. Датой исполнения обязательств Абонента по оплате Счетов за оказанные Услуги считается дата зачисления суммы оплаты на расчетный счет, указанный в Счете.

5. ПРИОСТАНОВЛЕНИЕ ОКАЗАНИЯ УСЛУГ СВЯЗИ

5.1.1. Оказание Услуг по Договору может быть приостановлено МТС с направлением уведомления Абоненту о намерении приостановить оказание Услуг, в следующих случаях: во время стихийных бедствий, карантинов, аварий, катастроф, эпидемий и в других чрезвычайных ситуациях, предусмотренных законодательством Российской Федерации;

5.1.2. Во время проведения мероприятий в области обороны, безопасности и охраны правопорядка в Российской Федерации.

5.2. В случае нарушений Абонентом условий Договора, в том числе нарушение Абонентом сроков оплаты оказанных ему Услуг, оказание Услуг по Договору может быть приостановлено МТС до устранения допущенных Абонентом нарушений, с письменным уведомлением о намерении приостановить оказание Услуг.

5.3. Возобновление оказания Услуг, приостановленных в соответствии с п. п. 5.1, 5.2. Договора, производится МТС после устранения Абонентом нарушений либо соответственно после того, как МТС стало известно об окончании срока действия обстоятельств, перечисленных в п. 5.1. Договора.

6. ОТВЕТСТВЕННОСТЬ СТОРОН

6.1. Ответственность Стороны перед другой Стороной за неисполнение обязательств по Договору ограничивается видами и размерами, предусмотренными законодательством Российской Федерации.

6.2. В случае возникновения любых споров или разногласий, связанных с исполнением Договора , споры разрешаются в порядке, установленном Правилами.

7. ПОРЯДОК РАССМОТРЕНИЯ ПРЕТЕНЗИЙ

7.1. В случае возникновения споров и разногласий по Договору они подлежат урегулированию в порядке, предусмотренным настоящим разделом Договора.

7.2. При неисполнении или ненадлежащем исполнении МТС обязательств по оказанию Услуг связи Абонент до обращения в суд должен предъявить МТС непосредственно или через Агента письменную претензию.

7.3. Претензии по вопросам, связанным с отказом в оказании Услуг Мг/Мн связи, несвоевременным или ненадлежащим исполнением обязательств, вытекающих из Договора, предъявляются в течение 6 месяцев со дня оказания Услуг Мг/Мн связи, отказа в их оказании или выставления счета.

7.4. Письменный ответ на претензию должен быть дан Абоненту МТС или Агентом от имени МТС не позднее, чем через 60 (шестьдесят) дней со дня её регистрации.

7.5. При отклонении претензии полностью или частично, а также в случае неполучения ответа в установленный для ее рассмотрения срок Абонент вправе предъявить иск в суд в соответствии с действующим законодательством РФ.

7.6. В случае неисполнения Абонентом обязательств, предусмотренных Договором, МТС (Агент) вправе предъявить иск в суд в отношении Абонента по своему выбору: либо по месту нахождения Абонента, либо по месту нахождения МТС (или филиала МТС, в зоне действия которого находится место нахождение Абонента), либо по месту нахождения Агента (или филиала Агента, в ближайшей зоне действия которого находится место регистрации Абонента.

7.7. Предъявление Абонентом претензии в части несогласия со стоимостью оказанных Услуг связи не освобождает Абонента от оплаты выставленного счета в полном объеме. В случае, если в результате рассмотрения претензии, требования Абонента об изменении стоимости Услуг связи будут признаны МТС обоснованными, по указанию Абонента переплаченные денежные средства будут либо возвращены Абоненту, либо зачтены в счет будущих оказанных Услуг связи.

8. КОНФИДЕНЦИАЛЬНОСТЬ

8.1. Стороны обязуются не раскрывать третьей стороне условия Договора, а также ту информацию о Сторонах и их деятельности, которую Стороны в предназначенной друг для друга документации классифицируют как конфиденциальную.

9. СРОК ДЕЙСТВИЯ ДОГОВОРА, ОСНОВАНИЯ ЕГО ПРЕКРАЩЕНИЯ

9.1. Договор вступает в силу со дня его даты подписания обеими сторонами, и действует по 31 декабря 2023 года включительно.

9.2. Договор может быть расторгнут в случаях и в порядке, предусмотренных законодательством РФ.

9.3. В случае расторжения Договора Стороны должны произвести расчеты по всем обязательствам, предусмотренным Договором и имевшим место на момент расторжения Договора, в т.ч. Абонент обязан оплатить МТС фактически понесенные расходы, связанные с оказанием Услуг Абоненту.

10. ПРОЧИЕ УСЛОВИЯ

10.1. Стороны будут уведомлять друг друга об изменении данных, указанных в статье 11 Договора, путем письменного уведомления в течение 7 (семи) календарных дней после фактического изменения.

10.2. Все изменения условий Договора производятся в письменной форме и подписываются обеими Сторонами за исключением случаев, установленных п.2.2.2 Договора.

10.3. На период действия Договора, а также на период до истечения срока исковой давности по обязательствам, вытекающим из договора, Абонент добровольно выражает свое согласие на обработку МТС и на передачу третьим лицам для обработки следующих данных об Абоненте: - наименование/фирменное название, адрес места нахождения, адрес места установки оконечного оборудования, почтовый адрес для доставки счетов, ОГРН, ИНН, абонентские

номера, иные сведения, необходимые для выставления Счетов Абоненту за оказанные Услуги, сведения позволяющие идентифицировать Абонента или его оконечное оборудование, сведения о соединениях, трафике, начисленных, уплаченных платежах за услуги связи, задолженности за полученные услуги связи. Под обработкой данных следует понимать действия (операции) с данными, включая сбор, систематизацию, накопление, хранение, уточнение (обновление, изменение), использование, распространение (в том числе передачу), обезличивание, блокирование, уничтожение данных. Абонент выражает свое согласие на обработку его данных МТС и третьими лицами (в т. ч. ПАО МГТС, адрес места нахождения: 119991, Россия, Москва, ул. Б. Ордынка, д. 25, стр. 1) в целях: а) заключения и (или) исполнения Договора, в том числе третьими лицами абонентского и сервисного обслуживания; б) в целях исполнения Договора третьим лицом - Оператором связи, в случае уступки прав и обязанностей по Договору МТС третьему лицу, являющемуся Оператором связи; в) в целях осуществления необходимых действий для взыскания с Абонента задолженности за полученные услуги связи и сопутствующие услуги Абоненту, в случае неисполнения (ненадлежащего исполнения Абонентом обязательств по Договору), в т.ч. в случае уступки прав (требований), вытекающих из договора, третьим лицам; г) в целях рассмотрения претензий Абонента, предъявляемых Абонентом как самому МТС, так и третьим лицам (агентам МТС, иным лицам, осуществляющим на основании договора с МТС абонентское и(или) сервисное обслуживание)»; д) в целях информационно-справочного обслуживания, в т информации различными способами, в частности на магнитных носителях и с использованием средств телекоммуникаций, для оказания справочных и иных информационных услуг МТС и третьими лицами.

10.4. Абонент вправе в любое время отозвать свое согласие на обработку его предоставленное в соответствии с п. 10.3. настоящего Договора, путем направления МТС письменного заявления об отказе от обработки его персональных данных. При этом, принимает во внимание, что в соответствии с действующим законодательством о защите персональных данных, согласие абонента на обработку персональных данных не требуется в случае, если обработка персональных данных осуществляется в целях исполнения договора одной из сторон которых является сам абонент, а также в случае, если обработка персональных данных необходима для осуществления прав и законных интересов оператора, обработку персональных данных, или третьих лиц либо для достижения общественно значимых целей при условии, что при этом не нарушаются права и свободы субъекта персональных данных.

10.5. Действия, связанные с заключением настоящего Договора от имени МТС, в том числе абонентское обслуживание осуществляет Агент, поскольку между МТС и Агентом Публичным акционерным обществом «Московская городская телефонная сеть» заключен договор, соответствии с условиями указанного договора Агент имеет право осуществлять действия по выставлению Абоненту счетов, счетов-фактур, актов выполненных работ за оказанные Услуги получению от Абонента оплаты за оказанные Услуги, а также действия по ведению претензионно-исковой работы с Абонентом, Абонент соглашается, выставленные Агентом счета, счета-фактуры, акты выполненных работ за оказанные Услуги совершать платежи за Услуги в адрес Агента в порядке, предусмотренном Договором, а) заключения и (или) исполнения Договора, в том числе (но не ограничиваясь) для осуществления третьими лицами абонентского и сервисного обслуживания; б) в целях исполнения Договора третьим лицом - Оператором связи, в случае уступки прав и обязанностей по Договору МТС третьему лицу, являющемуся Оператором связи; в) в целях осуществления необходимых действий для

взыскания с Абонента задолженности за полученные услуги связи и сопутствующие услуги (работы), предъявления иных требований к Абоненту, в случае неисполнения (ненадлежащего исполнения Абонентом обязательств по Договору), в т.ч. в случае уступки прав (требований), вытекающих из договора, третьим лицам; г) в целях рассмотрения претензий Абонента, предъявляемых Абонентом как самому МТС, так и третьим лицам (агентам МТС, иным лицам, осуществляющим на основании договора с МТС абонентское и(или) сервисное обслуживание)»; д) в целях информационно - справочного обслуживания, в т.ч. для подготовки и распространения информации различными способами, в частности на магнитных носителях и с использованием средств телекоммуникаций, для оказания справочных и иных информационных услуг МТС и (или) третьими лицами. Абонент вправе в любое время отозвать свое согласие на обработку его персональных данных предоставленное в соответствии с п.10.3. настоящего Договора, путем направления МТС письменного заявления об отказе от обработки его персональных данных. При этом, Абонент принимает во внимание, что в соответствии с действующим законодательством о защите персональных данных, согласие абонента на обработку персональных данных не требуется в случае, если обработка персональных данных осуществляется в целях исполнения договора, одной из сторон которых является сам абонент, а также в случае, если обработка персональных данных необходима для осуществления прав и законных интересов оператора, осуществляющего обработку персональных данных, или третьих лиц либо для достижения общественно значимых целей при условии, что при этом не нарушаются права и свободы субъекта персональных данных. Действия, связанные с заключением настоящего Договора от имени МТС, в том числе , абонентское обслуживание осуществляет Агент, поскольку между МТС и Агентом Публичным акционерным обществом «Московская городская телефонная сеть» заключен договор, в соответствии с условиями указанного договора Агент имеет право осуществлять действия по выставлению Абоненту счетов, счетов-фактур, актов выполненных работ за оказанные услуги ,, получению от Абонента оплаты за оказанные Услуги, а также действия по ведению претензионно-исковой работы с Абонентом, Абонент соглашается, соответственно, принимать выставленные Агентом счета, счета-фактуры, акты выполненных работ за оказанные Услуги совершать платежи за Услуги в адрес Агента в порядке, предусмотренном Договором, направлять в адрес Агента предъявляемые МТС претензии, вызванные неисполнением или ненадлежащим исполнением Договора со стороны МТС. Абонент ознакомлен с нормами действующего законодательства РФ, регулирующего предоставление услуг, местной и внутризоновой, междугородной и международной телефонной связи, в том числе ФЗ РФ № 126-ФЗ «О связи», Правилами оказания услуг местной, внутризоновой, междугородной телефонной связи (утв. Постановлением Правительства РФ от «18» мая 2005 г. № 310), а также с действующими Тарифами (Тарифными планами) МТС. Абонент уведомлен и согласен с тем, что в случае неисполнения, несвоевременного исполнения обязательств по оплате услуг МТС, Агент, являясь поручителем Абонента в части оплаты услуг междугородной и международной телефонной связи по настоящему Договору, погашает его задолженность в пределах лимита задолженности, согласованного между Агентом и МТС, при этом к Агенту переходят все права требования оплаты услуг и штрафных санкций, существовавшие на момент погашения задолженности за счет Агента. Настоящий Договор составлен в двух идентичных экземплярах, имеющих равную юридическую силу, один из которых передается Абоненту, второй - Агенту для МТС.

11. АДРЕСА И ПЛАТЕЖНЫЕ РЕКВИЗИТЫ СТОРОН

	МТС Агент	Абонент
ПАО "МТС"	Публичное акционерное общество «Московская городская телефонная сеть»	Государственное бюджетное учреждение города Москвы "Управление спортивными объектами" Департамента спорта города Москвы
Местонахождение:	**Местонахождение:**	**Местонахождение:**
РФ, 109147, г. Москва, ул. Марксистская, д.4	РФ, 119017, г. Москва, ул. Большая Ордынка, д.25, стр.1	115280 РФ, г Москва , ул Автозаводская 23А, корп.4 этаж 3 ком. 33
Почтовый адрес: РФ, 109147, г. Москва, ул. Воронцовка, д.5, стр.2	**Почтовый адрес:** РФ, 119017, г. Москва, ул. Большая Ордынка, д.25, стр.1 Тел.: +7 (495) 950 00 00 Факс: +7 (495) 950 06 18	**Почтовый адрес для корреспонденции и выставления Счетов** 115280 РФ, г Москва , ул Автозаводская 23А, корп.4 этаж 3 ком. 33
Банковские реквизиты МТС: В ПАО "МТС-Банк" ОГРН: р/с № 40702810000000000652 к/с № 30101810600000000232 БИК – 044525232 ОКВЭД - 64.20.11 ОКПО - 52686811 ОКАТО - 45286580000	**Банковские реквизиты МГТС:** ОГРН ИНН: 7710016640 КПП: 997750001 КПП: 997750001 БИК 044525232 р/с 40702810900000001900 В ПАО "МТС-БАНК ОКПО 04856548 ОКВЭД: 61.10	**Банковские реквизиты Абонента:** ИНН: 7702059311 КПП: 772501001 р/с № 03224643450000007300 ЕКС 40102810545370000003 БИК 004525988 ОГРН 1037739733404 ОКВЭД 93.11 ОКПО 33666085

От имени МТС

Никитина Д.Г.

(подпись)

Руководитель группы ПАО МГТС

(должность)

"_____"___20 г. М.П.

От Абонента:

Самойленко А.А.

(подпись)

"_____"___20 г. М.П.

Приложение 7
к Контракту горячего водоснабжения
от 16.09.2020 г.
№ 08.186365кГВ

АКТ

разграничения балансовой принадлежности сетей горячего водоснабжения и эксплуатационной ответственности сторон

г. Москва «___» _____2020 г.

Мы, нижеподписавшиеся представители ПАО "МОЭК":

Представитель Филиала № 11 "Горэнергосбыт" ПАО "МОЭК" _____

Главный инженер Филиала №1 ПАО "МОЭК" Нестеркин Г.А.

и Потребитель ГБУ «МосСпортОбъект» (Мосфильмовская ул., д.41, корп.2)
в лице_____

составили настоящий акт о том, что границей балансовой принадлежности сетей горячего водоснабжения и эксплуатационной ответственности сторон между ПАО "МОЭК" и Потребителем является:

1.Выходной фланец задвижки на подающем трубопроводе системы отопления после теплообменника отопления и входной фланец задвижки обратного трубопровода системы отопления перед циркуляционными насосами отопления;

2. Выходной фланец задвижки после теплообменника ГВС II ступени и входной фланец задвижки перед циркуляционными насосами ГВС;

3. Входной фланец задвижки № 8 перед I ступенью теплообменника ГВС;

4. Входные фланцы задвижек перед насосами ХВС и выходные фланцы задвижек после насосов ХВС;

5. Входные фланцы задвижек перед пожарными насосами и выходные фланцы задвижек после пожарных насосов.

Схема присоединения Потребителя

ИТП аб. № 08-01-0727/068 (Мосфильмовская ул., д.41, корп.2)

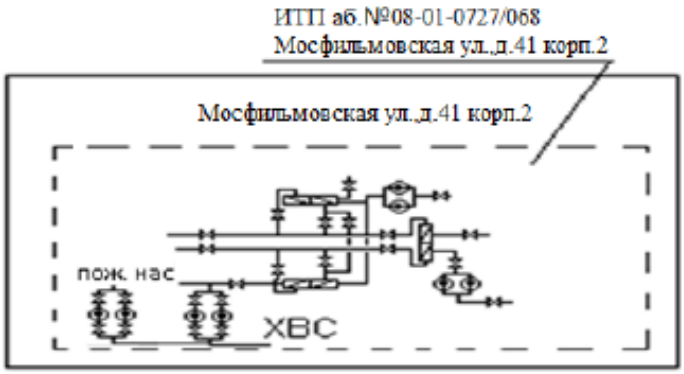

Характеристика тепловых сетей

Длина теплотрассы от границы раздела до теплосчетчика Потребителя	$L_{ЦО}$(м)=	6
	$L_{ГВС}$(м)=	3,5
	$L_{ГВСцирк.}$(м)=	3,5
Условный диаметр трубопроводов от границы раздела до теплосчетчика Потребителя	$D_{ЦО}$ (мм)=	50
	$D_{ГВС}$ (мм)=	32
	$D_{ГВСцирк.}$ (мм)=	32

Настоящий акт является неотъемлемой частью Договора теплоснабжения

Теплоснабжающая организация:

Главный инженер Филиала № 1
ПАО "МОЭК"

_____/Нестеркин Г.А./

Представитель Филиала №11
"Горэнергосбыт" ПАО "МОЭК"

_____/_____/

Потребитель ГБУ «МосСпортОбъект»

_____/_____/

Приложение 8
к Контракту горячего водоснабжения
от 16.09.2020 г.
№ 08.186365кГВ

Порядок распределения денежных средств, поступающих на расчетный счет Организации, осуществляющей горячее водоснабжение.

1. Средства, поступающие от Абонента, учитываются Организацией, осуществляющей горячее водоснабжение, в соответствии с информацией о периоде, за который производится платеж, указанной в платежном документе.

Если сумма распределенных в установленном в абз. 1 настоящего пункта порядке денежных средств превышает стоимость потребленной Абонентом в расчетном периоде горячей воды, Организация, осуществляющая горячее водоснабжение, засчитывает ее в счет исполнения обязательства, срок исполнения которого наступил ранее (начиная с самого раннего по дате возникновения), а при отсутствии у Абонента задолженности – в счет оплаты будущих расчетных периодов. На суммы денежных средств, отнесенных в счет оплаты будущих периодов, проценты по ст. 317.1 Гражданского кодекса РФ не начисляются.

2. Неполучение Абонентом платежных документов не освобождает Абонента от надлежащего исполнения им своих обязательств по своевременной и полной оплате в установленные Контрактом сроки.

3. При осуществлении оплаты по Контракту Абонент обязан указывать в платежных документах: основание платежа (номер и дату Контракта), период, за который производится платеж, номер и дату счета-фактуры.

В случае отсутствия указания в платежных документах основания платежа (номера, даты Контракта), номера и даты счета-фактуры Организация, осуществляющая горячее водоснабжение, уведомляет об этом Абонента. Платеж считается произведенным по Контракту только после письменного заявления Абонента об отнесении полученных денежных средств на Контракт.

4. В случае отсутствия указания в платежных документах периода, за который производится платеж, поступившие в текущем расчетном периоде (с первого по последнее число месяца включительно) денежные средства учитываются в счет оплаты за предыдущий расчетный период, ближайший к дате оплаты.

Если сумма распределенных в установленном в абз. 1 настоящего пункта порядке денежных средств превышает стоимость потребленной Абонентом в расчетном периоде горячей воды, Организация, осуществляющая горячее водоснабжение, засчитывает ее в счет исполнения обязательства, срок исполнения которого наступил ранее (начиная с самого раннего по дате возникновения), а при отсутствии у Абонента задолженности – в счет оплаты будущих расчетных периодов. На суммы денежных средств, отнесенных в счет оплаты будущих периодов, проценты по ст. 317.1 Гражданского кодекса РФ не начисляются.

5. Средства, поступающие от Абонента через систему Государственного бюджетного учреждения г. Москвы «Многофункциональные центры предоставления государственных услуг города Москвы» и через иные расчетные центры, учитываются согласно информации о расчетном периоде, за который производится оплата, содержащейся в структурированной выписке банка.

Если сумма распределенных в установленном в абз. 1 настоящего пункта порядке денежных средств превышает стоимость потребленной Абонентом в расчетном периоде

горячей воды, Организация, осуществляющая горячее водоснабжение, засчитывает ее в счет исполнения обязательства, срок исполнения которого наступил ранее (начиная с самого раннего по дате возникновения), а при отсутствии у Абонента задолженности – в счет оплаты будущих расчетных периодов. На суммы денежных средств, отнесенных в счет оплаты будущих периодов, проценты по ст. 317.1 Гражданского кодекса РФ не начисляются.

6. В случае если количество поставленной в расчетном периоде горячей воды по сравнению с тем, как оно было определено первоначально в акте приемки-передачи (п. 5.2 Контракта), изменено в сторону уменьшения, соответствующая сумма денежных средств засчитывается Организацией, осуществляющей горячее водоснабжение, в счет исполнения обязательства, срок исполнения которого наступил ранее (начиная с самого раннего по дате возникновения), а при отсутствии у Абонента задолженности – в счет оплаты будущих расчетных периодов. На суммы денежных средств, отнесенных в счет оплаты будущих периодов, проценты по ст. 317.1 Гражданского кодекса РФ не начисляются.

7. В случае если Сторонами в иных Контрактах установлен отличный от указанного порядок расчетов, применяются положения настоящего Контракта.

Организация, осуществляющая горячее водоснабжение	**Абонент**
_____/ Гудов Н.В. /	_____/ Самойленко А.А. /
подпись фамилия	подпись фамилия
м.п.	м.п.

Приложение 9
к Контракту горячего водоснабжения
от 16.09.2020 г.
№ 08.186365кГВ

Порядок обеспечения Абонентом доступа Организации, осуществляющей горячее водоснабжение, к сетям горячего водоснабжения, местам отбора проб горячей воды и приборам учета (узлам учета)

1. Абонент обязан обеспечить доступ представителям Организации, осуществляющей горячее водоснабжение, или по ее указанию представителям иной организации к сетям горячего водоснабжения, приборам учета (узлам учета), местам отбора проб горячей воды, находящимся в границах его эксплуатационной ответственности, в целях:

- проверки исправности ПУ, сохранности контрольных пломб, снятия показаний ПУ и контроля за снятыми Абонентом показаниями ПУ;
- опломбирования ПУ;
- определения качества поданной (полученной) горячей воды путем отбора проб;
- обслуживания сетей горячего водоснабжения и оборудования, находящихся в границах эксплуатационной ответственности Организации, осуществляющей горячее водоснабжение.

2. Абонент извещается о проведении проверки ПУ, их показаний, проверки сохранности контрольных пломб, о проведении процедуры определения качества поданной (полученной) горячей воды в порядке, установленном Правилами горячего водоснабжения, утв. постановлением Правительства РФ от 29.07.2013 № 642.

3. Уполномоченные представители Организации, осуществляющей горячее водоснабжение, или представители иной организации допускаются к сетям горячего водоснабжения, приборам учета (узлам учета), местам отбора проб при наличии служебного удостоверения (доверенности).

4. В случае отказа в допуске Организации, осуществляющей горячее водоснабжение, или представителей иной организации к приборам учета (узлам учета) такие ПУ признаются неисправными. В таком случае применяется расчетный способ определения количества поданной (полученной) горячей воды за расчетный период в соответствии с п. 3.8 настоящего Контракта.

Организация, осуществляющая горячее водоснабжение	**Абонент**
_____/ Гудов Н.В. /	_____/ Самойленко А.А. /
подпись фамилия	подпись фамилия
м.п.	м.п.

Приложение 10
к Контракту горячего водоснабжения
от 16.09.2020 г.
№ 08.186365кГВ

Порядок контроля качества горячей воды

1. Качество поставляемой горячей воды должно соответствовать действующим санитарным нормам и правилам.

2. Контроль качества подаваемой горячей воды осуществляется:

- по инициативе и за счет Абонента;

- на основании программы производственного контроля качества горячей воды Организации, осуществляющей горячее водоснабжение;

- при осуществлении федерального государственного санитарно-эпидемиологического контроля уполномоченным территориальным органом федерального органа исполнительной власти.

3. Сведения о показателях качества горячей воды предусмотрены приложением 8 к Контракту.

4. Контроль качества горячей воды, подаваемой Абоненту с использованием систем горячего водоснабжения, включает в себя отбор проб воды, проведение лабораторных исследований и испытаний на соответствие горячей воды установленным требованиям.

5. Отбор проб горячей воды производится с участием представителей Организации, осуществляющей горячее водоснабжение, и представителей Абонента.

Организация, осуществляющая горячее водоснабжение	**Абонент**
_____/ Гудов Н.В. /	_____/ Самойленко А.А. /
подпись фамилия	подпись фамилия
м.п.	м.п.

Приложение 11
к Контракту горячего водоснабжения
от 16.09.2020 г.
№ 08.186365кГВ

Условия временного прекращения или ограничения горячего водоснабжения

1. Организация, осуществляющая горячее водоснабжение, вправе временно прекратить или ограничить горячее водоснабжение Абонента в случаях, установленных Федеральным законом «О водоснабжении и водоотведении», Правилами горячего водоснабжения, утв. постановлением Правительства РФ от 29.07.2013 № 642, в том числе:

- для проведения внеплановых ремонтов тепловых сетей и/или сетей горячего водоснабжения в случае необходимости принятия неотложных мер по предотвращению или ликвидации аварии, при условии уведомления Абонента в течение 1 (одного) дня;

- для проведения планово-профилактического ремонта и работ по обслуживанию тепловых сетей и/или сетей горячего водоснабжения, продолжительность которых определяется уполномоченными органами, при условии уведомления Абонента за 15 (пятнадцать) дней.

2. Организация, осуществляющая горячее водоснабжение, вправе вводить ограничение, прекращение горячего водоснабжения в случаях:

- потребления горячей воды без надлежащего оформления тепловых нагрузок для целей горячего водоснабжения (потребление горячей воды с использованием теплопотребляющих установок, подключенных к системе горячего водоснабжения с нарушением установленного порядка подключения);

- аварийного состояния водопроводных сетей Абонента;

- нарушения сроков и порядка оплаты потребленной горячей воды;

- в иных случаях.

Прекращение или ограничение горячего водоснабжения осуществляется до устранения обстоятельств, явившихся причиной такого прекращения или ограничения.

3. Организация, осуществляющая горячее водоснабжение, не менее, чем за одни сутки до планируемого прекращения или ограничения горячего водоснабжения уведомляет о таком прекращении или ограничении органы исполнительной власти города Москвы (Управу р-на, Префектуру АО).

4. Уведомление о прекращении или ограничении горячего водоснабжения, а также уведомление о снятии такого прекращения или ограничения и возобновлении горячего водоснабжения направляется Абоненту любыми доступными способами, позволяющими подтвердить получение такого уведомления Абонентом.

Организация, осуществляющая горячее водоснабжение	**Абонент**
_____/ Гудов Н.В. /	_____/ Самойленко А.А. /
подпись фамилия	подпись фамилия
м.п.	м.п.

Сведения о подписи № 1

Удостоверяющий центр:	CN=Общество с ограниченной ответственностью \"Сертум-Про\", O=Общество с ограниченной ответственностью \"Сертум-Про\", STREET=улица Ульяновская\, д. 13\, литер А\, офис 209 Б, L=Екатеринбург, ST=66 Свердловская область, C=RU, ИНН=006673240328, ОГРН=1116673008539, E=ca@sertum.ru
Владелец:	CN=ПАО \"МОЭК\", SN=Гудов, G=Никита Владимирович, C=RU, ST=77 г. Москва, L=Москва, STREET=ПР-КТ ВЕРНАДСКОГО\, ДОМ 101\, КОРП 3\, ЭТ/КАБ 20/2017, O=ПАО \"МОЭК\", T=Заместитель начальника, ОГРН=1047796974092, СНИЛС=11694253566, ИНН=007720518494, E=Gudov_N_V@moek.ru
Дата подписания:	14.09.2020 16:51:48
Отпечаток ключа:	8de449d7aaf4aa6536693fb2244fd6dadc15b50b
Статус подписи:	Подпись корректна
	Сертификат
	Подпись

Сведения о подписи № 2

Удостоверяющий центр:	CN=Федеральное казначейство, O=Федеральное казначейство, C=RU, L=Москва, STREET=Большой Златоустинский переулок\, д. 6\, строение 1, ОГРН=1047797019830, ИНН=007710568760, ST=г. Москва, E=uc_fk@roskazna.ru
Владелец:	CN=Самойленко Александр Александрович, SN=Самойленко, G=Александр Александрович, O=ГОСУДАРСТВЕННОЕ БЮДЖЕТНОЕ УЧРЕЖДЕНИЕ ГОРОДА МОСКВЫ \"УПРАВЛЕНИЕ СПОРТИВНЫМИ ОБЪЕКТАМИ\" ДЕПАРТАМЕНТА СПОРТА ГОРОДА МОСКВЫ, ST=г. Москва, C=RU, E=4samoylenko@gmail.com, СНИЛС=17300216715, ИНН=774335256220
Дата подписания:	16.09.2020 15:56:17
Отпечаток ключа:	f3d1e4c5aacc5483328363d260c86201fb5af177
Статус подписи:	Подпись корректна
	Сертификат
	Подпись

Приложение №1
к договору водоотведения
№ 12784-48595 от «___» _____ 20___ г.

АКТ
о разграничении балансовой принадлежности и эксплуатационной ответственности

Государственное унитарное предприятие города Москвы по эксплуатации московских водоотводящих систем «Мосводосток», именуемое в дальнейшем ГУП "Мосводосток", в лице _____
(наименование должности, фамилия, имя, отчество)
Заместитель начальника Управления по работе с абонентами
_____,
действующего на основании доверенности _____,
с одной стороны, и ГБУ МосСпортОбъект
Начальник договорного отдела Оськина Г.Н. по дов. №117 01.06.20г
_____,
(наименование организации)
именуемое в дальнейшем Абонентом, в лице _____,
(должность, фамилия, имя, отчество - для юридических лиц; фамилия, имя, отчество - для физических лиц)
действующего на основании _____,
(положение/устав/ доверенность - указать нужное для юридических лиц)

с другой стороны, именуемые в дальнейшем Сторонами, составили настоящий акт в отношении территории по адресу _____
_____

о том, что:

1. Поступление сточных вод в централизованную систему водоотведения осуществляется (заполнить нужный подпункт):

1.1. путем присоединения водосточной сети Абонента диаметром 400 мм. в коллектор
сеть ГУП "Мосводосток"
(принадлежность и наименование коллектора)
диаметром 700 мм. в колодце (камере) по адресу: Т.П. вблизи вл 41к2 по ул. Мосфильмовская
по высшей точке здания
(адреса смотровых/дождеприемных колодцев)

1.2. без непосредственного подключения к централизованной системе водоотведения путем неорганизованного сброса по рельефу местности в точках приема поверхностных сточных вод:
_____
_____
(адреса дождеприёмных колодцев)

2. Границей раздела балансовой принадлежности по водосточным канализационным сетям Организации водопроводно-канализационного хозяйства и Абонента является
Т.П. вблизи вл 41к2 по ул. Мосфильмовская
по высшей точке здания

3. Границей раздела эксплуатационной ответственности по водосточным канализационным сетям Организации водопроводно-канализационного хозяйства и Абонента является
З.О. вблизи вл 41 к2 по ул. Мосфильмовская

Приложение. Карта земельного участка с нанесением водосточных сетей и указанием границ разграничения балансовой принадлежности сетей, эксплуатационной ответственности сторон, точек приема поверхностных сточных вод, узлов учета и мест отбора проб сточных вод. К.К.

Главный инженер - начальник ТО
ЭГТР - / Новиков М. Н. /
"14" 09 2022 г.

ГУП "Мосводосток"
/ /
"___" _____ 20___ г.
МП

Абонент
/ А. А. Самойленко /
" ГБУ " _____ 20___ г.
МП

СОГЛАСОВАНО по результатам комиссионного обследования территории:

Представитель
"Абонента"
ГБУ "МосСпорт Объект"
/ О. И. Чеглова /
"14" 09 2020 г.

Представитель
ЭГТР № 7
ГУП "Мосводосток"
ведущий инженер
/ Константинов А. А. /
"14" 09 2020 г.

Представитель
Контрольно-инспекционного отдела
ГУП "Мосводосток"
/ /
"___" _____ 20___ г.

Приложение №_____ к акту о разграничении
балансовой принадлежности и эксплуатационной ответственности
к договору водоотведения от _____ №12784-405895

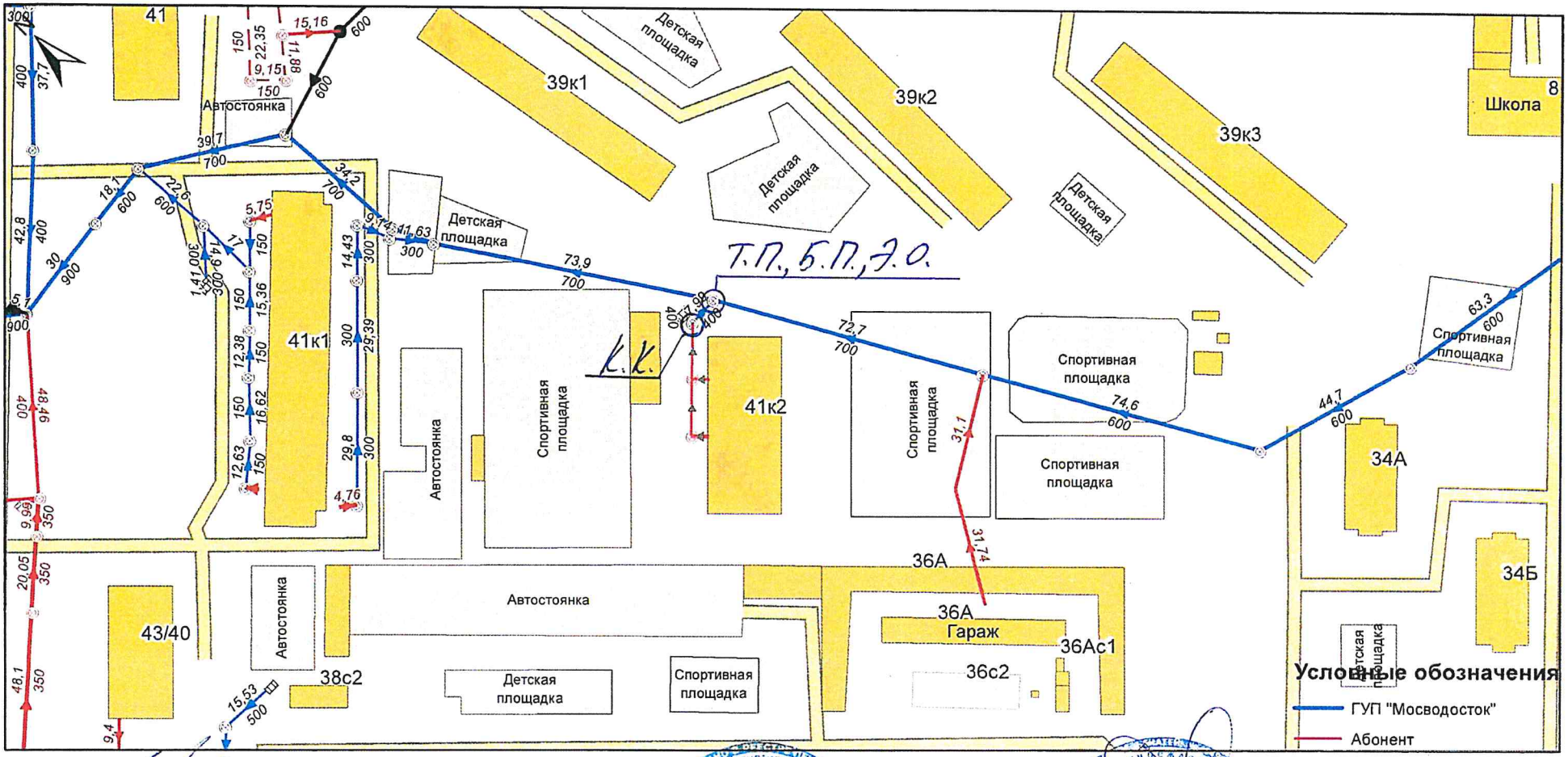

Главный инженер - начальник ТО ЭГГР

_____ / Новиков М.Н. /

«14» 09 2020 г.

ГУП "Москводосток"

_____ / Осипов Ю.И. /

«____» _____ 20____ г.

МП

Абонент

_____ / А. Самойленко

«____» _____ 20____ г.

МП

Представитель «Абонента»

_____ / Челочева /

«14» 09 2020 г.

Представитель ЭГГР №7 ГУП "Москводосток"

_____ / Константинов А.А. /

«14» 09 2020 г.

Представитель Инспекционно-аналитического отдела ГУП "Москводосток"

_____ / _____ /

«____» _____ 20____ г.

Приложение 7
к Контракту теплоснабжения
от 16.09.2020 г.
№ 08.186365кТЭ

АКТ

разграничения балансовой принадлежности сетей горячего водоснабжения и эксплуатационной ответственности сторон

г. Москва «___» _____2020 г.

Мы, нижеподписавшиеся представители ПАО "МОЭК":

Представитель Филиала № 11 "Горэнергосбыт" ПАО "МОЭК" _____

Главный инженер Филиала №1 ПАО "МОЭК" Нестеркин Г.А.

и Потребитель ГБУ «МосСпортОбъект» (Мосфильмовская ул., д.41, корп.2)
в лице_____

составили настоящий акт о том, что границей балансовой принадлежности сетей горячего водоснабжения и эксплуатационной ответственности сторон между ПАО "МОЭК" и Потребителем является:

1.Выходной фланец задвижки на подающем трубопроводе системы отопления после теплообменника отопления и входной фланец задвижки обратного трубопровода системы отопления перед циркуляционными насосами отопления;

2. Выходной фланец задвижки после теплообменника ГВС II ступени и входной фланец задвижки перед циркуляционными насосами ГВС;

3. Входной фланец задвижки № 8 перед I ступенью теплообменника ГВС;

4. Входные фланцы задвижек перед насосами ХВС и выходные фланцы задвижек после насосов ХВС;

5. Входные фланцы задвижек перед пожарными насосами и выходные фланцы задвижек после пожарных насосов.

Схема присоединения Потребителя

ИТП аб. № 08-01-0727/068 (Мосфильмовская ул., д.41, корп.2)

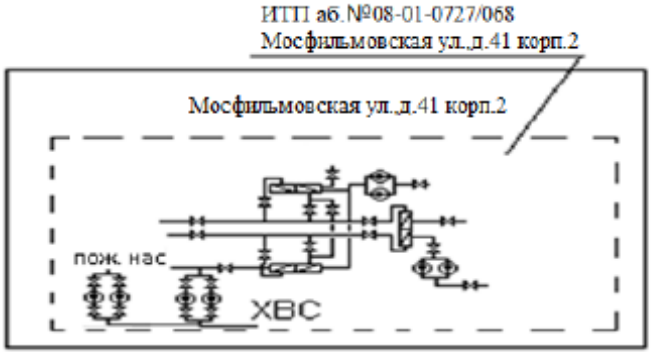

Характеристика тепловых сетей

Длина теплотрассы от границы раздела до теплосчетчика Потребителя	$L_{ЦО}$(м)=	6
	$L_{ГВС}$(м)=	3,5
	$L_{ГВСцирк.}$(м)=	3,5
Условный диаметр трубопроводов от границы раздела до теплосчетчика Потребителя	$D_{ЦО}$ (мм)=	50
	$D_{ГВС}$ (мм)=	32
	$D_{ГВСцирк.}$ (мм)=	32

Настоящий акт является неотъемлемой частью Договора теплоснабжения

Теплоснабжающая организация:

Главный инженер Филиала № 1
ПАО "МОЭК"

_____/Нестеркин Г.А./

Представитель Филиала №11
"Горэнергосбыт" ПАО "МОЭК"

_____/_____/

Потребитель ГБУ «МосСпортОбъект»

_____/_____/

Сведения о подписи № 1

Удостоверяющий центр:	CN=Общество с ограниченной ответственностью \"Сертум-Про\", O=Общество с ограниченной ответственностью \"Сертум-Про\", STREET=улица Ульяновская\, д. 13\, литер А\, офис 209 Б, L=Екатеринбург, ST=66 Свердловская область, C=RU, ИНН=006673240328, ОГРН=1116673008539, E=ca@sertum.ru
Владелец:	CN=ПАО \"МОЭК\", SN=Гудов, G=Никита Владимирович, C=RU, ST=77 г. Москва, L=Москва, STREET=ПР-КТ ВЕРНАДСКОГО\, ДОМ 101\, КОРП 3\, ЭТ/КАБ 20/2017, O=ПАО \"МОЭК\", T=Заместитель начальника, ОГРН=1047796974092, СНИЛС=11694253566, ИНН=007720518494, E=Gudov_N_V@moek.ru
Дата подписания:	14.09.2020 16:51:58
Отпечаток ключа:	8de449d7aaf4aa6536693fb2244fd6dadc15b50b
Статус подписи:	Подпись корректна
	Сертификат
	Подпись

Сведения о подписи № 2

Удостоверяющий центр:	CN=Федеральное казначейство, O=Федеральное казначейство, C=RU, L=Москва, STREET=Большой Златоустинский переулок\, д. 6\, строение 1, ОГРН=1047797019830, ИНН=007710568760, ST=г. Москва, E=uc_fk@roskazna.ru
Владелец:	CN=Самойленко Александр Александрович, SN=Самойленко, G=Александр Александрович, O=ГОСУДАРСТВЕННОЕ БЮДЖЕТНОЕ УЧРЕЖДЕНИЕ ГОРОДА МОСКВЫ \"УПРАВЛЕНИЕ СПОРТИВНЫМИ ОБЪЕКТАМИ\" ДЕПАРТАМЕНТА СПОРТА ГОРОДА МОСКВЫ, ST=г. Москва, C=RU, E=4samoylenko@gmail.com, СНИЛС=17300216715, ИНН=774335256220
Дата подписания:	16.09.2020 15:54:51

Отпечаток ключа:	f3d1e4c5aacc5483328363d260c86201fb5af177
Статус подписи:	Подпись корректна
	Сертификат
	Подпись

Приложение № 1
к Контракту
холодного водоснабжения и
водоотведения
№ 3055441 от 16.07.2020г.

АКТ
о разграничении балансовой принадлежности и эксплуатационной ответственности

Акционерное общество "Мосводоканал", именуемое в дальнейшем **Мосводоканал**, в лице Директора Управления "Мосводосбыт" Масалова Е.В., действующего на основании доверенности №(30)01.08-7/20 от 25.12.2019 г., с одной стороны и **ГОСУДАРСТВЕННОЕ БЮДЖЕТНОЕ УЧРЕЖДЕНИЕ ГОРОДА МОСКВЫ "УПРАВЛЕНИЕ СПОРТИВНЫМИ ОБЪЕКТАМИ" ДЕПАРТАМЕНТА СПОРТА ГОРОДА МОСКВЫ**, именуемое в дальнейшем **Заказчик**, в лице Директора Самойленко А.А., действующего на основании Устава, с другой стороны, именуемые в дальнейшем сторонами, составили настоящий акт о том, что:

граница раздела балансовой принадлежности по водопроводным и канализационным сетям **Заказчика** и **Мосводоканала** определяется правами собственности (аренды, хозяйственного ведения) **Заказчика** и **Мосводоканала** на водопроводные и канализационные сети;

граница раздела эксплуатационной ответственности по водопроводным и канализационным сетям **Заказчика** и **Мосводоканала** определяется балансовой принадлежностью на основании п.32 Правил холодного водоснабжения и водоотведения, утвержденных постановлением Правительства РФ от 29.07.2013 № 644.

Подписи сторон:

Мосводоканал	**Заказчик**
Директор Управления "Мосводосбыт"	ГОСУДАРСТВЕННОЕ БЮДЖЕТНОЕ УЧРЕЖДЕНИЕ ГОРОДА МОСКВЫ "УПРАВЛЕНИЕ СПОРТИВНЫМИ ОБЪЕКТАМИ" ДЕПАРТАМЕНТА СПОРТА ГОРОДА МОСКВЫ Директор
_____ Е.В.Масалов	_____ А.А.Самойленко
МП	МП

Сведения о подписи № 1

Удостоверяющий центр:	CN=Общество с ограниченной ответственностью \"Сертум-Про\", O=Общество с ограниченной ответственностью \"Сертум-Про\", STREET=улица Ульяновская\, д. 13\, литер А\, офис 209 Б, L=Екатеринбург, ST=66 Свердловская область, C=RU, ИНН=006673240328, ОГРН=1116673008539, E=ca@sertum.ru
Владелец:	CN=АО \"МОСВОДОКАНАЛ\", SN=Масалов, G=Евгений Владимирович, C=RU, ST=77 г. Москва, L=Москва, STREET=ПЕР ПЛЕТЕШКОВСКИЙ\, ДОМ 2, O=АО \"МОСВОДОКАНАЛ\", OU=Управление \"Мосводосбыт\", T=Директор, ОГРН=1127747298250, СНИЛС=01941910139, ИНН=007701984274, E=masalov_ev@mosvodokanal.ru
Дата подписания:	09.07.2020 07:46:27
Отпечаток ключа:	3749ca15b988f1cb7c0ec16f8b1c7184377717c8
Статус подписи:	Подпись корректна
	Сертификат
	Подпись

Сведения о подписи № 2

Удостоверяющий центр:	CN=Федеральное казначейство, O=Федеральное казначейство, C=RU, L=Москва, STREET=Большой Златоустинский переулок\, д. 6\, строение 1, ОГРН=1047797019830, ИНН=007710568760, ST=г. Москва, E=uc_fk@roskazna.ru
Владелец:	CN=Самойленко Александр Александрович, SN=Самойленко, G=Александр Александрович, O=ГОСУДАРСТВЕННОЕ БЮДЖЕТНОЕ УЧРЕЖДЕНИЕ ГОРОДА МОСКВЫ \"УПРАВЛЕНИЕ СПОРТИВНЫМИ ОБЪЕКТАМИ\" ДЕПАРТАМЕНТА СПОРТА ГОРОДА МОСКВЫ, ST=г. Москва, C=RU, E=4samoylenko@gmail.com, СНИЛС=17300216715, ИНН=774335256220
Дата подписания:	16.07.2020 17:27:13
Отпечаток ключа:	f3d1e4c5aacc5483328363d260c86201fb5af177
Статус подписи:	Подпись корректна
	Сертификат
	Подпись

Форма № 2

№ МКС / 110.11 / 3306

« 06 » мая 20 09 г.

Срок действия: постоянно

АКТ

разграничéния балансовой принадлежности и эксплуатационной ответственности электроустановок и сооружений напряжением до 1000 В (далее Акт) между

11 районом УКС ЮЗО МКС – филиалом ОАО « МОЭСК » в дальнейшем – МКС-филиал ОАО «МОЭСК» ул. 26-ти Бакинских комиссаров д.5 корп.1 т.8-499-739-96-65
адрес и телефон

и Государственное учреждение г.Москвы « Центр физической культуры и спорта Западного
полное наименование юридического лица

административного округа г.Москвы » в дальнейшем – «Потребитель»

121108, г.Москва, ул.Герасима Курина, д.44 корп.1 тел.8-499-730-56-86;8-499-730-57-17;8-499-730-57-27
юридический адрес и телефон потребителя

Объект : Физкультурно-оздоровительный комплекс
наименование объекта потребителя, адрес и телефон

г.Москва, ул.Мосфильмовская, д.41, корп.2 .

1. Разрешение № МС- 09 – 106 – 680 от « 06 » апреля 2009 г на установленную мощность 297,0 кВт при единовременной нагрузке 297,0 кВА, в том числе по 1-й категории надёжности установленная мощность токоприемников 18,0 кВт. Срок действия разрешения до « » постоянно 20 г. По окончании срока действия разрешения нагрузка Потребителя должна быть отключена, линия демонтирована.

2. Схема внешнего электроснабжения Потребителя в нормальном режиме на границе эксплуатационной ответственности с МКС – филиалом ОАО «МОЭСК» соответствует второй категории надёжности.

Требуемая категория надёжности электроснабжения Потребителя первая согласно ПУЭ, СП-31-110-2003 обеспечивается, ~~не обеспечивается~~ в комплексе внутренней и внешней схемами
(ненужное зачеркнуть)
электроснабжения.

Для приведения существующей схемы электроснабжения Потребителя к требуемой категории надёжности: ~~установлен резервный источник питания, установить резервный источник питания~~
(ненужное зачеркнуть):
АВР н/н в сети потребителя

3. Электроснабжение Потребителя осуществляется от:
вводного устройства 380/220В № 123991
подключенного к: РТП № 12640
РП № 11056
ЦП п.ст 731; п.ст 845

4. Местные электростанции должны иметь устройства, исключающие возможность параллельной работы с внешней электрической сетью.

5. ~~РП, ТП, РТП,~~КЛ арендуется у ОАО « ОЭК » по договору аренды или субаренды:
(ненужное зачеркнуть)
да, ~~нет.~~
(ненужное зачеркнуть)

6. Границей балансовой принадлежности являются:
кабельные наконечники вв.123991 .

7. Границей эксплуатационной ответственности являются
кабельные наконечники вв.123991 .

8. Электрическая сеть Потребителя: *ВРУ-0,4 кВ, внутренние сети 0,4 кВ*
наименование элементов сети

находится на балансе (~~или владения на ином предусмотренном федеральными законами основании~~): *потребителя*

8.1. Эксплуатация элементов электрической сети Потребителя: (Заполняется в случае, когда граница балансовой принадлежности не совпадает с границей эксплуатационной ответственности и заключен договор эксплуатации между МКС-филиал ОАО «МОЭСК» и Потребителем)
наименования элементов сети

осуществляется _____ районом МКС-филиалом ОАО «МОЭСК» по договору.

8.2. Эксплуатация элементов электрической сети Потребителя
наименования элементов сети
ВРУ 0,4 кВ; внутренние сети 0,4 кВ

осуществляется Потребителем.

8.3. Строительная часть ~~РТП~~, ТП, ~~СП~~ *12640* находится:
на балансе МКС-филиала ОАО «МОЭСК» или
~~на балансе Потребителя~~ - в эксплуатации ~~Потребителя,~~ МКС-филиала ОАО «МОЭСК» ~~по договору.~~
(ненужное зачеркнуть)

8.4. ~~Потребитель,~~ МКС-филиал ОАО «МОЭСК» своими силами и из своих средств производит
ненужное зачеркнуть
необходимый текущий и капитальный ремонт строительной части ~~РТП,~~ ТП, ~~СП~~ *12640*
в сроки, согласованные с Потребителем, ~~МКС-филиалом ОАО «МОЭСК»~~.(не нужное зачеркнуть)

9. Ответственность за состояние контактов в точке разграничения возлагается на организацию эксплуатирующую РУ.

10. Общая защита на ВРЩ 0,4 кВ Потребителя устанавливается в соответствии с разрешённой единовременной нагрузкой, на величину тока по утвержденной схеме распределения токовых нагрузок: луч А: *125 А АВР – 50 А*
луч Б: *125 А АВР – 50 А*
Защита со стороны МКС-филиала ОАО «МОЭСК» устанавливается в РУ 0,4 кВ РТП, ТП № *12640* на присоединение № *123991* луч А *315* А, луч Б *315* А, выбирается по единовременной нагрузке обеспечивающей режим послеаварийного резервирования мощностей. Максимальный ток плавкой вставки предохранителя не должен превышать 630 А.

Базовый коэффициент реактивной мощности на шинах центра питания:
- ПС 220/110/35 - 6 кВ, расположенные в Москве, тангенс $\varphi = 0,2$;
- ПС 220/110/35 - 6 кВ, расположенные в Московской области, тангенс $\varphi = 0,1$;
- ГРУ 6-20 кВ ТЭЦ, расположенные в Москве, тангенс $\varphi = 0,4$;
- ГРУ 6-10 кВ ТЭЦ, расположенные в Московской области, тангенс $\varphi = 0,2$

при подключении от нескольких центров питания принимается наибольшая величина тангенса φ.

11. Нейтраль трансформатора размещенного в РТП, ТП глухозаземлена.

12. В пределах территории Потребителя расположены следующие электрические сооружения, воздушные и кабельные линии, находящиеся на балансе и в эксплуатации МКС-филиала ОАО «МОЭСК» *12640А-вв.123991; 12640Б-вв.123991*

Ответственность за сохранность на территории Потребителя указанных электросооружений. воздушных и кабельных линий от механических, химических, тепловых и других внешних повреждений, а также содержание их трасс возлагается на Потребителя.

В пределах трасс и охранных зон кабельных и воздушных линий Потребителю без согласования с собственником и МКС-филиалом ОАО «МОЭСК» производство земляных и строительных работ, а так же размещение строительных и транспортных средств запрещается.

13. Особые условия:

13.1. Потребитель обязан в любое время суток обеспечить беспрепятственный доступ персонала МКС-филиала ОАО «МОЭСК», ООО «Энергобаланс-Столица», органов Ростехнадзора и Гарантирующего поставщика (Энергосбытовой компании) по их удостоверениям (пропускам) к электроустановкам и электрооборудованию, приборам учета. За недопуск представителей МКС-филиала ОАО «МОЭСК», ООО «Энергобаланс-Столица» и Гарантирующего поставщика (Энергосбытовой компании) к электроустановкам отпуск электрической энергии Потребителю после предварительного предупреждения может быть ограничен или прекращен полностью. Ответственность за возможные последствия несет Потребитель;

13.2. При отсутствии персонала Потребителя (в том числе в выходные и праздничные дни), при необходимости принятия неотложных мер по предотвращению и ликвидации аварий или ненормальных режимов, персонал МКС-филиал ОАО «МОЭСК» имеет право прекратить подачу электроэнергии с обязательным последующим уведомлением Потребителя и ООО «Энергобаланс-Столица», Гарантирующего поставщика (Энергосбытовой компании).

13.3. Потребитель обязан ежегодно письменно сообщать МКС-филиал ОАО «МОЭСК» должность, фамилию, имя, отчество лица, ответственного за электрохозяйство и за сохранность электросооружений, кабельных и воздушных линий и их трасс, находящихся на территории Потребителя, контактные телефоны;

13.4. Ежегодно Потребитель и МКС-филиал ОАО «МОЭСК» обмениваются списками оперативного персонала, допущенного к оперативным переговорам.

13.4.1. Если электрические сети Потребителя эксплуатирует сторонняя организация, то Потребитель дополнительно представляет копии лицензии и договора (заверенные руководителем) этой организации.

13.4.2. При расторжении договора с МКС-филиалом ОАО «МОЭСК» на эксплуатацию электрической сети Потребителя см.13.4. и 13.4.1.

13.4.3. Списки должны своевременно корректироваться.

13.4.4. МКС-филиал ОАО «МОЭСК» ежегодно предоставляет Потребителю список лиц, имеющих право беспрепятственного доступа в любое время суток в РУ, эксплуатируемое МКС-филиалом ОАО «МОЭСК», по пропускам МКС-филиала ОАО «МОЭСК».

14. Дополнительные условия: *1) Филиал оставляет за собой право отключения Потребителя*:
а) без предупреждения на время работы АВР и переключениях в сети;
б) с предупреждением за 24 часа на время ремонтных работ по тел.8-499-730-56-86; 8-499-730-57-17;8-499-730-57-27
2) Компьютерные сети должны быть защищены UPS
3) Запрещается подключать субабонентов
4) Субабоненты: ИТП

15. В электрощитовой Потребителя запрещается включать на параллельную работу два ввода через секционный рубильник или автомат.

16. В случае, когда к сети Потребителя присоединены субабоненты (другие потребители электроэнергии), то МКС-филиал ОАО «МОЭСК» не несет ответственности перед субабонентами за перерывы в электроснабжении, связанных с технологическими нарушениями, авариями в электроустановках или сетях Потребителя.

17. Акт подлежит переоформлению при: истечении срока действия «Разрешения на мощность» или договора на эксплуатацию электрической сети Потребителя; изменении схемы присоединения Потребителя; изменении величины присоединенных мощностей; изменении схем резервирования или коммутации внешних КЛ; изменении категории надежности энергоснабжения Потребителя; изменении номиналов измерительных трансформаторов; изменении наименования юридического лица Потребителя; расторжении договора аренды или субаренды с ОАО «ОЭК»; изменении прохождения «Границы балансовой принадлежности»; изменении прохождения «Границы эксплуатационной ответственности» в случае расторжения договора на эксплуатацию электрической сети Потребителя; изменении места установки комплексов учета; подключении новых субабонентов выше комплексов учета основного Потребителя или переподключении существующих субабонентов выше комплексов учета основного Потребителя (т.е. субабонент был ранее подключен ниже комплексов учета Потребителя); других случаях, приводящих к изменению режима электропотребления или по требованию МКС-

В случае изменения марки счетчика меняется только приложение №1.

18. Акт составлен в 4-х экземплярах:

1 – экз. – МКС-филиалу ОАО «МОЭСК», 1 – экз. – Потребителю, 1 – экз. – ООО «Энергобаланс-Столица»,.

1 – экз. - Гарантирующему поставщику (Энергосбытовой компании).

19. Приложения к акту:

19.1. Приложение №1 – Таблица №1. Система учета электроэнергии и мощности Потребителя.

19.2. Приложение № 2 – однолинейная схема электроснабжения Потребителя с системой расчетного учета электроэнергии.

19.3. Приложение № 3 – однолинейная схема подключения субабонентов от сети Потребителя с системой расчетного учета электроэнергии. В пункте 14 Акта перечисляются наименования организаций субабонентов, подключенных к сети Потребителя, в случае отсутствия субабонентов делается записать «Субабонетов нет» (чистый бланк приложения №3 в акт вкладывать не требуется).

19.4. Приложения №1, №2 и №3 хранятся с данным актом.

20. При присоединении других субабонентов выше комплексов учета электроэнергии Потребителя, Потребитель оформляет новый акт. При присоединении других субабонентов ниже комплексов учета электроэнергии Потребителя, допускается Потребителю оформлять дополнительное приложение №3.

21. Не требуется визировать данный акт разграничения у субабонента и прилагать к данному Акту акты разграничения между Потребителем и субабонентами.

22. Потребителю запрещается превышать установленную мощность и подключать субабонентов:
- без оформления разрешения на присоединение мощности,
без оформления нового акта разграничения или приложения №3 (в зависимости от точки подключения)
без переоформления договора энергоснабжения.

23. Телефон диспетчера МКС-филиала ОАО «МОЭСК»: 8-499-739-96-65

Телефоны Потребителя: 8-499-730-56-86; 8-499-730-57-17; 8-499-730-57-27

Начальник (главный инженер) 11 района УКС ЮЗО МКС – филиала ОАО « МОЭСК » 06.05.09 Подпись МП Фамилия И.О

Потребитель Подпись МП Фамилия И.О.

Согласование МКС – филиал ОАО «МОЭСК»:

Ст.мастер по учету ЭЭ (подпись) Куприянов В.А. Фамилия И.О.

Ст.мастер производственного участка (подпись) Юпуртышкин В.А. Фамилия И.О.

Служба релейной защиты и автоматики не требуется (подпись) Фамилия И.О.

(В СРЗА согласование требуется, когда на границе между МКС-филиалом ОАО «МОЭСК» и Потребителем существуют автоматические выключатели с защитой, в остальных случаях делать запись «Не требуется».)

Гарантирующий поставщик (Энергосбытовая компания) Подпись МП 15.05.09 Фамилия И.О.

Согласовано:
Оператор коммерческого учета ООО «Энергобаланс-Столица» Подпись МП Фамилия И.О.

ООО «Энергобаланс-Столица»
Заместитель начальника Западного отделения
Ф.И.О.
Подпись 25.05.2009

Приложение № 1
к Акту разграничения балансовой принадлежности и эксплуатационной ответственности электроустановок и сооружений напряжением до 1000 В

№ акта *МКС/110.11/3306*
от «*06*» *мая* 20*09* г

Таблица №1. Система учета электроэнергии и мощности Потребителя ***Ф О К, Мосфильмовская ул., д.41, корп.2***

Порядковый номер комплекса учета	Место установки прибора учета,	Расчетный коэффициент	Балансовая принадлежность счетчика	Наименование марки приборов учета	Характеристика системы учета				Трансформаторы тока		Потери в сетях Потребителя (%)**
					Класс точности*						
					Активный– А	Рактивный – Ре,	Контрольный – К, или Расчетный – Ра	Прямой –П или Прямой-обратный – П-О	Номинал тока обмоток, класс точности*	Балансовая принадлежность	
1	2	3	4	5	6	7	8	9	10	11	12
1.	*ВРУ*	*30*	*потребитель*	*Меркурий 230ART-03 5-7,5А*	*А кл. 0,5*	*----*	*Ра*	*П*	*150/5 0,5*	*потребитель*	*0 %*
2.	*ВРУ*	*30*	*потребитель*	*Меркурий 230ART-03 5-7,5А*	*А кл. 0,5*	*----*	*Ра*	*П*	*150/5 0,5*	*потребитель*	*0 %*
3.	*ВРУ (АВР)*	*1*	*потребитель*	*Меркурий 230ART-01 5-60А*	*А кл. 1,0*	*----*	*Ра*	*П*	*-------*	*----------*	*0 %*

* Класс точности измерительных трансформаторов и счетчиков Потребителя не поясняется, если Потребитель подключен через расчетный учет МКС-филиал ОАО «МОЭСК».** Указываются относительные потери электроэнергии в сетях Потребителя от границы балансового разграничения до места установки приборов учета электроэнергии, которые определяются расчетным путем на стадии согласования проекта электроснабжения Потребителя (в части учета).

Учет электроэнергии субабонентов см. в приложении №3.

За техническое обслуживание приборов учета несет ответственность собственник

Начальник (главный инженер)
11 района УКС ЮЗО
МКС-филиал ОАО «МОЭСК»

МКС-филиал ОАО «МОЭСК»
Управление кабельных сетей Юго-Западного округа
11 район
06.04.09
Главный инженер
Подпись
МП

Фамилия И.О

Потребитель

Подпись
МП

Фамилия И.О.

Гарантирующий поставщик
(Энергосбытовая компания)

(подпись) 13.05.09
МП

Фамилия И.О.

Согласовано:
Оператор коммерческого учета
ООО «Энергобаланс-Столица»

Подпись
МП

ООО «Энергобаланс-Столица»
Заместитель начальника
Западного отделения
Ф.И.О.
Подпись 25.05.2009
Фамилия И.О.

Форма №2

Приложение №2
к Акту разграничения балансовой принадлежности и эксплуатационной ответственности электроустановок и сооружений напряжением до 1000 В

№ акта МКС/110.11/3306
от "06" мая 20 09 г.

Однолинейная схема электроснабжения Потребителя с системой учета электроэнергии

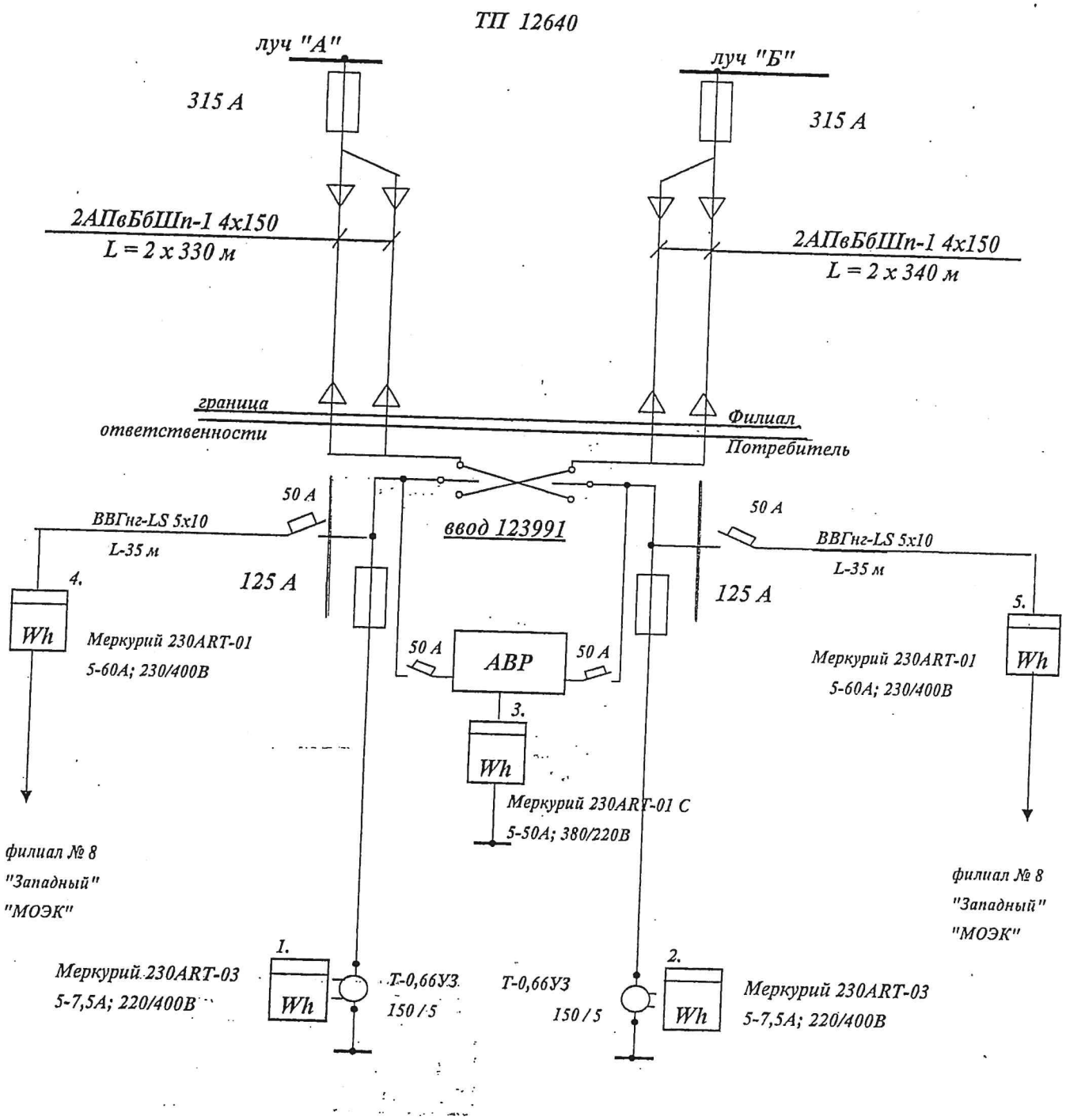

ВРУ - 0,4 кВ

ПОЯСНЕНИЯ ДЛЯ ОДНОЛИНЕЙНОЙ СХЕМЫ ЭЛЕКТРОСНАБЖЕНИЯ

На схеме отображаются:

1. Красной линией - граница балансовой принадлежности между Потребителем и МКС-филиалом ОАО "МОЭСК"
2. Синей линией - граница эксплуатационной ответственности между Потребителем и МКС-филиалом ОАО "МОЭСК"
3. Зеленой линией - граница эксплуатационной ответственности между Потребителем и субабонентами
4. Указывается длина и сечение линий от границы балансовой принадлежности до места размещения расчетных комплексов учета, в том числе:
   - между границами балансовой принадлежности и эксплуатационной ответственности, если они не не совпадают;
   - с двух сторон границы, если разделение осуществляется на участке КЛ (ВЛ).
5. Точки присоединения субабонентов (учет субабонентов поясняется в приложении № 3).
6. Местные (передвижные,стационарные) электростанции и т.д. (при необходимости прилагается план). Местные электростанции мощностью нет кВт, напряжением --------кВ должны иметь устройства исключающие возможность параллельной работы с электрической сетью МКС-филиала ОАО "МОЭСК" или других электросетевых компаний.
7. На схеме должны быть показаны измерительные трансформаторы и счетчики для каждого расчетного и технического учета электроэнергии, для устройств РЗА. В приложении № 1 и в таблице № 1 комплексу учета присваивается порядковый номер, который отражается на схеме рядом со счетчиками. Заполнение всех граф таблицы № 1 обязательно для каждого комплекса учета.
8. Устройства АВР и их параметры, а также:
   - компенсаторы реактивной мощности ------ кВАр. Режим их работы поясняется.

   - агрегаты бесперебойного питания ---------- кВт.

МКС-филиал ОАО «МОЭСК»
Управление кабельных сетей Западного округа
11 района

Начальник (главный инженер)
11 района УКС ЮЗО
МКС-филиала ОАО "МОЭСК" Главный инженер Лобоносов М.Ю.
Подпись Ф.И.О.

Потребитель
Подпись Ф.И.О.

Гарантирующий поставщик
(Энергосбытовая компания)
Подпись 25.05.09 Ф.И.О.

Согласовано:
Оператор коммерческого учета
ООО "Энергобаланс-Столица"
Подпись Ф.И.О.

ООО «Энергобаланс-Столица»
Заместитель начальника
Западного отделения
Ф.И.О.
Подпись 25.05.2009

Приложение № 3
к Акту разграничения балансовой принадлежности и эксплуатационной ответственности электроустановок и сооружений напряжением до 1000 В

№ акта МКС/110.11/3306
от «06» мая 20 09 г

Однолинейная схема подключения субабонентов от сети Потребителя с системой учета электроэнергии *Ф О К, Мосфильмовская ул., д.41, корп.2*

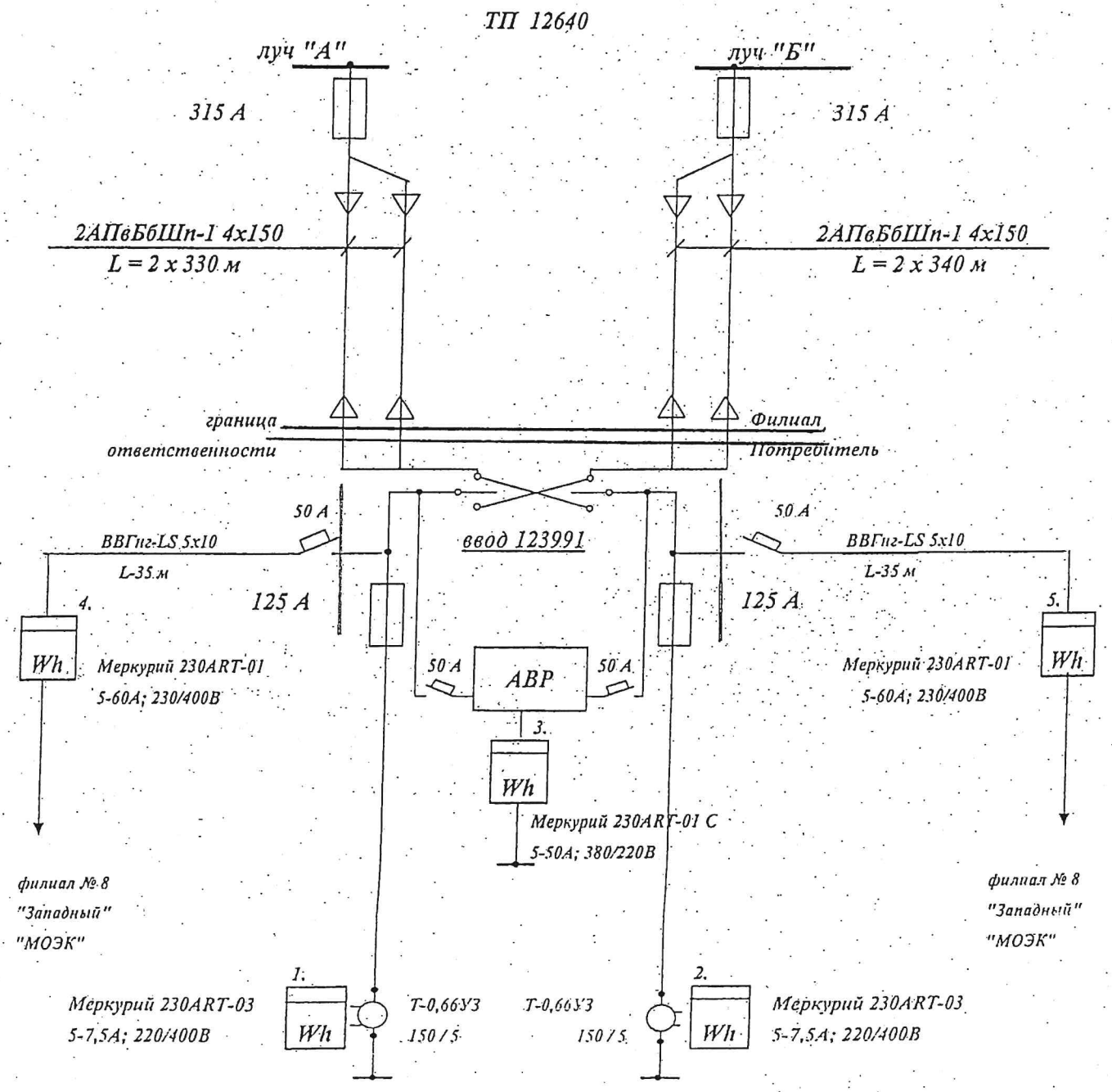

ВРУ - 0,4 кВ

ПОЯСНЕНИЯ ДЛЯ ОДНОЛИНЕЙНОЙ СХЕМЫ ЭЛЕКТРОСНАБЖЕНИЯ

На схеме отображаются:

1. Красной линией - граница балансовой принадлежности между Потребителем и МКС-филиалом ОАО «МОЭСК»
2. Синей линией – граница эксплуатационной ответственности между Потребителем и МКС-филиалом ОАО «МОЭСК»
3. Зеленой линией - граница эксплуатационной ответственности между Потребителем и субабонентом.
4. Указывается длина и сечение линий от границы балансовой принадлежности до места размещения расчетных комплексов учета субабонента, в том числе:
   - между границами балансовой принадлежности и эксплуатационной ответственности, если они не совпадают
5. Точки присоединения субабонентов.
6. На схеме должны быть показаны измерительные трансформаторы и счетчики каждого расчетного учета электроэнергии субабонентов. В таблице №3 данного приложения, комплексам учета субабонента присваивается порядковый номер, который является продолжением порядкового номера из таблицы №1 приложения №1 и отражается на схеме, рядом со счетчиками. Каждый комплекс учета записывается отдельной строкой.
7. Устройства АВР и их параметры, а также:
   - агрегаты бесперебойного питания *нет* кВт.

блица №2. «Распределение выделенной мощности между субабонентами»

*	Наименование субабонента, адрес, телефон, назначение объекта.	Номер разрешения, дата выдачи, установленная мощность (кВт), единовременная нагрузка (кВА). В счет выделенной мощности (СВМ) или дополнительно к выделенной (ДВМ) Потребителю.	Разрешенная максимальная нагрузка субабонента (А)	Параметры уставок защиты (место их установки пояснено на схеме)
	2	3	4	5
5	*Филиал № 8 «Западный» ОАО «МОЭК» 119618, г.Москва, ул.Терешково д.3 тел. 657-97-69 ИТП*	*МС- 09 – 106 – 681 от 06 апреля 2009 г Р уст. – 23,0 кВт Р ед. – 23,0 кВА ДВМ*	*35 А*	*40 А*

• Порядковый номер комплекса учета из таблицы №3.

3

Таблица №3.«Система учета электроэнергии и мощности субабонентов»

№ *	Место установки приборов учета, балансовая принадлежность.	Наименование марки приборов учета и класс точности. **	Трансформаторы тока		Расчетный коэффициент по точке учета	Потери в сетях субабонента (%)	Тип учета («Ра»-расчетный, «К»-контрольный)
			Номинал тока обмоток, класс точности **	Балансовая принадлежность			
1	2	3	4	5	6	7	8
4.	*ШУ-1*	*Меркурий 230ART-01 5-60 А кл.1,0*	-------	----------	*1*	*1,16 %*	*Ра*
5.	*ШУ-1*	*Меркурий 230ART-01 5-60 А кл.1,0*	-------	----------	*1*	*1,16 %*	*Ра*

* Порядковый номер комплекса учета является продолжением порядкового номера из таблицы №1 приложения №1. Номер комплекса учета отражается на однолинейной схеме рядом со счетчиком.

** При подключении субабонентов после расчетного учета МКС-филиал ОАО «МОЭСК» или Потребителя, класс точности измерительных трансформаторов и счетчиков не указывается.

Если точка подключения субабонента не оборудована приборами учета электроэнергии, то это указать в таблице №3.

За техническое обслуживание приборов учета ответственность несет собственник.

Начальник (главный инженер)
11 района УКС ЮЗО
МКС - филиал ОАО « МОЭСК »

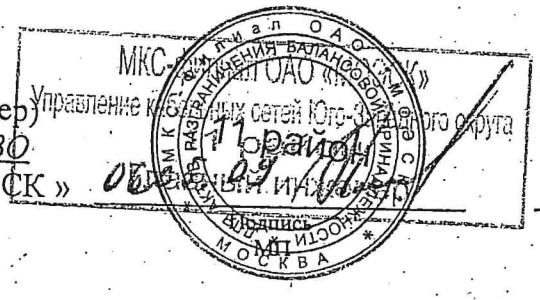

Пономарев И.Ю.
Фамилия И.О

Потребитель

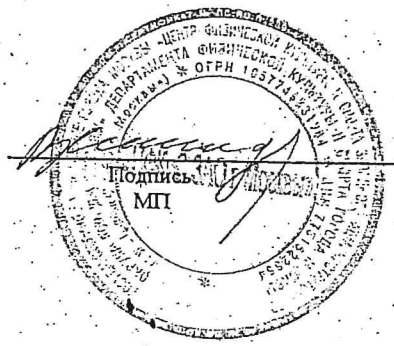

Шкодов В.В.
Фамилия И.О.

Гарантирующий поставщик
(Энергосбытовая компания)

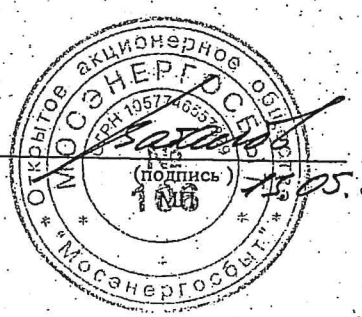

15.05.09
Фамилия И.О.

Согласовано:
Оператор коммерческого учета
ООО «Энергобаланс-Столица»

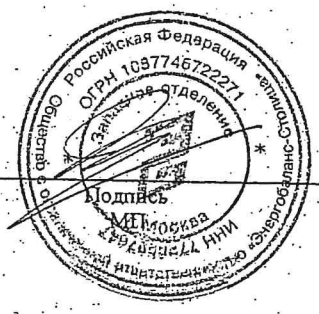

ООО «Энергобаланс-Столица»
Заместитель начальника
Западного отделения
Ф.И.О.
Подпись 25.05.2009

Фамилия И.О.